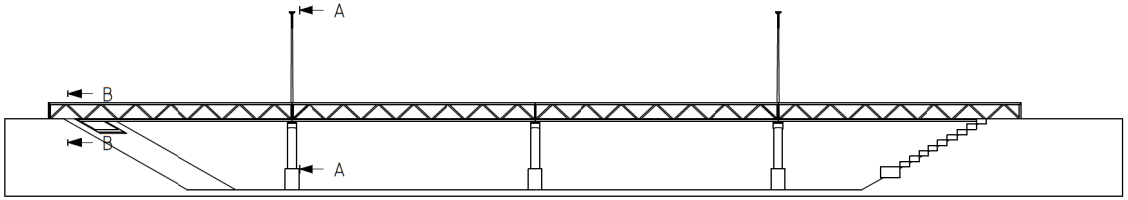

VOORAANZICHT

SCHAAL 1 : 200

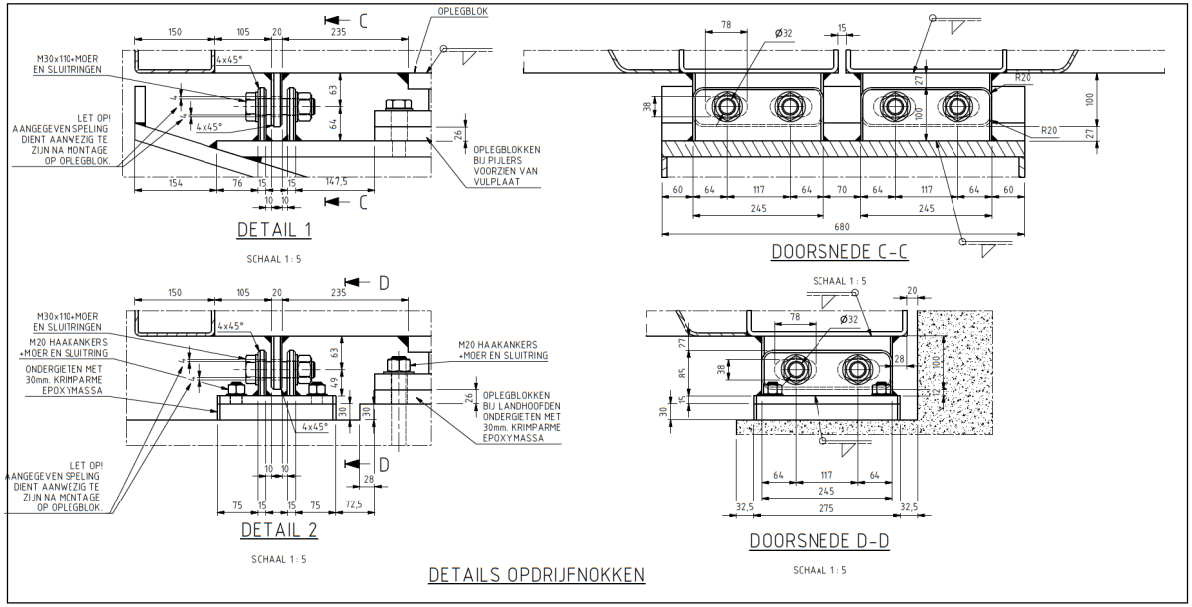

DETAILS OPDRIJFNOKKEN

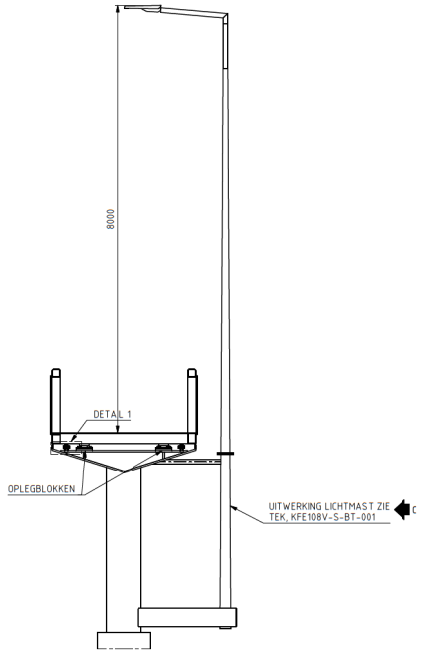

DOORSNEDE A-A

SCHAAL 1 : 50

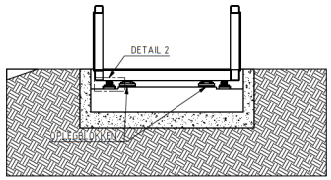

DOORSNEDE B-B

SCHAAL 1 : 50

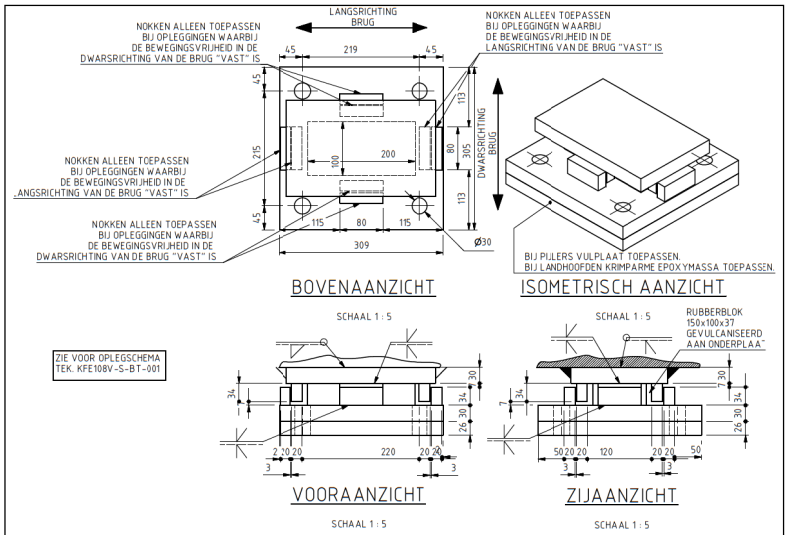

DETAILS OPLEGBLOKKEN

OPMERKINGEN

1	TENZIJ ANDERS VERMELD, ALLE MATEN IN MILLIMETERS (mm)
2	TENZIJ ANDERS VERMELD, ALLE HOOGTEMATEN IN METERS T.O.V. NAP (mNAP)
3	TENZIJ ANDERS VERMELD, MATERIAAL STAALCONSTRUCTIES: S235J2 vlgs NEN-EN 10025
4	TENZIJ ANDERS VERMELD SCHERPE KANTEN BREKEN, MINIMAAL R=2mm
5	TENZIJ ANDERS VERMELD: ALLE MECHANISCH TE BEWERKEN VLAKKEN Ra ≤ 6,3 µm, ALLE MONTAGEVLAKKEN Ra ≤ 3,2 µm EN ALLE PASVLAKKEN Ra ≤ 1,6 µm
6	TENZIJ ANDERS VERMELD: VORM- EN PLAATSTOLERANTIES OVEREENKOMSTIG NORMEN / RICHTLIJNEN ALGEMENE MACHINEBOUW EN/OF INBOUWVOORSCHRIFTEN
7	ONDERDELEN TIJDENS OPSLAG, TRANSPORT EN MONTAGE BESCHERMEN TEGEN BESCHADIGINGEN
8	CONTACTVLAKKEN TIJDENS OPSLAG, TRANSPORT EN MONTAGE BESCHERMEN TEGEN VET EN VUIL
9	KLEUREN: ALLE STALEN ONDERDELEN = RS Rotterdam grijs (ROTTERDAMSE STIJL)
10	VOOR SITUATIE EN ALGEMEEN OVERZICHT NASSAUHAVENPARK ZIE TEK. KFE108V-S-ET-000 VOOR ALGEMEEN OVERZICHT NASSAUHAVENBRUG ZIE TEK. KFE108V-S-BT-001 VOOR BRUGDEEL 1/2/3&4 ZIE TEK. KFE108V-S-BT-002 VOOR PIJLERS 1,2&3 ZIE TEK. KFE108V-S-BT-003 VOOR LANDHOOFD 1 ZIE TEK. KFE108V-B-BT-001 VOOR LANDHOOFD 2 ZIE TEK. KFE108V-B-BT-002 VOOR BETONNEN TRAPCONSTRUCTIE ZIE TEK. KFE108V-B-BT-003

BOUT- EN ANKERVERBINDINGEN

1	BOUT- EN ANKERVERBINDINGEN ≤ M12, TENZIJ ANDERS AANGEGEVEN, RVS A4-70
2	BOUT- EN ANKERVERBINDINGEN ≥ M16, TENZIJ ANDERS AANGEGEVEN, KWALITEIT 8.8 GEROLDE DRAAD EN THERMISCH VERZINKT
3	ZESKANTBOUTEN IN DE KWALITEIT 8.8 VOLGENS DIN 931, SLUITRINGEN VOLGENS DIN 6916 (HV-RINGEN) EN ZESKANTMOEREN VOLGENS DIN 934, alle THERMISCH VERZINKT en ISO-METRISCH PASSEND
4	ZESKANTBOUTEN IN DE KWALITEIT 10.9 VOLGENS DIN 6914, SLUITRINGEN VOLGENS DIN 6916 EN ZESKANTMOEREN VOLGENS DIN 6915, t/m M30 al.e THERMISCH VERZINKT en ISO-METRISCH PASSEND
5	TENZIJ ANDERS VERMELD, BOUT- EN ANKERVERBINDINGEN VOORSPANNEN OP NOMINALE VOORSPANKRACHT VOLGENS ONDERSTAANDE TABEL (BOUTEN IN BLINDE GATEN OP 30% VAN DE AANGEGEVEN WAARDE)

NOMINALE BOUTDIAMETER, d [mm]:	M16	M20	M24	M27	M30	M36	M42	M48	M60
VOORSPANKRACHT, Fp;d [kN], kwaliteit 8.8:	70	110	160	205	250	360	500	660	1060
VOORSPANKRACHT, Fp;d [kN], kwaliteit 10.9:	100	155	225	290	355	520			

6	BIJ VOORSPANNEN VAN BOUT- EN ANKERVEREINDINGEN SCHROEFDRAAD EN SPIEGEL VAN DE MOER, VOOR MONTAGE, (LICHT) INVETTEN MET MOLYKOTE SCHROEFDRAADPASTA (MoS2)
7	VOORSPANNING BIJ BOUT- EN ANKERVERBINDINGEN MET EEN KLEMLENGTE ≤ 3'0d AANBRENGEN OVEREENKOMSTIG MOMENT-HOEKMETHODE VOLGENS ARTIKEL 8.5.4 VAN NEN-EN 1090-2: 2008.
8	VOORSPANNING BIJ BOUT- EN ANKERVERBINDINGENMET EEN KLEMLENGTE GROTER DAN 10d AANBRENGEN OVEREENKOMSTIG MOMENTMETHODE VOLGENS ARTIKEL 8.5.3 VAN NEN-EN 1090-2: 2008.

LASVERBINDINGEN

1	LASTYPE 1 — TENZIJ ANDERS VERMELD s = 0,5 x t1 LASTYPE 2 LASTYPE 3 — TENZIJ ANDERS VERMELD a = 0,5 x tmin LASTYPE 4
2	LASSEN TENZIJ ANDER VERMELD: LASTYPE 1 OF 4

VERSIE

Versie	Omschrijving	Tekenaar	Datum
f			
e			
d			
c	Nota van Inlichtingen	R. Koolhoven	29-06-2012
b	Bestek	R. Koolhoven	05-06-2012
a	Niet uitgegeven		

Bestandsnaam: KFE108V-S-BT-003 | Projectcode: KFE108V | Verwijzing:

Gemeente Rotterdam
Gemeentewerken
Ingenieursbureau

Galvanistraat 15
Postbus 6633
3002 AP ROTTERDAM
Telefoon : 010 489 4530
E-mail:

Feijenoord

Herinrichting Nassauhavenpark
Nassauhavenbrug
Overige Details

Bestek

Behoort bij: | Nummer:
Geografische code:
Formaat: A1 | Blad 1 van 1 bladen
Schaal: 1:20

Getekend: R. Koolhoven 21-05-2012 | Gecontroleerd: T.A. de Vries | Geautoriseerd: M.L.J. Kuijpers | Tekeningnr.: KFE108V-S-BT-004 | Wijzigingscode | Soort | Vrijgegeven | Ver. C