waalpartners.nl

waalpartners civil engineering

Infrastructuur
Gebiedsontwikkeling
Beheer & Onderhoud
Project- en Procesmanagement
Tendermanagement

BESTEK

"Woonrijp maken Vroondaal Zuid fase 1A"

Bestek nr. : W15-11120-BT-01

Opdrachtgever : GEM Vroondaal C.V.
Vroonhoevelaan 2
2553 ES 's-Gravenhage

Projectleider : De heer J.D. van Genderen

Opgesteld door : Ing. F.J. Toussaint

Revisie	Status	Datum	Omschrijving wijziging	Paraaf projectleider
0	Concept	12-11-2015	Concept bestek	
1	Definitief	20-11-2015	Definitief bestek	

Waalpartners bv
Post Postbus 373, 2670 AK Naaldwijk Bezoek Zuidweg 75, 2671 MP Naaldwijk
Telefoon +31 174 62 77 91 E-mail info@waalpartners.nl BTW NL 00 63 15 562 B01
IBAN NL19 INGB 0515 2716 32 BIC INGBNL2A K.v.K. Haaglanden 272 216 34

waalpartners civil engineering

OPDRACHTGEVER	:	GEM VROONDAAL C.V.
BESTEKSNUMMER	:	W15-11120-BT-01
PROJECTNUMMER	:	11120
BESCHRIJVING	:	HET UITVOEREN VAN GRONDWERK, LEIDINGWERK, VERHARDINGSWERK, GROENWERK EN BIJKOMENDE WERKEN TEN BEHOEVE VAN HET WOONRIJP MAKEN VAN VROONDAAL ZUID FASE 1A IN DE GEMEENTE DEN HAAG.
INCLUSIEF	:	15 BESTEKSTEKENINGEN EIGEN VERKLARING INSCHRIJVINGSBILJET INSCHRIJVINGSSTAAT V&G-PLAN GRONDBALANS INSTRUCTIEKAART VERANTWOORD AANBRENGEN ELEMENTENVERHARDING FORMULIER 'WERKEN BIJ HAAGSE BOMEN'
STATUS	:	DEFINITIEF
DATUM	:	20-11-2015
AUTEUR	:	ING. F.J. TOUSSAINT
PROJECTLEIDER	:	DHR. J.D. VAN GENDEREN

RAW SYSTEMATIEK

Inhoudsopgave

0. Totstandkoming van de overeenkomst **3**

0.01 Aanbesteder 5
0.02 Procedure 5
0.03 Inlichtingen inschrijvingsfase 5
0.04 Inschrijving 5
0.05 Inschrijvingsstaat 6
0.06 Aanbesteding 6
0.07 Opdracht 6

1. Algemeen **7**

1.01 Opdrachtgever 9
1.02 Directie 9
1.03 Locatie 9
1.04 Algemene beschrijving 9
1.05 Tijdsbepaling 9
1.06 Onderhoudstermijn 9
1.07 Kwaliteitsborging 9

2. Beschrijving **11**

2.1 Algemene gegevens **11**

01 Tekeningen 13
02 Peilen en hoofdafmetingen 13
03 Bijlagen 13
04 Voorschriften schouwvoerenden 13
05 Bereikbaarheid van terreinen 13
06 Fasering 13

2.2 Nadere beschrijving **15**

1 GRONDWERK 19
10 VOORBEREIDEND WERK 19
104 BEKLEDING 19
1043 Akkerland en tuinbouwgrond 19
11 ONTGRAVEN 19
111 SLEUF 19
1111 Riolering met 1 streng 19
112 WATERGANG 19
1124 Dam in watergang 19
113 CUNET 19
1131 Rijbaan en parkeerplaatsen 20
1133 Trottoirs 21
114 BEKLEDING 22
1142 Bermen, taluds en weiden 22
1143 Hagen 23
12 VERVOEREN 23
120 DEPOT 23
1201 Zand 23
1203 Klei 24
13 VERWERKEN 24
131 SLEUF 24
1311 Riolering met 1 streng 24
133 CUNET 24
1331 Rijbaan en parkeerplaatsen 24
1333 Trottoirs 25
1334 Hagen 27
1335 Verdichten 27
134 BEKLEDING 27
1342 Bermen, taluds en weiden 27
1344 Profileren en verdichten 28
16 LEVEREN 29
160 LEVEREN GROND 29
1601 Zand 29
1602 Teelgrond 30

2 LEIDINGEN 30
21 VERWIJDEREN 30
214 KOLKEN 30

2141 Straat- en trottoirkolken 30
23 AANBRENGEN 30
231 LEIDINGEN 30
2313 PVC-leidingen 30
2317 Aansluitleidingen RWA 31
2318 Aansluitleidingen DWA 33
2319 Bijkomend werk 34
233 PUTTEN 35
2336 Putranden 35
234 KOLKEN 35
2341 Straat- en trottoirkolken 35
235 LIJNAFWATERING 37
2351 Draingoten 37
24 CONTROLE 37
241 LEIDINGEN 38
2411 Betonleidingen 38
2413 PVC-leidingen 38
26 LEVEREN 39
264 KOLKEN 39
2641 Kolken ééndelig 39
2642 Kolken tweedelig 40
28 REVISIE 40
281 LEIDINGEN 40
2810 Revisietekeningen 40

3 WATERBOUW 40
31 VERWIJDEREN 41
314 DAMWAND 41
3141 Damwand van hout 41
33 AANBRENGEN 41
332 KUNSTWERKEN 41
3321 Kleine kunstwerken 41
335 BESCHOEIING EN BETUINING 41
3351 Beschoeiing van hout 41

4 VERHARDINGEN 42
40 VOORBEREIDEND WERK 42
403 ASFALT 42
4031 Zagen 42
41 VERWIJDEREN 42
411 FUNDERING 42
4111 Ongebonden funderingsmateriaal 42
412 OPSLUITINGEN 43
4121 Trottoirbanden 43
4124 Opsluitbanden 43
413 ASFALT 43
4131 Opbreken niet-teerhoudend asfalt 43
414 BETON 44
4141 Geprefabriceerde betonplaten 44
415 BESTRATING 44
4151 Betontegels 44
4153 Betonstraatstenen 44
42 VERVOEREN 44
425 BESTRATING 44
4253 Betonstraatstenen 44
43 AANBRENGEN 45
431 FUNDERING 45
4310 Voorbereidende werkzaamheden 45
4312 Menggranulaat bestrating en halfverharding 45
432 OPSLUITINGEN 46
4321 Trottoirbanden 46
4324 Opsluitbanden 47
435 BESTRATING 47
4350 Afwerken baan 47
4351 Betontegels 48
4352 Straatbakstenen 48
4353 Tijdelijke voorzieningen 49
4357 Molgoten 49
4358 Markeringen 49
4359 Snelheidsremmende bestrating 50
436 HALFVERHARDING 50
4361 Natuurlijke materialen 50
46 LEVEREN 50
461 FUNDERING 50
4611 Steenmengsel 50
462 OPSLUITINGEN 50
4621 Trottoirbanden 50
4624 Opsluitbanden 51
465 BESTRATING 52
4651 Betontegels 52

4652 Straatklinkers 52
4653 Betonstraatstenen 53
48 REVISIE 53
481 INFRASTRUCTUUR 53
4811 Inmeten revisiegegevens 53
49 BIJKOMEND WERK 53
492 OPSLUITINGEN 53
4921 Trottoirbanden 53
4924 Opsluitbanden 53

5 BEBAKENING 54
51 VERWIJDEREN 54
512 BEBORDING 54
5121 Binnen bebouwde kom 54
53 AANBRENGEN 54
532 BEBORDING 54
5321 Binnen bebouwde kom 54

6 INRICHTING 55
63 AANBRENGEN 55
632 STRAATMEUBILAIR 55
6321 Overig meubilair 55
6322 Boomspiegels 55
633 SPEELTOESTELLEN 56
6330 Speeltoestellen Nelly Sachslaan 56
6331 Speeltoestellen Ernest Hemingwaypark 56
6333 Spelaanleidingen 57
68 REVISIE 57
681 STRAATMEUBILAIR 57
6811 Inmeten revisiegegevens 57

7 GROENVOORZIENINGEN 58
70 VOORBEREIDEND WERK 58
701 BOMEN 58
7014 Inmeten en uitzetten 58
7015 Grondwerk t.b.v. bomen in verharding 58
71 VERWIJDEREN 59
713 BOSPLANTSOEN 59
7131 Plantsoen 59
73 AANBRENGEN 59
730 VOORBEREIDEND WERK 59
7301 Grondverbetering bomen in verharding 59
731 BOMEN 60
7312 Planten bomen 60
7313 Bijkomende werkzaamheden 60
732 SIERHEESTERS 60
7321 Grondverbetering sierheesters 61
7322 Planten heesters 61
734 HAAGPLANTSOEN 61
7341 Grondverbetering haagplantsoen 61
7342 Planten haagplantsoen 61
735 SIERBEPLANTING 63
7351 Grondverbetering sierbeplanting 63
7352 Planten sierbeplanting (vaste planten) 63
736 WATERPLANTEN 63
7362 Planten waterplanten 63
737 GRAS 63
7371 Grondverbetering grasoppervlakken 63
7372 Zaaien 64
7373 Beregenen t.b.v. ontkiemen zaad 64
76 LEVEREN 65
761 BOMEN 65
7611 Leveren bomen - 1e grootte 65
7612 Leveren bomen - 2e grootte 65
7613 Leveren bomen - 3e grootte 66
7614 Leveren bomen - wilgen kavels 66
765 SIERBEPLANTING 66
7651 Leveren sierbeplanting 66
78 NAZORG 66
780 VOORBEREIDEND WERK 66
7801 Inboetlijst 66
781 BOMEN 67
7811 Controle bomen 67
7812 Onkruidbeheersing in boomspiegel 67
7813 Maaien rondom boomstammen 67
7814 Watergeven bomen 67
7815 Snoeien bomen 68
7818 Inboeten 68
782 SIERHEESTERS 68
7822 Onkruidbeheersing sierheesters 68

7823 Verwerken vrijgekomen materiaal onkruidvrij maken 68
7828 Inboeten 69
784 HAAGPLANTSOEN 69
7848 Inboeten 69
785 SIERBEPLANTING 69
7852 Onkruidbeheersing sierplantsoen 69
7858 Inboeten 69
786 WATERPLANTEN 70
7868 Inboeten 70
787 GRAS 70
7872 Maaien 70
7873 Verwerken vrijgekomen maaisel 70
79 REVISIE 71
791 GROENVOORZIENINGEN 71
7911 Inmeten revisiegegevens 71

8 OVERIGE WERKZAAMHEDEN 71
81 VERKEERSMAATREGELEN 71
811 TIJDELIJKE MAATREGELEN 71
8111 Diverse voorzieningen 71
8113 Tijdelijke afzettingen en bebording 72
8114 Omleidingsroutes 72
82 BEMALINGEN 73
822 BRONBEMALING 73
8220 Bemaling t.b.v. werkzaamheden in den droge 73
826 MONITORING EN REGISTRATIE 73
8262 Bemalingen 73
83 LEIDINGEN 74
832 PROEFSLEUVEN 74
8321 K&L-profielen 74
85 WERK ALGEMENE AARD 74
850 VERZEKERINGEN 74
8501 CAR-verzekering 74
852 T.B.S. WERKNEMERS EN MATERIEEL 74
8521 Werknemers 74
8522 Materieel 74

9 Staartposten 75
91 Eenmalige kosten 75
95 Stelposten 75

3. B e p a l i n g e n **77**

01 Algemeen en administratief 79
01 01 Algemene bepalingen 79
01 02 Betalingsregelingen: aannemingssom 79
01 04 Betalingsregelingen: risicoregeling 79
01 07 Zekerheidstelling 79
01 08 Bijdragen 80
01 09 Kabels en leidingen 80
01 11 Verband met andere werken 80
01 13 Kwaliteitsplan, algemeen tijdschema, werkplan 80
01 14 Bouwstoffen 81
01 16 Verzekeringen 81
01 17 Vrijgekomen materialen 82
01 18 Bescherming te handhaven beplanting 82
01 19 Arbeidsomstandigheden 83
01 21 Meetwerkzaamheden 83

22 Technische bepalingen grondwerken 83
22 02 Eisen en uitvoering grondwerken, algemeen 83
22 06 Bouwstoffen - grondwerken, algemeen 83
22 07 Meet- en verrekenmethoden grondwerken, algemeen 83
25 Technische bepalingen leidingwerk 84
25 02 Eisen en uitvoering leidingwerk, algemeen 84
25 13 Informatie-overdracht rioleringen 84
25 15 Bijbehorende verplichtingen 84
28 Funderingslagen 85
28 12 Eisen en uitvoering lagen van steenmengsel 85
28 14 Risicoverdeling en garanties lagen van steenmengsel 85

31 Wegverhardingen II 85
31 42 Eisen en uitvoering straatwerk 85
31 43 Informatie-overdracht elementenverharding 85

44 Technische bepalingen houtconstructies 85
44 02 Eisen en uitvoering houtconstructies 85
44 03 Bijbehorende verplichtingen houtconstructies 86

51 Technische bepalingen groenvoorzieningen 86
51 01 Eisen groenbedrijf 86
51 02 Eisen en uitvoering groenvoorzieningen 86
51 04 Risicoverdeling en garanties groenvoorzieningen 87
51 06 Bouwstoffen 87

62 Technische bepalingen verkeersmaatregelen 88
62 02 Eisen en uitvoering verkeersmaatregelen 88
62 04 Risicoverdeling en garanties verkeersmaatregelen bij Werk in Uitvoering 89

71 Technische bepalingen inrichting openbare ruimte 89
71 21 Begrippen straatmeubilair 89
71 22 Eisen en uitvoering straatmeubilair 89
71 26 Bouwstoffen straatmeubilair 89

0. Totstandkoming van de overeenkomst

PAR

0.01 Aanbesteder

GEM Vroondaal C.V.
Vroonhoevelaan 2
2553 ES 'S-GRAVENHAGE
(T) 070 40 40 447
(E) info@vroondaal.nl

0.02 Procedure
Een nationale aanbesteding volgens de openbare procedure overeenkomstig het Aanbestedingsreglement Werken 2012 (ARW 2012).

0.03 Inlichtingen inschrijvingsfase

1. Inlichtingen kunnen uitsluitend schriftelijk worden verkregen. Uw vragen kunt u per email tot en met dinsdag 8 december 2015 om 12.00 uur indienen bij:

   Waalpartners bv
   Contactpersoon: de heer F.J. Toussaint
   (E) FT@waalpartners.nl

2. De Nota van Inlichtingen wordt uiterlijk 6 dagen voorafgaand aan de aanbesteding gepubliceerd op Tenderned.

0.04 Inschrijving

1. Verwezen wordt naar artikel 01.01.02 van de Standaard RAW Bepalingen (Standaard 2010).

2. Bij de inschrijving moet worden gevoegd:
   a. een volledig ingevulde en ondertekende inschrijvingsbiljet met bijbehorende inschrijvingsstaat;
   b. een door de inschrijver volledig ingevulde en ondertekende Eigen Verklaring (model ARW 2012) overeenkomstig het bij dit bestek gevoegde model. In het geval van inschrijving door een combinatie van ondernemingen dient ieder van de ondernemingen een Eigen Verklaring (model ARW 2012) in te vullen en te ondertekenen.
   c. een verklaring zoals genoemd in artikel 2.22.3 van het ARW 2012.

3. Op verzoek van de aanbestedende dienst dient de aannemer de volgende formele bewijsstukken, als bedoeld in de Eigen Verklaring, te overleggen:
   a. een gedragsverklaring aanbesteden, of een vergelijkbare verklaring of beschikking uit het land van herkomst, welke niet meer dan 2 jaar oud is, waaruit blijkt dat de onderneming in de vier jaar voorafgaand aan deze aanbestedingsprocedure bij een rechterlijke beslissing niet veroordeeld is geweest voor een delict dat de beroepsmoraliteit van de onderneming in het gedrang brengt als bedoeld in artikel 5 van de Beleidsregels integriteit en uitsluiting bij aanbestedingen in BIBOB-sectoren. De onderneming staat er voor in dat deze verklaring op het moment dat deze wordt overlegd overeenstemt met de werkelijke situatie waarin de onderneming zich op dat moment bevindt.
   b. een verklaring van de griffier van de bevoegde rechtbank, of een vergelijkbare verklaring uit het land van herkomst, welke niet meer dan 6 maanden oud is, waaruit blijkt dat de onderneming niet in staat van faillissement, vereffening, surséance van betaling of akkoord verkeerd, of de onderneming zijn werkzaamheden gestaakt heeft of verkeert in een andere soortgelijke toestand ingevolge een gelijkaardige procedure van de nationale wettelijke regeling. De onderneming staat er voor in dat deze verklaring op het moment dat deze wordt overlegd overeenstemt met de werkelijke situatie waarin de onderneming zich op dat moment bevindt;
   c. een verklaring van de ontvanger der belastingen onder wie de inschrijver ressorteert, of een vergelijkbare verklaring uit het land van herkomst, welke niet meer dan 6 maanden oud is, waaruit blijkt dat de onderneming aan zijn verplichtingen voldaan heeft ten aanzien van de betaling van de sociale-verzekeringsbijdragen overeenkomstig de wettelijke bepalingen van het land waar hij gevestigd is of van het land van de aanbestedende dienst. De onderneming staat er voor in dat deze verklaring op het moment dat deze wordt overlegd overeenstemt met de werkelijke situatie waarin de onderneming zich op dat moment bevindt.
   d. een bewijs, of een vergelijkbare verklaring uit het land van herkomst, welke niet meer dan 6 maanden oud is, waaruit blijkt dat de onderneming staat ingeschreven in het handelsregister.

4. De inschrijver moet binnen zeven (7) kalenderdagen na een daartoe strekkend verzoek van de aanbestedende dienst de formele bewijsstukken als bedoeld in de Eigen Verklaring overleggen. Het niet of niet tijdig verstrekken van deze bewijsstukken heeft tot gevolg dat de inschrijver wordt uitgesloten van opdrachtverlening.

5. Onderaanneming
   a. indien een gedeelte van de opdracht in onderaanneming zal worden verricht heeft de inschrijver vooraf schriftelijke toestemming nodig van de aanbestedende dienst voor het contracteren van de onderaannemer;
   b. indien een onderaannemer van de inschrijver voldoet aan één of meer 'Uitsluitingsgronden' als genoemd in hoofdstuk 4 van de Eigen Verklaring (model ARW 2012), kan de aanbestedende dienst besluiten dat de door de inschrijver gekozen onderaannemer niet wordt geaccepteerd;
   c. indien de onderaannemer pas na het verlenen van de opdracht bekend wordt, is het hiervoor bepaalde inzake het in onderaanneming uitvoeren van een gedeelte van de opdracht eveneens van toepassing, met dien verstande dat voor 'aanbestedende dienst' gelezen met worden 'opdrachtgever'.

6. De te verstrekken gegevens worden getoetst aan de volgende criteria:
   a. met betrekking tot de economische en financiële draagkracht dient de inschrijver:
      - in de laatste drie boekjaren een gemiddelde omzet aan werken in de GWW-sector hebben bereikt gelijk aan of groter dan € 2.000.000,00.

      Voor een inschrijver bestaande uit een combinatie van ondernemingen geldt eveneens de hierboven vermelde eis, mits de inschrijvende combinatie aan de aanbestedende dienst kan aantonen, bijvoorbeeld door middel van

PAR

opdracht noodzakelijke economische en financiële draagkracht van de afzonderlijke combinanten.

b. met betrekking tot de technische bekwaamheid dient de inschrijver:
- in de periode van vijf jaar, voorafgaand aan de dag van aanbesteding van dit bestek, op een vakkundige en regelmatige wijze hebben uitgevoerd en tijdig hebben opgeleverd, verleend uitstel daarin begrepen, ten minste één (1) vergelijkbaar werk op het gebied van woonrijp maken (w.o. aanbrengen elementenverhardingen en groenvoorzieningen) met een aanneemsom of gefactureerd bedrag gelijk aan of groter dan: € 1.000.000,00.

  Voor een inschrijver bestaande uit een combinatie van ondernemingen geldt eveneens de hierboven vermelde eis, mits de inschrijvende combinatie aan de aanbestedende dienst kan aantonen, bijvoorbeeld door middel van een overeenkomst tussen combinanten, dat de combinatie daadwerkelijk kan beschikken over de voor de uitvoering van de opdracht noodzakelijke technische bekwaamheid en middelen van de afzonderlijke combinanten.

- in het bezit te zijn van een kwaliteitssysteemcertificaat op basis van de norm NEN-EN-ISO 9001:2008 'Kwaliteitsmanagementsystemen - Eisen', dat betrekking heeft op de aard van het werk. Dit certificaat moet zijn afgegeven door een certificatie-instelling, die daartoe is erkend door een nationale accreditatie-instelling (in Nederland: de Raad voor Accreditatie). In het geval van inschrijving door een combinatie van ondernemingen dient de combinatie respectievelijk dienen alle combinanten in het bezit te zijn van het hiervoor bedoelde kwaliteitssysteemcertificaat. Indien afzonderlijke certificaten van de combinanten worden overgelegd, moeten deze certificaten gezamenlijk overeenkomen met de aard van het werk.

- in het bezit te zijn van een geldig VCA ** -certificaat dat betrekking heeft op de aard van het werk. In het geval van inschrijving door een combinatie van ondernemingen dienen alle combinanten in het bezit te zijn van een VCA-certificaat.

7. Indien een gedeelte van de opdracht in onderaanneming zal worden verricht, dan dient elke onderaannemer de vragen 1 en 2 van de bij het bestek gevoegde Eigen Verklaring in te vullen en te ondertekenen. De inschrijver dient deze Eigen Verklaring(en) van de door hem in te zetten onderaannemer(s) te voegen bij de door hem in te dienen Eigen Verklaring.

   Het bepaalde in artikel 2.5 van het ARW 2012 is van toepassing, waarbij voor 'inschrijver' moet worden gelezen 'onderaannemer'.

   Indien de onderaannemer eerst na het verlenen van de opdracht bekend wordt of indien tijdens de uitvoering van het werk een andere onderaannemer wordt ingeschakeld, dient deze de Eigen Verklaring in te vullen en te ondertekenen. Het bepaalde in artikel 2.5 van het ARW 2012 is van toepassing, waarbij voor 'inschrijver' moet worden gelezen 'onderaannemer' en voor 'aanbesteder' 'opdrachtgever'.

0.05 Inschrijvingsstaat
Verwezen wordt naar artikel 01.01.03 en 01.01.04 van de Standaard RAW Bepalingen (Standaard 2010).

0.06 Aanbesteding
De aanbesteding overeenkomstig de procedure als vermeld in paragraaf 0.02 wordt gehouden op donderdag 17 december 2015 om 15.00 uur te:

Vroondaal Ontwikkeling
Bezoekadres:
Vroonhoevelaan 2
2553 ES DEN HAAG
(T) 070 4040447

De inschrijving (inclusief bijlagen) dient tussen 14.45 uur en 15.00 uur in de aanwezige bus te worden gedeponeerd. De inschrijvingsbiljetten zullen na de aangegeven tijd, in bijzijn van de inschrijvers, worden geopend en voorgelezen.

0.07 Opdracht
Het gunningscriterium, als bedoeld in artikel 2.3.8 van het ARW 2012, is de laagste prijs.

Motivatie laagste prijs:
a. de gevraagde prestatie is in sterke mate gestandaardiseerd in de markt;
b. grote verschillen in kwaliteit zijn niet te verwachten;
c. de inhoud en omvang van de opdracht zijn eenduidig vastgelegd;
d. de administratieve last voor zowel de inschrijver als de aanbestedende dienst staat niet in verhouding tot de inhoud en omvang van het werk.

1. Algemeen

PAR

1.01 Opdrachtgever
GEM Vroondaal C.V.
Vroonhoevelaan 2
2553 ES 'S-GRAVENHAGE
(T) 070 40 40 447
(E) info@vroondaal.nl

1.02 Directie
De directie zal worden gevoerd door of namens GEM Vroondaal C.V.

1.03 Locatie
Het uit te voeren werk is gelegen tussen de Madepolderweg en Boomaweg in de gemeente Den Haag.

1.04 Algemene beschrijving
Het werk bestaat in hoofdzaak uit:
- het uitvoeren van grondwerken;
- het uitvoeren van leidingwerken;
- het uitvoeren van verhardingswerken;
- het aanbrengen van wegbebakening;
- het aanbrengen van groenvoorzieningen;
- het uitvoeren van overige en algemene werken.

1.05 Tijdsbepaling
De opdrachtgever is, onder voorbehoud van bezwaren tijdens de aanbestedingsprocedure, voornemens de schriftelijke opdracht te verstrekken in de periode half januari - half februari 2015.
Het werk zal in zeven deelfasen worden uitgevoerd, waarbij feitelijke start uitvoering van elke deelfase schriftelijk door de opdrachtgever zal worden opgedragen. Start werkzaamheden van elke deelfase dient uiterlijk 5 werkdagen na schriftelijke (deel)opdracht te geschieden.

De opdrachtgever is voornemens om bij schriftelijk opdracht in de periode half januari - half februari 2015, ook opdracht te verstrekken voor de uitvoering van deelfase A. De data van schriftelijke opdrachtverlening voor de overige deelfasen zijn nog niet bekend.

Deelfase A moet uiterlijk binnen 60 werkbare werkdagen na deelopdracht opgeleverd worden.
Deelfase B moet uiterlijk binnen 25 werkbare werkdagen na deelopdracht opgeleverd worden.
Deelfase C moet uiterlijk binnen 35 werkbare werkdagen na deelopdracht opgeleverd worden.
Deelfase D moet uiterlijk binnen 35 werkbare werkdagen na deelopdracht opgeleverd worden.
Deelfase E moet uiterlijk binnen 20 werkbare werkdagen na deelopdracht opgeleverd worden.
Deelfase F moet uiterlijk binnen 20 werkbare werkdagen na deelopdracht opgeleverd worden.
Deelfase G moet uiterlijk binnen 40 werkbare werkdagen na deelopdracht opgeleverd worden.

Binnen een deelfase moeten de rioolaansluitingen, het voetpad en het parkeren 8 tot 2 weken voor oplevering van de woningen gerealiseerd worden. Ca. 6 weken na oplevering van de woningen in een fase dient gestart te worden met de realisatie van de rijbaan, het groen en de overige onderdelen. Tussenliggende periode telt niet mee in het aantal werkbare werkdagen.

Los van bovenstaande deelfasering dient het trottoir, de inritten en de groenberm langs de bestaande bebouwing van de Boomaweg (onderdeel van deelfase G) in het eerste kwartaal 2016 aangelegd te worden. Dit gedeelte moet uiterlijk na 10 werkbare werkdagen na deelopdracht opgeleverd te worden.

Het bedrag van de korting, bedoeld in paragraaf 42 lid 2 van de U.A.V. 2012 bedraagt € 500,00 per dag, berekend over de gehele aanneemsom en van toepassing op de tijdsbepaling van iedere afzonderlijke deelfase.

1.06 Onderhoudstermijn
De onderhoudstermijn als bedoeld in paragraaf 11 lid 1 van de U.A.V. 2012 bedraagt 12 maanden. De onderhoudstermijn gaat in na de gehele afronding van een deelfase.

1.07 Kwaliteitsborging
Van de aannemer wordt een kwaliteitsplan voor het uit te voeren werk verlangd overeenkomstig het bepaalde in artikel 01.13.02 van de Standaard RAW Bepalingen (Standaard 2010).

PAR

2. Beschrijving

2.1 Algemene gegevens

01 Tekeningen

Bij het bestek W15-11120-BT-01 "Woonrijp maken Vroondaal Zuid fase 1A" behoren 15 bestekstekeningen :

tek. nr.	onderwerp	wijz.nr.	datum
W15-11120-BT-01	BESTAANDE SITUATIE FASE 1A	1	20-11-2015
W15-11120-BT-02	OPRUIMINGSPLAN FASE 1A	1	20-11-2015
W15-11120-BT-03-1	INRICHTINGSPLAN, DEEL 1 VAN 4	1	20-11-2015
W15-11120-BT-03-2	INRICHTINGSPLAN, DEEL 2 VAN 4	1	20-11-2015
W15-11120-BT-03-3	INRICHTINGSPLAN, DEEL 3 VAN 4	1	20-11-2015
W15-11120-BT-03-4	INRICHTINGSPLAN, DEEL 4 VAN 4	1	20-11-2015
W15-11120-BT-04	PROFIELEN	1	20-11-2015
W15-11120-BT-05	DETAILS	1	20-11-2015
W15-11120-BT-06-1	RIOOL EN KOLKEN, DEEL 1 VAN 4	1	20-11-2015
W15-11120-BT-06-2	RIOOL EN KOLKEN, DEEL 2 VAN 4	1	20-11-2015
W15-11120-BT-06-3	RIOOL EN KOLKEN, DEEL 3 VAN 4	1	20-11-2015
W15-11120-BT-06-4	RIOOL EN KOLKEN, DEEL 4 VAN 4	1	20-11-2015
W15-11120-BT-07	GROENPLAN	1	20-11-2015
W15-11120-BT-08	BEBORDINGSPLAN	1	20-11-2015
W15-11120-BT-09	DEELFASERING	1	20-11-2015

02 Peilen en hoofdafmetingen

De hoogteligging en de hoofdafmetingen van het te maken werk zijn op de bestekstekening(en) aangegeven. De bestekstekening(en) worden desgewenst ten behoeve van de uitvoering digitaal (in DGN-, DXF-, of DWG-formaat) aan de aannemer ter beschikking gesteld.

De directie zal 3 hoofdpunten in het werk aangegeven. De hoofdpunten worden aangegeven in RD-coördinaten met een bijbehorende hoogte.

Alle hoogten zijn en worden opgegeven in meters ten opzichte van N.A.P.

Het (theoretische) polderwaterpeil bedraagt N.A.P. - 1,33 m.
Het (theoretische) boezemwaterpeil bedraagt N.A.P. - 0,43 m.

03 Bijlagen

De volgende bijlagen behoren tot het bestek:
- Eigen Verklaring;
- V&G-plan;
- grondbalans;
- instructiekaart verantwoord aanbrengen elementenverharding;
- 60.10.10.05 Spielkombination Ritterturme Variante Den Haag;
- formulier 'Werken bij Haagse bomen'.

Gedurende de uitvoering van werkzaamheden conform dit bestek moet rekening gehouden worden met het formulier 'Werken bij Haagse Bomen'. Kosten die hier uit voortvloeien worden geacht onderdeel uit te maken van de inschrijving.

04 Voorschriften schouwvoerenden

Zonder toestemming van opdrachtgever alsmede:

Het Hoogheemraadschap van Delfland
Afdeling Peilbeheer
Postbus 3061
2601 DB DELFT

Bezoekadres:
Locatie: De Groote Lucht
Maassluissedijk 175
3133 KA VLAARDINGEN
(T) 010 4451500

mogen waterstanden van oppervlaktewater niet worden verlaagd.

05 Bereikbaarheid van terreinen

Het werk is bereikbaar via de Madepolderweg en Boomaweg, allen gelegen in stadsdeel Loosduinen in de gemeente Den Haag.

06 Fasering

De deelfasering is aangegeven op tekening W15-11120-BT-09.
Bij het uitvoeren van de verschillende deelfasen dient de aannemer minimaal rekening te houden met de volgende randvoorwaarden:
- De bestaande woningen en percelen langs de Boomaweg mogen maximaal tweemalig twee dagen afgesloten worden voor bestemmingsverkeer (auto's, fietsers en voetgangers);
- De lengte van het werkvak op de Boomaweg mag maximaal 50 m bedragen;
- Na gereed komen van de werkzaamheden aan de nieuwe wegen dienen deze wegen afgesloten te worden voor bouwverkeer. De nieuwe wegen zijn uitsluitend bedoeld voor bestemmingsverkeer.

2.2 Nadere beschrijving

PAR

01 Verklaring van de hierna volgende staat
In de hierna volgende staat is een nadere beschrijving van het uit te voeren werk opgenomen.

02 Kenmerk resultaatsverplichting
Door een 'V' is aangegeven dat de daarop betrekking hebbende hoeveelheid resultaatsverplichting een verrekenbare hoeveelheid betreft als bedoeld in paragraaf 38 lid 1 van de UAV 2012. Afwijkingen worden verrekend overeenkomstig paragraaf 39 van de UAV 2012 met inachtneming van paragraaf 01.03 van de Standaard 2010.

Door een 'N' is aangegeven dat de daarop betrekking hebbende hoeveelheid resultaatsverplichting een niet verrekenbare hoeveelheid betreft als bedoeld in paragraaf 38 lid 2 van de UAV 2012.

Door een 'A' is aangegeven dat de op de desbetreffende resultaatsverplichting betrekking hebbende hoeveelheden te accorderen hoeveelheden zijn als bedoeld in artikel 01.01.05 van de Standaard 2010. Onder een te accorderen hoeveelheid wordt verstaan een hoeveelheid die nauwkeurig is te bepalen, door de aannemer is te controleren op basis van het bestek, de bij het bestek behorende documenten en eventueel door de opdrachtgever nader te verstrekken aanvullende gegevens en vervolgens in overleg tussen opdrachtgever en aannemer wordt vastgesteld.

03 Hoeveelheid ter inlichting
De in de kolom 'Hoeveelheid ter inlichting' vermelde hoeveelheden worden uitsluitend ter inlichting verstrekt. Wanneer deze hoeveelheden afwijken van die, af te leiden uit de resultaatsverplichting, zijn deze laatste bindend.

Door een 'L', respectievelijk 'T' is aangegeven of de daarop betrekking hebbende hoeveelheid een hoeveelheid bouwstof betreft die door de aannemer moet worden geleverd respectievelijk door de opdrachtgever ter beschikking wordt gesteld.

Door een 'I' is aangegeven dat de daarop betrekking hebbende hoeveelheid een hoeveelheid ter inlichting betreft niet zijnde een bouwstof die door de aannemer moet worden geleverd dan wel door de opdrachtgever ter beschikking wordt gesteld.

Tot een resultaatsverplichting behoort tevens, voor zover niet anders vermeld, het verwerken van de onder de desbetreffende bestekspost vermelde hoeveelheid ter inlichting.

04 Grenzen van de situering
De in de hierna volgende staat aangegeven grenzen van de situering zijn globaal. De directie is bevoegd de voorgeschreven werkzaamheden op andere plaatsen te laten uitvoeren dan in de posten omschreven, doch wel binnen de grenzen van het werk, zonder dat hiervoor bijbetaling plaatsvindt. De verrekening geschiedt op de daarvoor in aanmerking komende posten, onverminderd het bepaalde in paragraaf 34 van de UAV 2012.

PAR

BESTEKS-POST-NUMMER	CATALOGUSNUMMER HOOFD-CODE	DEFICODE 1 : 2 : 3 : 4 : 5 : 6	OMSCHRIJVING	EEN-HEID	HOEVEELHEID RESULTAATS-VERPLICHTING		HOEVEELHEID TER INLICHTING	
1			**GRONDWERK**					
10			**VOORBEREIDEND WERK**					
104			**BEKLEDING**					
1043			Akkerland en tuinbouwgrond					
104320	221142		Verwijderen vuilnis/puin. Situering: t.p.v. gehele werkterrein Betreft: op een aantal plaatsen voorkomend bouwafval van derden Grootte perceel: 300 are Betreft bouwafval van plastic, hout en steenachtig materiaal Materiaal verzamelen; verzamelde materiaal vervoeren naar naar een door het bevoegd gezag erkende verwerkingsinrichting	m3	25,00	V		
11			**ONTGRAVEN**					
111			**SLEUF**					
1111			Riolering met 1 streng					
111110	240102		Grond ontgraven t.b.v. sleuf. Situering: t.p.v. achterpaden ontwikkelveld 3, 4 en 5 Betreft: ontgraving t.b.v. kolkleiding 160 riool, aan te brengen volgens bestekspostnr(s). 231310 Lengte: ca. 400,0 m Grondsoort: zanderige klei Klasse: Wonen Taluds 2:1 Tot onderkant buizen, funderingen en putten Ontgravingshoogte gemiddeld 0,50 m Ontgravingsbreedte op sleufbodem ten minste 0,50 m Vrijgekomen grond vervoeren volgens bestekspostnr(s). 120310	m3	150,00	V		
112			**WATERGANG**					
1124			Dam in watergang					
112410	221125		Verwijderen dam. Situering: t.p.v. watergang langs Thomas Mannsingel Betreft: verwijderen dam met duiker Grondsoort: zanderige klei Klasse: Wonen Hoeveelheidsbepaling: m.b.v. theoretisch profiel van ontgraving Totaal te ontgraven ca.: 825 m3 Verlagen waterstand niet toegestaan Kruinbreedte van 5 tot 10 m Profiel watergang 10 m3/m of meer Dam met duiker van staal, 2 stuks per dam Lengte per duiker: 20,0 m Rond profiel: nominale middellijn van 500 mm tot 800 mm Vrijgekomen grond vervoeren volgens bestekspostnr(s). 120310 Overige vrijgekomen materialen vervoeren naar een depot binnen het werkgebied	st	3,00	N		
113			**CUNET**					

BESTEKS-POST-NUMMER	CATALOGUSNUMMER HOOFD-CODE	DEFICODE 1 : 2 : 3 : 4 : 5 : 6	OMSCHRIJVING	EEN-HEID	HOEVEELHEID RESULTAATS-VERPLICHTING		HOEVEELHEID TER INLICHTING	
1131		. . . . .	<u>Rijbaan en parkeerplaatsen</u>					
		. . . . .						
		. . . . .						
113110	220101	. . . . .	Grond ontgraven uit cunet.	m3	115,00	V		
		. . . . .	Situering: t.p.v. parkeerplaatsen Thomas					
		. . . . .	Mannsingel					
		. . . . .	Betreft: ontgraving cunet t.b.v. parkeerplaatsen					
		. . . . .	in bestrating					
		. . . . .	Lengte: ca. 340,0 m					
		. . . . .	Grondsoort: zand					
		. . . . .	Klasse: Wonen					
		. . . . .	Vrijgekomen grond vervoeren volgens					
		. . . . .	bestekspostnr(s). 120110					
		. . . . .	Hoeveelheidsbepaling: m.b.v. theoretisch profiel					
		. . . . .	van ontgraving, conform profiel J-J					
		9.	Grondsoorten niet gescheiden ontgraven					
		.1. . . .	Ontgravingshoogte gemiddeld 0,20 m					
		. .2. . .	Ontgravingsbreedte op bodem gemiddeld 1,70 m					
		. . .1. .	Taluds 1 : 0					
		. . . .2.	Toegestane positieve en negatieve afwijking 0,03 m					
		. . . . .						
113120	220101	. . . . .	Grond ontgraven uit cunet.	m3	85,00	V		
		. . . . .	Situering: t.p.v. Nelly Sachslaan, Ernest					
		. . . . .	Hemingwaypark en Selma Lagerloflaan					
		. . . . .	(tussenstraatjes)					
		. . . . .	Betreft: ontgraving cunet t.b.v. parkeerplaatsen					
		. . . . .	in bestrating					
		. . . . .	Lengte: 60,0 m					
		. . . . .	Grondsoort: zanderige klei					
		. . . . .	Klasse: Wonen					
		. . . . .	Vrijgekomen grond vervoeren volgens					
		. . . . .	bestekspostnr(s). 120310					
		. . . . .	Hoeveelheidsbepaling: m.b.v. theoretisch profiel					
		. . . . .	van ontgraving, conform profiel H-H					
		9.	Grondsoorten niet gescheiden ontgraven					
		.1. . . .	Ontgravingshoogte gemiddeld 0,70 m					
		. .2. . .	Ontgravingsbreedte op bodem gemiddeld 2,00 m					
		. . .1. .	Taluds 1 : 0					
		. . . .2.	Toegestane positieve en negatieve afwijking 0,03 m					
		. . . . .						
113130	220101	. . . . .	Grond ontgraven uit cunet.	m3	90,00	V		
		. . . . .	Situering: t.p.v. Thomas Mannsingel					
		. . . . .	Betreft: ontgraving cunet t.b.v. inritten in					
		. . . . .	bestrating naar kavelbruggen					
		. . . . .	Lengte: 37,50 m					
		. . . . .	Aantal inritten: 7 stuks					
		. . . . .	Grondsoort: zanderige klei					
		. . . . .	Klasse: Wonen					
		. . . . .	Vrijgekomen grond vervoeren volgens					
		. . . . .	bestekspostnr(s). 120310					
		. . . . .	Hoeveelheidsbepaling: m.b.v. theoretisch profiel					
		. . . . .	van ontgraving					
		9.	Grondsoorten niet gescheiden ontgraven					
		.1. . . .	Ontgravingshoogte gemiddeld 0,50 m					
		. .3. . .	Ontgravingsbreedte op bodem gemiddeld 4,50 m					
		. . .1. .	Taluds 1 : 0					
		. . . .2.	Toegestane positieve en negatieve afwijking 0,03 m					
		. . . . .						
113140	220101	. . . . .	Grond ontgraven uit cunet.	m3	250,00	V		
		. . . . .	Situering: t.p.v. Nelly Sachslaan, Ernest					
		. . . . .	Hemingwaypark en Selma Lagerloflaan					
		. . . . .	(tussenstraatjes)					
		. . . . .	Betreft: ontgraving cunet t.b.v. rijbaan in					
		. . . . .	bestrating					
		. . . . .	Lengte: 180,0 m					
		. . . . .	Grondsoort: zanderige klei					
		. . . . .	Klasse: Wonen					
		. . . . .	Vrijgekomen grond vervoeren volgens					
		. . . . .	bestekspostnr(s). 120310					
		. . . . .	Hoeveelheidsbepaling: m.b.v. theoretisch profiel					
		. . . . .	van ontgraving, conform profiel H-H					
		9.	Grondsoorten niet gescheiden ontgraven					
		.1. . . .	Ontgravingshoogte gemiddeld 0,25 m					
		. .3. . .	Ontgravingsbreedte op bodem gemiddeld 5,50 m					
		. . .1. .	Taluds 1 : 0					
		. . . .2.	Toegestane positieve en negatieve afwijking 0,03 m					
		. . . . .						
113150	220101	. . . . .	Grond ontgraven uit cunet.	m3	340,00	V		

BESTEKS-POST-NUMMER	CATALOGUSNUMMER HOOFD-CODE	CATALOGUSNUMMER DEFICODE 1 : 2 : 3 : 4 : 5 : 6	OMSCHRIJVING	EEN-HEID	HOEVEELHEID RESULTAATS-VERPLICHTING		HOEVEELHEID TER INLICHTING	
		. . . . .	Situering: t.p.v. gehele werkterrein					
		. . . . .	Betreft: ontgraving cunet t.b.v. verbreden					
		. . . . .	aanwezige fundering volgens bestekspostnr. 431210					
		. . . . .	Grondsoort: zanderige klei					
		. . . . .	Klasse: Wonen					
		. . . . .	Vrijgekomen grond vervoeren volgens					
		. . . . .	bestekspostnr(s). 120310					
		. . . . .	Hoeveelheidsbepaling: m.b.v. theoretisch profiel					
		. . . . .	van ontgraving					
		9.	Grondsoorten niet gescheiden ontgraven					
		.1. . . .	Ontgravingshoogte gemiddeld 0,35 m					
		. .9. . .	Ontgravingsbreedte op bodem variabel tot 0,60 m					
		. . .1. .	Taluds 1 : 0					
		. . . .2.	Toegestane positieve en negatieve afwijking 0,03 m					
		. . . . .						
1133		. . . . .	Trottoirs					
		. . . . .						
		. . . . .						
113310	220101	. . . . .	Grond ontgraven uit cunet.	m3	80,00	V		
		. . . . .	Situering: t.p.v. voetpad Boomaweg, zijde					
		. . . . .	bestaande woningen					
		. . . . .	Betreft: ontgraving cunet t.b.v. voetpad in					
		. . . . .	bestrating					
		. . . . .	Lengte: 375,0 m					
		. . . . .	Grondsoort: zand					
		. . . . .	Klasse: Wonen					
		. . . . .	Vrijgekomen grond vervoeren volgens					
		. . . . .	bestekspostnr(s). 120110					
		. . . . .	Hoeveelheidsbepaling: m.b.v. theoretisch profiel					
		. . . . .	van ontgraving, conform profiel D-D					
		9.	Grondsoorten niet gescheiden ontgraven					
		.1. . . .	Ontgravingshoogte gemiddeld 0,10 m					
		. .2. . .	Ontgravingsbreedte op bodem gemiddeld 2,10 m					
		. . .1. .	Taluds 1 : 0					
		. . . .2.	Toegestane positieve en negatieve afwijking 0,03 m					
		. . . . .						
113330	220101	. . . . .	Grond ontgraven uit cunet.	m3	275,00	V		
		. . . . .	Situering: t.p.v. plantsoen Ernest Hemingwaypark					
		. . . . .	Betreft: ontgraving cunet t.b.v. voetpad in					
		. . . . .	halfverharding					
		. . . . .	Lengte: ca. 420,0 m					
		. . . . .	Grondsoort: zanderige klei					
		. . . . .	Klasse: Wonen					
		. . . . .	Vrijgekomen grond vervoeren volgens					
		. . . . .	bestekspostnr(s). 120310					
		. . . . .	Hoeveelheidsbepaling: m.b.v. theoretisch profiel					
		. . . . .	van ontgraving					
		9.	Grondsoorten niet gescheiden ontgraven					
		.1. . . .	Ontgravingshoogte gemiddeld 0,35 m					
		. .9. . .	Ontgravingsbreedte op bodem variabel					
		. . .1. .	Taluds 1 : 0					
		. . . .2.	Toegestane positieve en negatieve afwijking 0,03 m					
		. . . . .						
113350	220101	. . . . .	Grond ontgraven uit cunet.	m3	60,00	V		
		. . . . .	Situering: t.p.v. Francois Mauriaclaan en John					
		. . . . .	Steinbecklaan					
		. . . . .	Betreft: ontgraving cunet t.b.v. inritten in					
		. . . . .	bestrating					
		. . . . .	Lengte: 30,0 m					
		. . . . .	Aantal: 4 inritten					
		. . . . .	Grondsoort: zanderige klei					
		. . . . .	Klasse: Wonen					
		. . . . .	Vrijgekomen grond vervoeren volgens					
		. . . . .	bestekspostnr(s). 120310					
		. . . . .	Hoeveelheidsbepaling: m.b.v. theoretisch profiel					
		. . . . .	van ontgraving					
		9.	Grondsoorten niet gescheiden ontgraven					
		.1. . . .	Ontgravingshoogte gemiddeld 0,40 m					
		. .9. . .	Ontgravingsbreedte op bodem variabel					
		. . .1. .	Taluds 1 : 0					
		. . . .2.	Toegestane positieve en negatieve afwijking 0,03 m					
		. . . . .						
113360	220101	. . . . .	Grond ontgraven uit cunet.	m3	140,00	V		
		. . . . .	Situering: t.p.v. achterpad ontwikkelveld 3, 4 en					
		. . . . .	5					
		. . . . .	Betreft: ontgraving cunet t.b.v. voetpad in					
		. . . . .	bestrating					
		. . . . .	Lengte: 345,0 m					

BESTEKS-POST-NUMMER	CATALOGUSNUMMER HOOFD-CODE	DEFICODE 1 : 2 : 3 : 4 : 5 : 6	OMSCHRIJVING	EEN-HEID	HOEVEELHEID RESULTAATS-VERPLICHTING		HOEVEELHEID TER INLICHTING	
		. . . . .	Grondsoort: zanderige klei					
		. . . . .	Klasse: Wonen					
		. . . . .	Vrijgekomen grond vervoeren volgens					
		. . . . .	bestekspostnr(s). 120310					
		. . . . .	Hoeveelheidsbepaling: m.b.v. theoretisch profiel					
		. . . . .	van ontgraving					
		9.	Grondsoorten niet gescheiden ontgraven					
		.1. . . .	Ontgravingshoogte gemiddeld 0,20 m					
		. .2. . .	Ontgravingsbreedte op bodem gemiddeld 2,00 m					
		. . .1. .	Taluds 1 : 0					
		. . . .2.	Toegestane positieve en negatieve afwijking 0,03 m					
		. . . . .						
113370	220101	. . . . .	Grond ontgraven uit cunet.	m3	160,00	V		
		. . . . .	Situering: t.p.v. voetpad langs Nieuwevaart					
		. . . . .	richting madepolderweg					
		. . . . .	Betreft: ontgraving cunet t.b.v. voetpad in					
		. . . . .	bestrating					
		. . . . .	Lengte: 105,0 m					
		. . . . .	Grondsoort: zanderige klei					
		. . . . .	Klasse: Wonen					
		. . . . .	Vrijgekomen grond vervoeren volgens					
		. . . . .	bestekspostnr(s). 120310					
		. . . . .	Hoeveelheidsbepaling: m.b.v. theoretisch profiel					
		. . . . .	van ontgraving					
		9.	Grondsoorten niet gescheiden ontgraven					
		.1. . . .	Ontgravingshoogte gemiddeld 0,50 m					
		. .3. . .	Ontgravingsbreedte op bodem gemiddeld 3,00 m					
		. . .1. .	Taluds 1 : 0					
		. . . .2.	Toegestane positieve en negatieve afwijking 0,03 m					
		. . . . .						
114		. . . . .	**BEKLEDING**					
		. . . . .						
		. . . . .						
1142		. . . . .	<u>Bermen, taluds en weiden</u>					
		. . . . .						
		. . . . .						
114210	220103	. . . . .	Grond ontgraven uit bekleding.	m3	550,00	V		
		. . . . .	Situering: t.p.v. talud watergang langs Singel					
		. . . . .	Betreft: ontgraving uit bovenlaag talud t.b.v.					
		. . . . .	aanbrengen teelgrond					
		. . . . .	Grondsoort: bovengrond van zanderige klei					
		. . . . .	Klasse: Wonen					
		. . . . .	Vrijgekomen grond vervoeren volgens					
		. . . . .	bestekspostnr(s). 120310					
		. . . . .	Hoeveelheidsbepaling: m.b.v. theoretisch profiel					
		. . . . .	van ontgraving					
		.9. . . .	Dikte: variabel van 0,30 tot 0,65 m					
		. .2. . .	Breedte oppervlak gemiddeld 5,75 m					
		. . .9. .	Lengte: 320,0 m					
		. . . .2.	Toegestane positieve en negatieve afwijking 0,03 m					
		. . . . .						
114220	220103	. . . . .	Grond ontgraven uit bekleding.	m3	750,00	V		
		. . . . .	Situering: t.p.v. Ernest Hemingwaypark, Francois					
		. . . . .	Mauriaclaan en John Steinbecklaan					
		. . . . .	Betreft: ontgraving uit bovenlaag t.b.v.					
		. . . . .	inrichting plantsoen - gazon, kruidenruigte					
		. . . . .	Grondsoort: bovengrond van zanderige klei					
		. . . . .	Klasse: Wonen					
		. . . . .	Vrijgekomen grond vervoeren volgens					
		. . . . .	bestekspostnr(s). 120310					
		. . . . .	Hoeveelheidsbepaling: m.b.v. theoretisch profiel					
		. . . . .	van ontgraving					
		.1. . . .	Dikte gemiddeld 0,20 m					
		. .9. . .	Breedte oppervlak: variabel tot 6,0 m					
		. . . .2.	Toegestane positieve en negatieve afwijking 0,03 m					
		. . . . .						
114230	220103	. . . . .	Grond ontgraven uit bekleding.	m3	180,00	V		
		. . . . .	Situering: t.p.v. Ernest Hemingwaypark, Francois					
		. . . . .	Mauriaclaan en John Steinbecklaan					
		. . . . .	Betreft: ontgraving uit bovenlaag t.b.v.					
		. . . . .	inrichting plantsoen - beplantingsvakken					
		. . . . .	Grondsoort: bovengrond van zanderige klei					
		. . . . .	Klasse: Wonen					
		. . . . .	Vrijgekomen grond vervoeren volgens					
		. . . . .	bestekspostnr(s). 120310					
		. . . . .	Hoeveelheidsbepaling: m.b.v. theoretisch profiel					
		. . . . .	van ontgraving					
		.2. . . .	Dikte gemiddeld 0,40 m					

BESTEKS-POST-NUMMER	CATALOGUSNUMMER HOOFD-CODE	CATALOGUSNUMMER DEFICODE 1 : 2 : 3 : 4 : 5 : 6	OMSCHRIJVING	EEN-HEID	HOEVEELHEID RESULTAATS-VERPLICHTING		HOEVEELHEID TER INLICHTING	
		. .9. . .	Breedte oppervlak: variabel tot 7,0 m					
		. . . .2.	Toegestane positieve en negatieve afwijking 0,03 m					
		. . . . .						
114240	220103	. . . . .	Grond ontgraven uit bekleding.	m3	130,00	V		
		. . . . .	Situering: t.p.v. Nelly Sachslaan, Ernest					
		. . . . .	Hemingwaypark en Selma Lagerloflaan					
		. . . . .	(tussenstraatjes)					
		. . . . .	Betreft: ontgraving uit bovenlaag t.b.v.					
		. . . . .	beplantingsvakken					
		. . . . .	Grondsoort: bovengrond van zanderige klei					
		. . . . .	Klasse: Wonen					
		. . . . .	Vrijgekomen grond vervoeren volgens					
		. . . . .	bestekspostnr(s). 120310					
		. . . . .	Hoeveelheidsbepaling: m.b.v. theoretisch profiel					
		. . . . .	van ontgraving					
		.3. . . .	Dikte gemiddeld 0,50 m					
		. .1. . .	Breedte oppervlak gemiddeld 2,00 m					
		. . . .2.	Toegestane positieve en negatieve afwijking 0,03 m					
		. . . . .						
114250	220103	. . . . .	Grond ontgraven uit bekleding.	m3	150,00	V		
		. . . . .	Situering: t.p.v. Boomaweg					
		. . . . .	Betreft: ontgraving uit bovenlaag t.b.v.					
		. . . . .	inrichting plantsoen - gazon					
		. . . . .	Grondsoort: bovengrond van zanderige klei					
		. . . . .	Klasse: Wonen					
		. . . . .	Vrijgekomen grond vervoeren volgens					
		. . . . .	bestekspostnr(s). 120310					
		. . . . .	Hoeveelheidsbepaling: m.b.v. theoretisch profiel					
		. . . . .	van ontgraving					
		.2. . . .	Dikte gemiddeld 0,30 m					
		. .4. . .	Breedte oppervlak gemiddeld 22,00 m					
		. . .1. .	Oppervlakte 500 m2					
		. . . .2.	Toegestane positieve en negatieve afwijking 0,03 m					
		. . . . .						
1143		. . . . .	<u>Hagen</u>					
		. . . . .						
		. . . . .						
114310	220101	. . . . .	Grond ontgraven uit cunet.	m3	200,00	V		
		. . . . .	Situering: t.p.v. aan te brengen hagen					
		. . . . .	Betreft: ontgraving cunet t.b.v. hagen					
		. . . . .	Grondsoort: zanderige klei					
		. . . . .	Klasse: Wonen					
		. . . . .	Vrijgekomen grond vervoeren volgens					
		. . . . .	bestekspostnr(s). 120310					
		. . . . .	Hoeveelheidsbepaling: m.b.v. theoretisch profiel					
		. . . . .	van ontgraving, conform profiel					
		9.	Grondsoorten niet gescheiden ontgraven					
		.1. . . .	Ontgravingshoogte gemiddeld 0,20 m					
		. .1. . .	Ontgravingsbreedte op bodem gemiddeld 0,60 m					
		. . .1. .	Taluds 1 : 0					
		. . . .2.	Toegestane positieve en negatieve afwijking 0,03 m					
		. . . . .						
12		. . . . .	**VERVOEREN**					
		. . . . .						
		. . . . .						
120		. . . . .	**DEPOT**					
		. . . . .						
		. . . . .						
1201		. . . . .	<u>Zand</u>					
		. . . . .	Toepassen rijplaten volgens bestekspostnr(s).					
		. . . . .	811160					
		. . . . .						
120110	220201	. . . . .	Grond vervoeren.	m3	195,00	V		
		. . . . .	Betreft: vrijgekomen grond, ontgraven volgens					
		. . . . .	bestekspostnr(s). 113110, 113310					
		. . . . .	Grondsoort: zand					
		. . . . .	Hoeveelheidsbepaling: m.b.v. theoretisch profiel					
		. . . . .	van ontgraving					
		2.	Vervoeren naar: depot binnen werkgebied					
		. . . . .						
120120	220301	. . . . .	Grond verwerken in ophoging.	m3	195,00	V		
		. . . . .	Situering: t.p.v. depot binnen werkgebied					
		. . . . .	Betreft: grond vrijgekomen van ontgraving en					
		. . . . .	vervoerd volgens bestekspostnr(s). 120110					
		. . . . .	Grondsoort:					
		. . . . .	Zand					
		. . . . .	Hoeveelheidsbepaling: m.b.v. theoretisch profiel					
		. . . . .	van verwerking					

BESTEKS-POST-NUMMER	CATALOGUSNUMMER HOOFD-CODE	DEFICODE 1 : 2 : 3 : 4 : 5 : 6	OMSCHRIJVING	EEN-HEID	HOEVEELHEID RESULTAATS-VERPLICHTING		HOEVEELHEID TER INLICHTING	
		4.	Hoogte 3,00 m					
		.1. . . .	Zonder overhoogte					
		. . .9. .	Natuurlijke taluds					
		. . . .3.	Toegestane positieve en negatieve afwijking 0,05 m					
		. . . . .						
1203		. . . . .	Klei					
		. . . . .	Toepassen rijplaten volgens bestekspostnr(s).					
		. . . . .	811160					
		. . . . .						
120310	220201	. . . . .	Grond vervoeren.	m3	4.950,00	V		
		. . . . .	Betreft: vrijgekomen grond, ontgraven volgens					
		. . . . .	bestekspostnr(s). 111110, 112410, 113120, 113130,					
		. . . . .	113140, 113150, 113330, 113350, 113360, 113370,					
		. . . . .	114210, 114220, 114230, 114240, 114250, 114310,					
		. . . . .	701510, 701520, 701530					
		. . . . .	Grondsoort: zanderige klei					
		. . . . .	Hoeveelheidsbepaling: m.b.v. theoretisch profiel					
		. . . . .	van ontgraving					
		2.	Vervoeren naar: depot binnen werkgebied					
		. . . . .						
120320	220301	. . . . .	Grond verwerken in ophoging.	m3	4.950,00	V		
		. . . . .	Situering: t.p.v. depot binnen werkgebied					
		. . . . .	Betreft: grond vrijgekomen van ontgraving en					
		. . . . .	vervoerd volgens bestekspostnr(s). 120310					
		. . . . .	Grondsoort:					
		. . . . .	Zanderige klei					
		. . . . .	Hoeveelheidsbepaling: m.b.v. theoretisch profiel					
		. . . . .	van verwerking					
		4.	Hoogte 3,00 m					
		.1. . . .	Zonder overhoogte					
		. . .9. .	Natuurlijke taluds					
		. . . .3.	Toegestane positieve en negatieve afwijking 0,05 m					
		. . . . .						
13		. . . . .	**VERWERKEN**					
		. . . . .						
		. . . . .						
131		. . . . .	**SLEUF**					
		. . . . .						
		. . . . .						
1311		. . . . .	Riolering met 1 streng					
		. . . . .						
		. . . . .						
131110	240122	. . . . .	Aanvullen sleuf.	m3	150,00	V		
		. . . . .	Situering: t.p.v. achterpaden ontwikkelveld 3, 4					
		. . . . .	en 5					
		. . . . .	Betreft: aanvulling sleuf t.b.v. kolkleiding 160					
		. . . . .	riool, ontgraven volgens bestekspostnr(s). 111110					
		. . . . .	Lengte: ca. 400,0 m					
		2.	Aanvullingshoogte gemiddeld 0,50 m					
		.9. . . .	Aanvullen tot onderkant cunet met zand					
		. . . . .	150 m3 geleverd volgens bestekspostnr(s). 160110					
		. . . .1.	De aanvulling verdichten					
		. . . . .	Laagsgewijs in lagen van maximaal 0,30 m					
		. . . . .	Verdichtingsgraad: ten minste 96%					
		. . . . .	Gemiddelde verdichtingsgraad: ten minste 100%					
		. . . . .						
133		. . . . .	**CUNET**					
		. . . . .						
		. . . . .						
1331		. . . . .	Rijbaan en parkeerplaatsen					
		. . . . .						
		. . . . .						
133110	220301	. . . . .	Grond verwerken in cunet.	m3	120,00	V		
		. . . . .	Situering: t.p.v. Nelly Sachslaan, Ernest					
		. . . . .	Hemingwaypark en Selma Lagerloflaan					
		. . . . .	(tussenstraatjes)					
		. . . . .	Betreft: aanvulling cunet t.b.v. parkeerplaatsen					
		. . . . .	bestrating, ontgraven volgens bestekspostnr(s).					
		. . . . .	113120					
		. . . . .	Lengte: 60,0 m					
		. . . . .	Grondsoort:					
		. . . . .	zand in zandbed, geleverd volgens					
		. . . . .	bestekspostnr(s). 160120					
		. . . . .	Hoeveelheidsbepaling: m.b.v. theoretisch profiel					
		. . . . .	van verwerking					
		3.	Hoogte 1,00 m					
		.1. . . .	Zonder overhoogte					
		. . .1. . .	Kruinbreedte 2,00 m					

BESTEKS-POST-NUMMER	CATALOGUSNUMMER HOOFD-CODE	DEFICODE 1 : 2 : 3 : 4 : 5 : 6	OMSCHRIJVING	EEN-HEID	HOEVEELHEID RESULTAATS-VERPLICHTING		HOEVEELHEID TER INLICHTING	
		. . .1. .	Taluds 1 : 0					
		. . . .1.	Toegestane positieve en negatieve afwijking 0,02 m					
		2	Verdichten volgens bestekspostnr. 133520					
		. . . . .						
133120	220301	. . . . .	Grond verwerken in cunet.	m3	75,00	V		
		. . . . .	Situering: t.p.v. Thomas Mannsingel					
		. . . . .	Betreft: aanvulling cunet t.b.v. inritten					
		. . . . .	kavelbruggen, ontgraven volgens bestekspostnr(s).					
		. . . . .	113130					
		. . . . .	Grondsoort:					
		. . . . .	zand in zandbed, geleverd volgens					
		. . . . .	bestekspostnr(s). 160120					
		. . . . .	Hoeveelheidsbepaling: m.b.v. theoretisch profiel					
		. . . . .	van verwerking					
		2.	Hoogte 0,50 m					
		.1. . . .	Zonder overhoogte					
		. .2. . .	Kruinbreedte 4,50 m					
		. . .1. .	Taluds 1 : 0					
		. . . .1.	Toegestane positieve en negatieve afwijking 0,02 m					
		2	Verdichten volgens bestekspostnr. 133510					
		. . . . .						
1333		. . . . .	Trottoirs					
		. . . . .						
		. . . . .						
133310	220301	. . . . .	Grond verwerken in cunet.	m3	60,00	V		
		. . . . .	Situering: t.p.v. Boomaweg, zijde nieuwe woningen					
		. . . . .	Betreft: aanvulling cunet t.b.v. voetpad					
		. . . . .	Lengte: ca. 375,0 m					
		. . . . .	Grondsoort:					
		. . . . .	zand in zandbed, geleverd volgens					
		. . . . .	bestekspostnr(s). 160120					
		. . . . .	Hoeveelheidsbepaling: m.b.v. theoretisch profiel					
		. . . . .	van verwerking					
		1.	Hoogte 0,10 m					
		.1. . . .	Zonder overhoogte					
		. .1. . .	Kruinbreedte 1,50 m					
		. . .1. .	Taluds 1 : 0					
		. . . .1.	Toegestane positieve en negatieve afwijking 0,02 m					
		2	Verdichten volgens bestekspostnr. 133510					
		. . . . .						
133320	220301	. . . . .	Grond verwerken in cunet.	m3	155,00	V		
		. . . . .	Situering: t.p.v. Nelly Sachslaan, Ernest					
		. . . . .	Hemingwaypark, Selma Lagerloflaan					
		. . . . .	Betreft: aanvulling cunet t.b.v. voetpad					
		. . . . .	Lengte: ca. 775,0 m					
		. . . . .	Grondsoort:					
		. . . . .	zand in zandbed, geleverd volgens					
		. . . . .	bestekspostnr(s). 160120					
		. . . . .	Hoeveelheidsbepaling: m.b.v. theoretisch profiel					
		. . . . .	van verwerking					
		1.	Hoogte 0,10 m					
		.1. . . .	Zonder overhoogte					
		. .1. . .	Kruinbreedte 2,00 m					
		. . .1. .	Taluds 1 : 0					
		. . . .1.	Toegestane positieve en negatieve afwijking 0,02 m					
		2	Verdichten volgens bestekspostnr. 133510					
		. . . . .						
133340	220301	. . . . .	Grond verwerken in cunet.	m3	160,00	V		
		. . . . .	Situering: t.p.v. voetpad langs Nieuwevaart					
		. . . . .	Betreft: aanvulling cunet t.b.v. voetpad					
		. . . . .	Lengte: ca. 105,0 m					
		. . . . .	Grondsoort:					
		. . . . .	zand in zandbed, geleverd volgens					
		. . . . .	bestekspostnr(s). 160120					
		. . . . .	Hoeveelheidsbepaling: m.b.v. theoretisch profiel					
		. . . . .	van verwerking					
		2.	Hoogte 0,50 m					
		.1. . . .	Zonder overhoogte					
		. .2. . .	Kruinbreedte 3,00 m					
		. . .1. .	Taluds 1 : 0					
		. . . .1.	Toegestane positieve en negatieve afwijking 0,02 m					
		2	Verdichten volgens bestekspostnr. 133510					
		. . . . .						
133350	220301	. . . . .	Grond verwerken in cunet.	m3	85,00	V		
		. . . . .	Situering: t.p.v. Gabriela Mistrallaan en T.S.					
		. . . . .	Eliotlaan					
		. . . . .	Betreft: aanvulling cunet t.b.v. voetpad					
		. . . . .	Lengte: ca. 265,0 m					

BESTEKS-POST-NUMMER	CATALOGUSNUMMER HOOFD-CODE	DEFICODE 1 : 2 : 3 : 4 : 5 : 6	OMSCHRIJVING	EEN-HEID	HOEVEELHEID RESULTAATS-VERPLICHTING		HOEVEELHEID TER INLICHTING	
		. . . . .	Grondsoort:					
		. . . . .	zand in zandbed, geleverd volgens					
		. . . . .	bestekspostnr(s). 160120					
		. . . . .	Hoeveelheidsbepaling: m.b.v. theoretisch profiel					
		. . . . .	van verwerking					
		1.	Hoogte 0,20 m					
		.1. . . .	Zonder overhoogte					
		. .1. . .	Kruinbreedte 1,60 m					
		. . .1. .	Taluds 1 : 0					
		. . . .1.	Toegestane positieve en negatieve afwijking 0,02 m					
		2	Verdichten volgens bestekspostnr. 133510					
		. . . . .						
133360	220301	. . . . .	Grond verwerken in cunet.	m3	85,00	V		
		. . . . .	Situering: t.p.v. Francois Mauriaclaan en John					
		. . . . .	Steinbecklaan					
		. . . . .	Betreft: aanvulling cunet t.b.v. voetpad					
		. . . . .	Lengte: ca. 225,0 m					
		. . . . .	Grondsoort:					
		. . . . .	zand in zandbed, geleverd volgens					
		. . . . .	bestekspostnr(s). 160120					
		. . . . .	Hoeveelheidsbepaling: m.b.v. theoretisch profiel					
		. . . . .	van verwerking					
		1.	Hoogte 0,20 m					
		.1. . . .	Zonder overhoogte					
		. .1. . .	Kruinbreedte 1,80 m					
		. . .1. .	Taluds 1 : 0					
		. . . .1.	Toegestane positieve en negatieve afwijking 0,02 m					
		2	Verdichten volgens bestekspostnr. 133510					
		. . . . .						
133370	220301	. . . . .	Grond verwerken in cunet.	m3	15,00	V		
		. . . . .	Situering: t.p.v. Francois Mauriaclaan en John					
		. . . . .	Steinbecklaan					
		. . . . .	Betreft: aanvulling cunet t.b.v. uitstapstrook					
		. . . . .	Lengte: ca. 225,0 m					
		. . . . .	Grondsoort:					
		. . . . .	zand in zandbed, geleverd volgens					
		. . . . .	bestekspostnr(s). 160120					
		. . . . .	Hoeveelheidsbepaling: m.b.v. theoretisch profiel					
		. . . . .	van verwerking					
		1.	Hoogte 0,20 m					
		.1. . . .	Zonder overhoogte					
		. .1. . .	Kruinbreedte 0,30 m					
		. . .1. .	Taluds 1 : 0					
		. . . .1.	Toegestane positieve en negatieve afwijking 0,02 m					
		2	Verdichten volgens bestekspostnr. 133510					
		. . . . .						
133380	220301	. . . . .	Grond verwerken in cunet.	m3	75,00	V		
		. . . . .	Situering: t.p.v. Francois Mauriaclaan en John					
		. . . . .	Steinbecklaan					
		. . . . .	Betreft: aanvulling cunet t.b.v. inritten					
		. . . . .	Grondsoort:					
		. . . . .	zand in zandbed, geleverd volgens					
		. . . . .	bestekspostnr(s). 160120					
		. . . . .	Hoeveelheidsbepaling: m.b.v. theoretisch profiel					
		. . . . .	van verwerking					
		2.	Hoogte 0,50 m					
		.1. . . .	Zonder overhoogte					
		. .9. . .	Kruinbreedte variabel					
		. . .1. .	Taluds 1 : 0					
		. . . .1.	Toegestane positieve en negatieve afwijking 0,02 m					
		2	Verdichten volgens bestekspostnr. 133510					
		. . . . .						
133390	220301	. . . . .	Grond verwerken in cunet.	m3	210,00	V		
		. . . . .	Situering: t.p.v. achterpad ontwikkelveld 3, 4 en					
		. . . . .	5					
		. . . . .	Betreft: aanvulling cunet t.b.v. voetpad					
		. . . . .	Lengte: ca. 345,0 m					
		. . . . .	Grondsoort:					
		. . . . .	zand in zandbed, geleverd volgens					
		. . . . .	bestekspostnr(s). 160120					
		. . . . .	Hoeveelheidsbepaling: m.b.v. theoretisch profiel					
		. . . . .	van verwerking					
		1.	Hoogte 0,30 m					
		.1. . . .	Zonder overhoogte					
		. .1. . .	Kruinbreedte 2,00 m					
		. . .1. .	Taluds 1 : 0					
		. . . .1.	Toegestane positieve en negatieve afwijking 0,02 m					
		2	Verdichten volgens bestekspostnr. 133510					

BESTEKS-POST-NUMMER	CATALOGUSNUMMER HOOFD-CODE	DEFICODE 1 : 2 : 3 : 4 : 5 : 6	OMSCHRIJVING	EEN-HEID	HOEVEELHEID RESULTAATS-VERPLICHTING		HOEVEELHEID TER INLICHTING	
1334		. . . . .	Hagen					
		. . . . .						
		. . . . .						
133410	220301	. . . . .	Grond verwerken in cunet.	m3	300,00	V		
		. . . . .	Situering: t.p.v. aan te brengen hagen					
		. . . . .	Betreft: aanvulling cunet t.b.v. hagen, ontgraven					
		. . . . .	volgens bestekspostnr(s). 114310					
		. . . . .	Lengte: ca. 1.660,0 m					
		. . . . .	Grondsoort:					
		. . . . .	teelgrond, geleverd volgens					
		. . . . .	bestekspostnr(s). 160210					
		. . . . .	Hoeveelheidsbepaling: m.b.v. theoretisch profiel					
		. . . . .	van verwerking					
		1.	Hoogte 0,30 m					
		.1. . . .	Zonder overhoogte					
		. .1. . .	Kruinbreedte 0,60 m					
		. . .1. .	Taluds 1 : 0					
		. . . .1.	Toegestane positieve en negatieve afwijking 0,02 m					
		1	Profileren volgens bestekspostnr. 134410					
		. . . . .						
1335		. . . . .	Verdichten					
		. . . . .						
		. . . . .						
133510	220411	. . . . .	Verdichten zand c.q. niet samenhangende grond.	m2	4.300,00	V		
		. . . . .	Situering: t.p.v. gehele werkterrein					
		. . . . .	Betreft: zand met hoogte tot 0,60 m					
		. . . . .	Grondsoort: zand in zandbed					
		. . . . .	Hoeveelheidsbepaling: de hoeveelheid wordt					
		. . . . .	gelijkgesteld aan de som van de hoeveelheden van					
		. . . . .	de bestekspostnr(s). 133120, 133310, 133320,					
		. . . . .	133340, 133350, 133360, 133370, 133380, 133390					
		1.	Oppervlakken: horizontaal en flauwer als 1 : 4					
		.2. . . .	Dikte van de laag, waaraan verdichtingseisen					
		. . . . .	worden gesteld is maximaal 0,60 m					
		. .1. . .	Verdichtingsgraad: artikel 22.02.06 lid 05 van de					
		. . . . .	Standaard RAW Bepalingen					
		. . . . .						
133520	220412	. . . . .	Verdichten zand c.q. niet samenhangende grond.	m3	120,00	V		
		. . . . .	Situering: t.p.v. gehele werkterrein					
		. . . . .	Betreft: zand met hoogte van 0,60 m en meer					
		. . . . .	Grondsoort: zand in zandbed					
		. . . . .	Hoeveelheidsbepaling: de hoeveelheid wordt					
		. . . . .	gelijkgesteld aan de hoeveelheid van					
		. . . . .	bestekspostnr(s). 133110					
		. .1. . .	Verdichtingsgraad: artikel 22.02.06 lid 05 van de					
		. . . . .	Standaard RAW Bepalingen					
		. . . . .						
134		. . . . .	**BEKLEDING**					
		. . . . .						
		. . . . .						
1342		. . . . .	Bermen, taluds en weiden					
		. . . . .	De eerste 0,15 m teelgrond aanvulling dient over					
		. . . . .	een diepte van 0,15 m met de ondergrond te					
		. . . . .	worden doorgewerkt.					
		. . . . .						
134210	220302	. . . . .	Grond verwerken in bekleding.	m3	330,00	V		
		. . . . .	Situering: t.p.v. talud watergang langs Singel in					
		. . . . .	te zaaien met kruidenruigte					
		. . . . .	Betreft: aanvulling bermen langs watergang					
		. . . . .	Lengte: ca. 190,0 m					
		. . . . .	Grondsoort:					
		. . . . .	teelgrond, geleverd volgens bestekspostnr. 160210					
		. . . . .	Klasse: Wonen					
		. . . . .	Hoeveelheidsbepaling: m.b.v. theoretisch profiel					
		. . . . .	van verwerking, conform dwarsprofiel J-J					
		1.	Bovenvlak: helling ca. 1 : 3					
		.3. . . .	Dikte 0,30 m					
		. .2. . .	Breedte oppervlak 5,75 m					
		1	Profileren volgens bestekspostnr. 134430					
		. . . . .						
134220	220302	. . . . .	Grond verwerken in bekleding.	m3	150,00	V		
		. . . . .	Situering: t.p.v. talud watergang langs Singel in					
		. . . . .	beplantingsvakken					
		. . . . .	Betreft: aanvulling bermen langs watergang					
		. . . . .	Lengte: ca. 52,5 m					
		. . . . .	Grondsoort:					
		. . . . .	teelgrond, geleverd volgens bestekspostnr. 160210					
		. . . . .	Klasse: Wonen					

BESTEKS-POST-NUMMER	CATALOGUSNUMMER HOOFD-CODE	DEFICODE 1 : 2 : 3 : 4 : 5 : 6	OMSCHRIJVING	EEN-HEID	HOEVEELHEID RESULTAATS-VERPLICHTING		HOEVEELHEID TER INLICHTING	
		. . . . .	Hoeveelheidsbepaling: m.b.v. theoretisch profiel					
		. . . . .	van verwerking					
		1.	Bovenvlak: helling ca. 1 : 3					
		.4. . . .	Dikte 0,50 m					
		. .2. . .	Breedte oppervlak 5,75 m					
		1	Profileren volgens bestekspostnr. 134430					
		. . . . .						
134230	220302	. . . . .	Grond verwerken in bekleding.	m3	1.275,00	V		
		. . . . .	Situering: t.p.v. gazons en kruidenruigte Selma					
		. . . . .	Lageroflaan					
		. . . . .	Betreft: aanvulling plantsoenen					
		. . . . .	Grondsoort:					
		. . . . .	teelgrond, geleverd volgens					
		. . . . .	bestekspostnr(s). 160210					
		. . . . .	Klasse: Wonen					
		. . . . .	Hoeveelheidsbepaling: m.b.v. theoretisch profiel					
		. . . . .	van verwerking, conform dwarsprofiel					
		1.	Bovenvlak: helling 1 : 10					
		.3. . . .	Dikte 0,30 m					
		. .9. . .	Breedte oppervlak variabel					
		. . . .1.	Toegestane positieve en negatieve afwijking 0,02 m					
		1	Profileren volgens bestekspostnr. 134420					
		. . . . .						
134240	220302	. . . . .	Grond verwerken in bekleding.	m3	370,00	V		
		. . . . .	Situering: t.p.v. beplantingsvakken					
		. . . . .	Betreft: aanvulling plantsoenen					
		. . . . .	Grondsoort:					
		. . . . .	teelgrond, geleverd volgens					
		. . . . .	bestekspostnr(s). 160210					
		. . . . .	Klasse: Wonen					
		. . . . .	Hoeveelheidsbepaling: m.b.v. theoretisch profiel					
		. . . . .	van verwerking, conform dwarsprofiel					
		1.	Bovenvlak: helling 1 : 10					
		.4. . . .	Dikte 0,50 m					
		. .9. . .	Breedte oppervlak variabel					
		. . . .1.	Toegestane positieve en negatieve afwijking 0,02 m					
		1	Profileren volgens bestekspostnr. 134420					
		. . . . .						
134250	220302	. . . . .	Grond verwerken in bekleding.	m3	85,00	V		
		. . . . .	Situering: t.p.v. Ernest Hemingwaypark					
		. . . . .	Betreft: aanvulling ovalen					
		. . . . .	Grondsoort:					
		. . . . .	speelzand, geleverd volgens					
		. . . . .	bestekspostnr(s). 160140					
		. . . . .	Klasse: Wonen					
		. . . . .	Hoeveelheidsbepaling: m.b.v. theoretisch profiel					
		. . . . .	van verwerking					
		1.	Bovenvlak: helling 1 : 10					
		.3. . . .	Dikte 0,30 m					
		. .9. . .	Breedte oppervlak variabel					
		. . . .2.	Toegestane positieve en negatieve afwijking 0,03 m					
		. . . . .						
134260	220302	. . . . .	Grond verwerken in bekleding.	m3	130,00	V		
		. . . . .	Situering: t.p.v. Nelly Sachslaan, Ernest					
		. . . . .	Hemingwaypark en Selma Lagerloflaan					
		. . . . .	(tussenstraatjes)					
		. . . . .	Betreft: aanvulling plantsoenen					
		. . . . .	Grondsoort:					
		. . . . .	teelgrond, geleverd volgens					
		. . . . .	bestekspostnr(s). 160210					
		. . . . .	Klasse: Wonen					
		. . . . .	Hoeveelheidsbepaling: m.b.v. theoretisch profiel					
		. . . . .	van verwerking, conform dwarsprofiel H-H					
		1.	Bovenvlak: helling 1 : 10					
		.4. . . .	Dikte 0,50 m					
		. .1. . .	Breedte oppervlak 2,00 m					
		. . . .1.	Toegestane positieve en negatieve afwijking 0,02 m					
		1	Profileren volgens bestekspostnr. 134420					
		. . . . .						
1344		. . . . .	<u>Profileren en verdichten</u>					
		. . . . .						
		. . . . .						
134410	220421	. . . . .	Profileren van oppervlakken.	m2	1.000,00	V		
		. . . . .	Situering: t.p.v. hagen					
		. . . . .	Betreft: profileren van de aanvulling t.p.v.					
		. . . . .	hagen, aangebracht volgens bestekspostnr(s).133410					
		. . . . .	Lengte: ca. 1.660,0 m					
		. . . . .	Grondsoort: bovengrond van teelgrond					

BESTEKS-POST-NUMMER	CATALOGUSNUMMER HOOFD-CODE	DEFICODE 1 : 2 : 3 : 4 : 5 : 6	OMSCHRIJVING	EEN-HEID	HOEVEELHEID RESULTAATS-VERPLICHTING		HOEVEELHEID TER INLICHTING	
		. . . . .	Klasse: Wonen					
		. . . . .	Hoedanigheid grond: matig draagkrachtige grond					
		. . . . .	Gerekend is met een waterstand N.A.P. -1,33 m					
		1.	Oppervlakken boven water					
		. .1. . .	Oppervlakken: horizontaal en flauwer dan 1 : 5					
		. . .9. .	Breedte oppervlak 0,60 m					
		. . . .1.	Toegestane positieve en negatieve afwijking 0,02 m					
		. . . . .						
134420	220421	. . . . .	Profileren van oppervlakken.	m2	5.250,00	V		
		. . . . .	Situering: t.p.v. plantsoenen					
		. . . . .	Betreft: profileren van de bermbekleding,					
		. . . . .	aangebracht volgens bestekspostnr(s). 134230,					
		. . . . .	134240 en 134260					
		. . . . .	Grondsoort: bovengrond van teelgrond					
		. . . . .	Klasse: Wonen					
		. . . . .	Hoedanigheid grond: matig draagkrachtige grond					
		. . . . .	Gerekend is met een waterstand N.A.P. -1,33 m					
		1.	Oppervlakken boven water					
		. .1. . .	Oppervlakken: horizontaal en flauwer dan 1 : 5					
		. . .9. .	Breedte oppervlak variabel					
		. . . .2.	Toegestane positieve en negatieve afwijking 0,03 m					
		. . . . .						
134430	220499	. . . . .	Profileren en verdichten van oppervlakken.	m2	1.400,00	V		
		. . . . .	Situering: t.p.v. talud watergang langs Singel					
		. . . . .	Betreft: profileren en verdichten van de					
		. . . . .	taluds langs watergangen, aangevuld volgens					
		. . . . .	bestekspostnr(s). 134210 en 134220					
		. . . . .	Hoedanigheid grond: matig draagkrachtige grond					
		. . . . .						
134431	220421	. . . . .	Profileren van oppervlakken.	m2			1.400,00	I
		. . . . .	Grondsoort: teelgrond					
		. . . . .	Klasse: Wonen					
		. . . . .	Gerekend is met een waterstand N.A.P. - 1,33 m					
		1.	Oppervlakken boven water					
		. .3. . .	Oppervlakken:					
		. . . . .	Talud: 1 : 3					
		. . .6. .	Taludlengte gemiddeld 5,75 m					
		. . . .2.	Toegestane positieve en negatieve afwijking 0,03 m					
		. . . . .						
134432	220413	. . . . .	Verdichten grond.	m2			1.400,00	I
		. . . . .	Grondsoort: bovengrond van teelgrond					
		. . . . .	Klasse: Wonen					
		2.	Oppervlakken:					
		. . . . .	Talud: 1 : 3					
		.1. . . .	Verdichten in 1 gang - druk 0,02 tot 0,03 MPa					
		. . . . .						
16		. . . . .	**LEVEREN**					
		. . . . .						
		. . . . .						
160		. . . . .	**LEVEREN GROND**					
		. . . . .						
		. . . . .						
1601		. . . . .	<u>Zand</u>					
		. . . . .						
		. . . . .						
160110	220321	. . . . .	Leveren grond.	m3	150,00	V		
		. . . . .	Grondsoort:	m3			150,00	L
		. . . . .	Zand in aanvulling of ophoging					
		. . . . .	Betreft: zand t.b.v. bestekspostnr(s). 131110					
		. . . . .	Hoeveelheidsbepaling: m.b.v. theoretisch profiel					
		. . . . .	van verwerking					
		9.	Schone grond, ongereinigd, volgens het Besluit					
		. . . . .	Bodemkwaliteit					
		.1. . . .	Grond van natuurlijke oorsprong					
		. .1. . .	Leveren op de plaats van verwerking					
		. . . . .						
160120	220321	. . . . .	Leveren grond.	m3	1.570,00	V		
		. . . . .	Grondsoort:	m3			1.570,00	L
		. . . . .	Zand in zandbed					
		. . . . .	Betreft: zand t.b.v. bestekspostnr(s). 133110,					
		. . . . .	133120, 133310, 133320, 133350, 133360, 133370,					
		. . . . .	133380, 133390, 435030					
		. . . . .	Hoeveelheidsbepaling: m.b.v. theoretisch profiel					
		. . . . .	van verwerking					
		9.	Schone grond, ongereinigd, volgens het Besluit					
		. . . . .	Bodemkwaliteit					
		.1. . . .	Grond van natuurlijke oorsprong					
		. .1. . .	Leveren op de plaats van verwerking					

BESTEKS-POST-NUMMER	CATALOGUSNUMMER HOOFD-CODE	DEFICODE 1 : 2 : 3 : 4 : 5 : 6	OMSCHRIJVING	EEN-HEID	HOEVEELHEID RESULTAATS-VERPLICHTING		HOEVEELHEID TER INLICHTING	
160130	220321	. . . . .	Leveren grond.	m3	165,00	V		
		. . . . .	Grondsoort:	m3			165,00	L
		. . . . .	Brekerzand					
		. . . . .	Betreft: brekerzand t.b.v. bestekspostgroepen					
		. . . . .	4352, 4353, 4357, 4359					
		. . . . .	Hoeveelheidsbepaling: m.b.v. theoretisch profiel					
		. . . . .	van verwerking					
		9.	Schone grond, ongereinigd, volgens het Besluit					
		. . . . .	Bodemkwaliteit					
		. .1. . .	Leveren op de plaats van verwerking					
		. . . . .						
160140	220321	. . . . .	Leveren grond.	m3	85,00	V		
		. . . . .	Grondsoort:	m3			85,00	L
		. . . . .	Speelzand					
		. . . . .	Betreft: speelzand t.b.v. bestekspostnr(s). 134250					
		. . . . .	Hoeveelheidsbepaling: m.b.v. theoretisch profiel					
		. . . . .	van verwerking					
		9.	Schone grond, ongereinigd, volgens het Besluit					
		. . . . .	Bodemkwaliteit					
		. .1. . .	Leveren op de plaats van verwerking					
		. . . . .						
1602		. . . . .	<u>Teelgrond</u>					
		. . . . .						
		. . . . .						
160210	220321	. . . . .	Leveren grond.	m3	2.555,00	V		
		. . . . .	Grondsoort:	m3			2.555,00	L
		. . . . .	Teelgrond					
		. . . . .	Betreft: teelgrond t.b.v. bestekspostnr(s).					
		. . . . .	133410, 134210, 134220, 134230, 134240, 134260					
		. . . . .	Hoeveelheidsbepaling: m.b.v. theoretisch profiel					
		. . . . .	van verwerking					
		9.	Schone grond, ongereinigd, volgens het Besluit					
		. . . . .	Bodemkwaliteit					
		. . . . .	Zie verder deel 3					
		. .1. . .	Leveren op de plaats van verwerking					
		. . . . .						
2		. . . . .	**LEIDINGEN**					
		. . . . .						
		. . . . .						
21		. . . . .	**VERWIJDEREN**					
		. . . . .						
		. . . . .						
214		. . . . .	**KOLKEN**					
		. . . . .						
		. . . . .						
2141		. . . . .	<u>Straat- en trottoirkolken</u>					
		. . . . .						
		. . . . .						
214150	251122	. . . . .	Verwijderen kolk.	st	23,00	V		
		. . . . .	Situering: t.p.v. Boomaweg					
		. . . . .	Betreft: verwijderen kolken uit bouwweg					
		. . . . .	Inclusief benodigd grondwerk					
		2.	Kolk van beton/gietijzer combinatie					
		.1. . . .	Straatkolk , 23 stuks					
		. . .9. .	Vrijgekomen kolken ontdoen van grond en slib					
		. . . .1.	Constructie: eendelig					
		6	De volgende vrijgekomen materialen vervoeren naar					
		. . . . .	depot binnen werkgebied					
		. . . . .	23 st. onbeschadigde straatkolken					
		. . . . .	Overige vrijgekomen materialen worden geacht voor					
		. . . . .	de opdrachtgever geen waarde te hebben					
		. . . . .						
23		. . . . .	**AANBRENGEN**					
		. . . . .						
		. . . . .						
231		. . . . .	**LEIDINGEN**					
		. . . . .						
		. . . . .						
2313		. . . . .	<u>PVC-leidingen</u>					
		. . . . .	Grondwerk volgens bestekspostgroepen 111, 113, 131					
		. . . . .	en 133					
		. . . . .	Uitlegger(s) volgens bestekspostgroepen 2317 en					
		. . . . .	2318					
		. . . . .						
231310	252201	. . . . .	Aanbrengen PVC-buis	m	400,00	V		
		. . . . .	Situering: t.p.v. achterpaden ontwikkelveld 3, 4					
		. . . . .	en 5					
		. . . . .	Betreft: kolkleiding					

BESTEKS-POST-NUMMER	CATALOGUSNUMMER HOOFD-CODE	DEFICODE 1 : 2 : 3 : 4 : 5 : 6	OMSCHRIJVING	EEN-HEID	HOEVEELHEID RESULTAATS-VERPLICHTING		HOEVEELHEID TER INLICHTING	
		2.	Rechte buis, stijfheidsklasse: SN 8	m			400,00	L
		. . . . .	Kleur: middel grijs (RAL 7037)					
		. .2.3. .	Nominale middellijn 160 mm					
		1	Verbinding buizen vrijvervalriool d.m.v. mof met					
		. . . . .	rubbermanchet (steekmof)					
		. . . . .						
231320	252202	. . . . .	Aanbrengen PVC-hulpstuk.	st	10,00	V		
		. . . . .	Situering: t.p.v. achterpaden					
		. . . . .	Betreft: hulpstukken t.b.v.					
		. . . . .	bestekspostnr. 231310					
		2.	Hulpstuk(ken), stijfheidsklasse: SN 8	st			10,00	L
		. . . . .	Bocht diverse° M/S, Ø160 mm					
		. . . . .	Kleur: middel grijs (RAL 7037)					
		. .2.3. .	Nominale middellijn 160 mm					
		1	Verbinding buis-hulpstuk vrijvervalriool d.m.v.					
		. . . . .	mof met rubbermanchet					
		. . . . .						
2317		. . . . .	Aansluitleidingen RWA					
		. . . . .	Uitleggers door bestaande K&L-strook heen					
		. . . . .						
231710	252299	. . . . .	Maken aansluiting Ø160 mm.	st	30,00	V		
		. . . . .	Situering: t.p.v. gehele werkterrein					
		. . . . .	Betreft: opzetstuk met uitlegger t.b.v.					
		. . . . .	aansluitleidingen kolken op RWA-rioolleiding					
		. . . . .	Inclusief het aansluiten op kolken					
		. . . . .	- 15 st enkele aansluitingen					
		. . . . .	Gerekend met gemiddeld 4,0 m per uitlegger					
		. . . . .						
231711	240101	. . . . .	Grond ontgraven t.b.v. sleuf.	m			120,00	I
		. . . . .	Grondsoort: dikte					
		. . . . .	- zand 0,90 m					
		. . . . .	Hoeveelheidsbepaling: m.b.v. theoretisch profiel					
		. . . . .	van ontgraving					
		. . . . .	Klasse: Wonen					
		2.	Grondsoorten gescheiden ontgraven					
		.1. . . .	Tot onderkant buizen, funderingen en putten					
		. .2. . .	Ontgravingshoogte gemiddeld 0,90 m					
		. . .1. .	Ontgravingsbreedte op sleufbodem ten minste 0,50					
		. . . . .	m					
		1	Vrijgekomen grond waar mogelijk naast de sleuf					
		. . . . .	deponeren					
		. . . . .						
231712	252202	. . . . .	Aanbrengen PVC-hulpstuk.	st			180,00	I
		. . . . .	Betreft: diverse hulpstukken t.b.v. opzetstuk,					
		. . . . .	uitlegger en achteraansluiting kolk					
		2.	Hulpstuk(ken), stijfheidsklasse: SN 8					
		. . . . .	- T-stuk 45° M/M/M, Ø160 mm	st			30,00	L
		. . . . .	- PVC-buis 1,00 m, Ø160 mm	st			30,00	L
		. . . . .	- Combikap Ø160 mm	st			30,00	L
		. . . . .	- Bocht 45° M/S, Ø160 mm	st			30,00	L
		. . . . .	- Bocht diverse° M/M, Ø160 mm	st			60,00	L
		. . . . .	Kleur: middel grijs (RAL 7037)					
		1	Verbinding buis-hulpstuk vrijvervalriool d.m.v.					
		. . . . .	mof met rubbermanchet					
		. . . . .						
231713	252201	. . . . .	Aanbrengen PVC-buis	m			120,00	I
		. . . . .	Betreft: uitlegger					
		2.	Rechte buis, stijfheidsklasse: SN 8	m			120,00	L
		. . . . .	Kleur: middel grijs (RAL 7037)					
		. .2.3. .	Nominale middellijn 160 mm					
		1	Verbinding buizen vrijvervalriool d.m.v. mof met					
		. . . . .	rubbermanchet (steekmof)					
		. . . . .						
231714	240121	. . . . .	Aanvullen sleuf.	m			120,00	I
		. . . . .	Hoeveelheidsbepaling: m.b.v. theoretisch profiel					
		. . . . .	van ontgraving					
		2.	Aanvullingshoogte gemiddeld 0,90 m					
		.9. . . .	Aanvullen tot bovenkant cunet met zand					
		. . . . .	vrijgekomen bij het ontgraven					
		. . . .1.	De aanvulling verdichten					
		. . . . .						
231720	252299	. . . . .	Maken aansluiting Ø160 mm.	st	55,00	V		
		. . . . .	Situering: t.p.v. gehele werkterrein					
		. . . . .	Betreft: opzetstuk met uitlegger t.b.v.					
		. . . . .	aansluitleidingen kolken op RWA-rioolleiding					
		. . . . .	Inclusief het aansluiten op kolken					
		. . . . .	- 40 st dubbele aansluiting					
		. . . . .	Gerekend met gemiddeld 5,0 m per uitlegger					

BESTEKS-POST-NUMMER	CATALOGUSNUMMER HOOFD-CODE	DEFICODE 1 : 2 : 3 : 4 : 5 : 6	OMSCHRIJVING	EEN-HEID	HOEVEELHEID RESULTAATS-VERPLICHTING		HOEVEELHEID TER INLICHTING	
231721	240101	. . . . .	Grond ontgraven t.b.v. sleuf.	m			275,00	I
		. . . . .	Grondsoort: dikte					
		. . . . .	- zand 0,90 m					
		. . . . .	Hoeveelheidsbepaling: m.b.v. theoretisch profiel					
		. . . . .	van ontgraving					
		. . . . .	Klasse: Wonen					
		2.	Grondsoorten gescheiden ontgraven					
		.1. . . .	Tot onderkant buizen, funderingen en putten					
		. .2. . .	Ontgravingshoogte gemiddeld 0,90 m					
		. . .1. .	Ontgravingsbreedte op sleufbodem ten minste 0,50					
		. . . . .	m					
		1	Vrijgekomen grond waar mogelijk naast de sleuf					
		. . . . .	deponeren					
		. . . . .						
231722	252202	. . . . .	Aanbrengen PVC-hulpstuk.	st			330,00	I
		. . . . .	Betreft: diverse hulpstukken t.b.v. opzetstuk,					
		. . . . .	uitlegger en achteraansluiting kolk					
		2.	Hulpstuk(ken), stijfheidsklasse: SN 8					
		. . . . .	- Dubbel T-stuk 45º M/M/M/S, Ø160 mm	st			55,00	L
		. . . . .	- PVC-buis 1,00 m, Ø160 mm	st			55,00	L
		. . . . .	- Combikap Ø160 mm	st			55,00	L
		. . . . .	- Bocht 45º M/S, Ø125 mm	st			55,00	L
		. . . . .	- Bocht diverseº M/M, Ø125 mm	st			110,00	L
		. . . . .	Kleur: middel grijs (RAL 7037)					
		1	Verbinding buis-hulpstuk vrijvervalriool d.m.v.					
		. . . . .	mof met rubbermanchet					
		. . . . .						
231723	252201	. . . . .	Aanbrengen PVC-buis	m			275,00	I
		. . . . .	Betreft: uitlegger					
		2.	Rechte buis, stijfheidsklasse: SN 8	m			275,00	L
		. . . . .	Kleur: middel grijs (RAL 7037)					
		. .2.1. .	Nominale middellijn 125 mm					
		1	Verbinding buizen vrijvervalriool d.m.v. mof met					
		. . . . .	rubbermanchet (steekmof)					
		. . . . .						
231724	240121	. . . . .	Aanvullen sleuf.	m			275,00	I
		. . . . .	Hoeveelheidsbepaling: m.b.v. theoretisch profiel					
		. . . . .	van ontgraving					
		2.	Aanvullingshoogte gemiddeld 0,90 m					
		.9. . . .	Aanvullen tot bovenkant cunet met zand					
		. . . . .	vrijgekomen bij het ontgraven					
		. . . .1.	De aanvulling verdichten					
		. . . . .						
231730	252299	. . . . .	Maken aansluiting Ø160 mm.	st	20,00	V		
		. . . . .	Situering: t.p.v. gehele werkterrein					
		. . . . .	Betreft: het aansluiten van opzetstuk met					
		. . . . .	uitlegger t.b.v. aansluitleidingen op					
		. . . . .	RWA-rioolleiding					
		. . . . .	Gerekend met gemiddeld 8,0 meter per uitlegger					
		. . . . .						
231731	240101	. . . . .	Grond ontgraven t.b.v. sleuf.	m			160,00	I
		. . . . .	Grondsoort: dikte					
		. . . . .	- zand 0,90 m					
		. . . . .	Hoeveelheidsbepaling: m.b.v. theoretisch profiel					
		. . . . .	van ontgraving					
		. . . . .	Klasse: Wonen					
		2.	Grondsoorten gescheiden ontgraven					
		.1. . . .	Tot onderkant buizen, funderingen en putten					
		. .2. . .	Ontgravingshoogte gemiddeld 0,90 m					
		. . .1. .	Ontgravingsbreedte op sleufbodem ten minste 0,50					
		. . . . .	m					
		1	Vrijgekomen grond waar mogelijk naast de sleuf					
		. . . . .	deponeren					
		. . . . .						
231732	252202	. . . . .	Aanbrengen PVC-hulpstuk.	st			100,00	I
		. . . . .	Betreft: diverse hulpstukken t.b.v. opzetstuk,					
		. . . . .	uitlegger en aansluiting op regenpijp					
		2.	Hulpstuk(ken), stijfheidsklasse: SN 8					
		. . . . .	- PVC-buis 1,00 m, Ø160 mm	st			20,00	L
		. . . . .	- T-stuk 45º M/M/M, Ø160 mm	st			20,00	L
		. . . . .	- Combikap Ø160 mm	st			20,00	L
		. . . . .	- Bocht 45º M/S, Ø160 mm	st			20,00	L
		. . . . .	- Bocht diverseº M/M, Ø160 mm	st			20,00	L
		. . . . .	Kleur: middel grijs (RAL 7037)					
		1	Verbinding buis-hulpstuk vrijvervalriool d.m.v.					
		. . . . .	mof met rubbermanchet					
		. . . . .						
231733	252201	. . . . .	Aanbrengen PVC-buis	m			160,00	I

BESTEKS-POST-NUMMER	CATALOGUSNUMMER HOOFD-CODE	DEFICODE 1 : 2 : 3 : 4 : 5 : 6	OMSCHRIJVING	EEN-HEID	HOEVEELHEID RESULTAATS-VERPLICHTING		HOEVEELHEID TER INLICHTING	
		. . . . .	Betreft: uitlegger					
		2.	Rechte buis, stijfheidsklasse: SN 8	m			160,00	L
		. . . . .	Kleur: middel grijs (RAL 7037)					
		. .2.3. .	Nominale middellijn 160 mm					
		1	Verbinding buizen vrijvervalriool d.m.v. mof met					
		. . . . .	rubbermanchet (steekmof)					
		. . . . .						
231734	240121	. . . . .	Aanvullen sleuf.	m			160,00	I
		. . . . .	Hoeveelheidsbepaling: m.b.v. theoretisch profiel					
		. . . . .	van ontgraving					
		2.	Aanvullingshoogte gemiddeld 0,90 m					
		.9. . . .	Aanvullen tot bovenkant cunet met zand					
		. . . . .	vrijgekomen bij het ontgraven					
		. . . .1.	De aanvulling verdichten					
		. . . . .						
231740	252299	. . . . .	Maken aansluiting Ø160 mm.	st	235,00	V		
		. . . . .	Situering: t.p.v. gehele werkterrein					
		. . . . .	Betreft: het aansluiten van					
		. . . . .	opzetstuk met uitlegger t.b.v. aansluitleidingen					
		. . . . .	op RWA-rioolleiding					
		. . . . .	Gerekend met gemiddeld 2,50 meter per uitlegger					
		. . . . .						
231741	240101	. . . . .	Grond ontgraven t.b.v. sleuf.	m			587,50	I
		. . . . .	Grondsoort: dikte					
		. . . . .	- zand 0,90 m					
		. . . . .	Hoeveelheidsbepaling: m.b.v. theoretisch profiel					
		. . . . .	van ontgraving					
		. . . . .	Klasse: Wonen					
		1.	Grondsoorten niet gescheiden ontgraven					
		.1. . . .	Tot onderkant buizen, funderingen en putten					
		. .2. . .	Ontgravingshoogte gemiddeld 0,90 m					
		. . .1. .	Ontgravingsbreedte op sleufbodem ten minste 0,50					
		. . . . .	m					
		1	Vrijgekomen grond waar mogelijk naast de sleuf					
		. . . . .	deponeren					
		. . . . .						
231742	252201	. . . . .	Aanbrengen PVC-buis	m			587,50	I
		. . . . .	Betreft: uitlegger					
		2.	Rechte buis, stijfheidsklasse: SN 8	m			587,50	L
		. . . . .	Kleur: middel grijs (RAL 7037)					
		. .2.3. .	Nominale middellijn 160 mm					
		1	Verbinding buizen vrijvervalriool d.m.v. mof met					
		. . . . .	rubbermanchet (steekmof)					
		. . . . .						
231743	240121	. . . . .	Aanvullen sleuf.	m			587,50	I
		. . . . .	Hoeveelheidsbepaling: m.b.v. theoretisch profiel					
		. . . . .	van ontgraving					
		2.	Aanvullingshoogte gemiddeld 0,90 m					
		.9. . . .	Aanvullen tot bovenkant cunet met zand					
		. . . . .	vrijgekomen bij het ontgraven					
		. . . .1.	De aanvulling verdichten					
		. . . . .						
2318		. . . . .	<u>Aansluitleidingen DWA</u>					
		. . . . .	Uitleggers door bestaande K&L-strook heen					
		. . . . .						
231810	252299	. . . . .	Maken huisaansluiting Ø160 mm.	st	235,00	V		
		. . . . .	Situering: t.p.v. gehele werkterrein					
		. . . . .	Betreft: het aansluiten van opzetstuk met					
		. . . . .	uitlegger t.b.v. aansluitleidingen op					
		. . . . .	DWA-rioolleiding					
		. . . . .	Ontstoppingsstuk max. 0,50 m uit de perceelsgrens					
		. . . . .	Gerekend met gemiddeld 2,50 meter per uitlegger					
		. . . . .						
231811	240101	. . . . .	Grond ontgraven t.b.v. sleuf.	m			587,50	I
		. . . . .	Grondsoort: dikte					
		. . . . .	- zand 0,90 m					
		. . . . .	Hoeveelheidsbepaling: m.b.v. theoretisch profiel					
		. . . . .	van ontgraving					
		. . . . .	Klasse: Wonen					
		1.	Grondsoorten niet gescheiden ontgraven					
		.1. . . .	Tot onderkant buizen, funderingen en putten					
		. .2. . .	Ontgravingshoogte gemiddeld 0,90 m					
		. . .1. .	Ontgravingsbreedte op sleufbodem ten minste 0,50					
		. . . . .	m					
		1	Vrijgekomen grond waar mogelijk naast de sleuf					
		. . . . .	deponeren					
		. . . . .						
231812	252202	. . . . .	Aanbrengen PVC-hulpstuk.	st			235,00	I

BESTEKS-POST-NUMMER	CATALOGUSNUMMER HOOFD-CODE	DEFICODE 1 : 2 : 3 : 4 : 5 : 6	OMSCHRIJVING	EEN-HEID	HOEVEELHEID RESULTAATS-VERPLICHTING		HOEVEELHEID TER INLICHTING	
		. . . . .	Betreft: hulpstukken t.b.v. uitlegger en					
		. . . . .	aansluiting nabij perceelsgrens					
		2.	Hulpstuk(ken), stijfheidsklasse: SN 8					
		. . . . .	- Ontstoppingsstuk met klemdeksel Ø160 mm M/S	st			235,00	L
		. . . . .	Kleur: rood-bruin (RAL 8023)					
		. .2.3. .	Nominale middellijn 160 mm					
		1	Verbinding buis-hulpstuk vrijvervalriool d.m.v.					
		. . . . .	mof met rubbermanchet					
		. . . . .						
231813	252201	. . . . .	Aanbrengen PVC-buis	m			587,50	I
		. . . . .	Betreft: uitlegger					
		2.	Rechte buis, stijfheidsklasse: SN 8	m			587,50	L
		. . . . .	Kleur: rood-bruin (RAL 8023)					
		. .2.3. .	Nominale middellijn 160 mm					
		1	Verbinding buizen vrijvervalriool d.m.v. mof met					
		. . . . .	rubbermanchet (steekmof)					
		. . . . .						
231814	240121	. . . . .	Aanvullen sleuf.	m			587,50	I
		. . . . .	Hoeveelheidsbepaling: m.b.v. theoretisch profiel					
		. . . . .	van ontgraving					
		2.	Aanvullingshoogte gemiddeld 0,90 m					
		.9. . . .	Aanvullen tot bovenkant cunet met zand					
		. . . . .	vrijgekomen bij het ontgraven					
		. . . .1.	De aanvulling verdichten					
		. . . . .						
231820	252299	. . . . .	Maken huisaansluiting Ø160 mm.	st	25,00	V		
		. . . . .	Situering: t.p.v. gehele werkterrein					
		. . . . .	Betreft: het aansluiten van opzetstuk met					
		. . . . .	uitlegger t.b.v. aansluitleidingen op					
		. . . . .	DWA-rioolleiding					
		. . . . .	Ontstoppingsstuk max. 0,50 m uit de perceelsgrens					
		. . . . .	Gerekend met gemiddeld 8,0 meter per uitlegger					
		. . . . .						
231821	240101	. . . . .	Grond ontgraven t.b.v. sleuf.	m			200,00	I
		. . . . .	Grondsoort: dikte					
		. . . . .	- zand 0,90 m					
		. . . . .	Hoeveelheidsbepaling: m.b.v. theoretisch profiel					
		. . . . .	van ontgraving					
		. . . . .	Klasse: Wonen					
		2.	Grondsoorten gescheiden ontgraven					
		.1. . . .	Tot onderkant buizen, funderingen en putten					
		. .2. . .	Ontgravingshoogte gemiddeld 0,90 m					
		. . .1. .	Ontgravingsbreedte op sleufbodem ten minste 0,50					
		. . . . .	m					
		1	Vrijgekomen grond waar mogelijk naast de sleuf					
		. . . . .	deponeren					
		. . . . .						
231822	252202	. . . . .	Aanbrengen PVC-hulpstuk.	st			175,00	I
		. . . . .	Betreft: diverse hulpstukken t.b.v. opzetstuk,					
		. . . . .	uitlegger en aansluiting nabij perceelsgrens					
		2.	Hulpstuk(ken), stijfheidsklasse: SN 8					
		. . . . .	- PVC-buis 1,00 m, Ø160 mm	st			25,00	L
		. . . . .	- T-stuk 45º M/M/M, Ø160 mm	st			25,00	L
		. . . . .	- Combikap Ø160 mm	st			25,00	L
		. . . . .	- Bocht 45º M/S, Ø160 mm	st			25,00	L
		. . . . .	- Bocht diverseº M/M, Ø160 mm	st			50,00	L
		. . . . .	- Ontstoppingsstuk met klemdeksel Ø160 mm M/S	st			25,00	L
		. . . . .	Kleur: rood-bruin (RAL 8023)					
		1	Verbinding buis-hulpstuk vrijvervalriool d.m.v.					
		. . . . .	mof met rubbermanchet					
		. . . . .						
231823	252201	. . . . .	Aanbrengen PVC-buis	m			200,00	I
		. . . . .	Betreft: uitlegger					
		2.	Rechte buis, stijfheidsklasse: SN 8	m			200,00	L
		. . . . .	Kleur: rood-bruin (RAL 8023)					
		. .2.3. .	Nominale middellijn 160 mm					
		1	Verbinding buizen vrijvervalriool d.m.v. mof met					
		. . . . .	rubbermanchet (steekmof)					
		. . . . .						
231824	240121	. . . . .	Aanvullen sleuf.	m			200,00	I
		. . . . .	Hoeveelheidsbepaling: m.b.v. theoretisch profiel					
		. . . . .	van ontgraving					
		2.	Aanvullingshoogte gemiddeld 0,90 m					
		.9. . . .	Aanvullen tot bovenkant cunet met zand					
		. . . . .	vrijgekomen bij het ontgraven					
		. . . .1.	De aanvulling verdichten					
		. . . . .						
2319		. . . . .	Bijkomend werk					

BESTEKS-POST-NUMMER	CATALOGUSNUMMER HOOFD-CODE	DEFICODE 1 : 2 : 3 : 4 : 5 : 6	OMSCHRIJVING	EEN-HEID	HOEVEELHEID RESULTAATS-VERPLICHTING		HOEVEELHEID TER INLICHTING	
		. . . . .						
		. . . . .						
231930	252299	. . . . .	Aanbrengen inlaat Ø160 mm.	st	105,00	V		
		. . . . .	Situering: t.p.v. gehele werk					
		. . . . .	Betreft: inlaat t.b.v. het aansluiten van					
		. . . . .	aansluitleidingen op beton-buis,					
		. . . . .	Uitlegger volgens bestekspostgroep 2317					
		. . . . .						
231931	252832	. . . . .	Maken inlaat.	st			105,00	I
		1	In ongewapende betonbuis					
		. 1	Door middel van boren					
		. . 1 . . .	Wanddikte tot 50 mm					
		. . . 9 . .	Inlaat voor aansluiting van PVC-buis Ø160 mm					
		. . . . 1 .	As-inlaat loodrecht op as-buis					
		 1	Verbinding inlaat-buis d.m.v. instortmof					
		. . . . .						
231932	252202	. . . . .	Aanbrengen PVC-hulpstuk.	st			105,00	I
		2	Hulpstuk(ken), stijfheidsklasse: SN 8					
		. . . . .	Instortmof Ø300 - Ø160 mm	st			105,00	L
		. . . . .	Kleur: middel grijs (RAL 7037)					
		. . 2 3 . .	Nominale middellijn 160 mm					
		 1	Verbinding buis-hulpstuk vrijvervalriool d.m.v.					
		. . . . .	mof met rubbermanchet					
		. . . . .						
231940	252299	. . . . .	Aanbrengen inlaat Ø160 mm.	st	25,00	V		
		. . . . .	Situering: t.p.v. gehele werk					
		. . . . .	Betreft: inlaat t.b.v. het aansluiten van					
		. . . . .	aansluitleidingen op PVC-buis,					
		. . . . .	Uitlegger volgens bestekspostgroep 2318					
		. . . . .						
231941	252832	. . . . .	Maken inlaat.	st			25,00	I
		4	In PVC-buis					
		. 1	Door middel van boren					
		. . 1 . . .	Wanddikte tot 50 mm					
		. . . 9 . .	Inlaat voor aansluiting van PVC-buis Ø160 mm					
		. . . . 1 .	As-inlaat loodrecht op as-buis					
		 1	Verbinding inlaat-buis d.m.v. knevelinlaat					
		. . . . .						
231942	252202	. . . . .	Aanbrengen PVC-hulpstuk.	st			25,00	I
		2	Hulpstuk(ken), stijfheidsklasse: SN 8					
		. . . . .	Knevelinlaat Ø315 - Ø160 mm	st			25,00	L
		. . . . .	Met zettingsconstructie					
		. . . . .	Kleur: middel grijs (RAL 7037)					
		. . 2 3 . .	Nominale middellijn 160 mm					
		 1	Verbinding buis-hulpstuk vrijvervalriool d.m.v.					
		. . . . .	mof met rubbermanchet					
		. . . . .						
233		. . . . .	**PUTTEN**					
		. . . . .						
		. . . . .						
2336		. . . . .	<u>Putranden</u>					
		. . . . .						
		. . . . .						
233620	252702	. . . . .	Op hoogte brengen bestaande putafdekking.	st	89,00	V		
		. . . . .	Situering: t.p.v. gehele werkterrein					
		. . . . .	Betreft: bestaande putafdekking					
		. . . . .	Inclusief benodigde grondwerk					
		. . . . .	Grondsoort: zand en menggranulaat					
		. . . . .	Klasse: Wonen					
		9	Putrand en bestaand metselwerk ontdoen van vuil					
		. . . . .	en loszittende specieresten					
		. . 1 . . .	Gietijzeren rand met betonvoet en bijbehorend					
		. . . . .	deksel					
		. . . . .	Type 313, leverancier TBS Soest o.g.					
		. . . . .	Dagmaat Ø520 mm, randhoogte 240 mm					
		. . . . .	Onbeschadigde putranden met deksel					
		. . . 2 . .	Putrand op hoogte brengen met					
		. . . . .	stelringen van beton	st			89,00	L
		. . . . .						
234		. . . . .	**KOLKEN**					
		. . . . .						
		. . . . .						
2341		. . . . .	<u>Straat- en trottoirkolken</u>					
		. . . . .						
		. . . . .						
234110	240199	. . . . .	Aanbrengen kolk van beton/gietijzer combinatie.	st	225,00	V		
		. . . . .	Situering: t.p.v. gehele werkterrein					
		. . . . .	Betreft: straat- en trottoirkolken met achter-					

BESTEKS-POST-NUMMER	CATALOGUSNUMMER HOOFD-CODE	DEFICODE 1 : 2 : 3 : 4 : 5 : 6	OMSCHRIJVING	EEN-HEID	HOEVEELHEID RESULTAATS-VERPLICHTING		HOEVEELHEID TER INLICHTING	
		. . . . .	aansluiting PVC hulpstukken					
		. . . . .						
234111	240102	. . . . .	Grond ontgraven t.b.v. sleuf.	m3			202,00	I
		. . . . .	Grondsoort: dikte					
		. . . . .	- zand 0,90 m					
		. . . . .	Klasse: Wonen					
		. . . . .	Hoeveelheidsbepaling: m.b.v. theoretisch profiel					
		. . . . .	van ontgraving					
		. . . . .	Taluds 1 : 0					
		1.	Grondsoorten niet gescheiden ontgraven					
		.1. . . .	Tot onderkant buizen, funderingen en putten					
		. .2. . .	Ontgravingshoogte gemiddeld 0,90 m					
		. . .2. .	Ontgravingsbreedte op sleufbodem ten minste 1,00					
		. . . . .	m					
		1	Vrijgekomen grond waar mogelijk naast de sleuf					
		. . . . .	deponeren					
		. . . . .						
234113	252613	. . . . .	Aanbrengen kolk van beton/gietijzer combinatie.	st			225,00	I
		.2. . . .	Straatkolk, klasse Y					
		. . . . .	Struyk Verwo, type Aquaway S1300/80 GB1, 114					
		. . . . .	stuks geleverd volgens bestekspostnr(s). 264110					
		. . . . .	Aansluiting: Ø160 mm mof flexibel, achterzijde					
		. .2. . .	Trottoirkolk, klasse Y					
		. . . . .	Struyk Verwo, type Aquaway T1281/90 GB1, 97 stuks					
		. . . . .	geleverd volgens bestekspostnr(s). 264120					
		. . . . .	Aansluiting: Ø160 mm mof flexibel, achterzijde					
		. . .9. .	Trottoirkolk, klasse Y					
		. . . . .	TBS Soest bv, type TRK-3020, 22 stuks geleverd					
		. . . . .	volgens bestekspostnr(s). 264130					
		. . . . .	Aansluiting: Ø160 mm mof flexibel, achterzijde					
		. . . .1.	Totale hoogte kleiner dan 1,00 m					
		1	Constructie: eendelig					
		. . . . .						
234114	252202	. . . . .	Aanbrengen PVC-hulpstuk.	st			900,00	I
		. . . . .	Betreft: diverse hulpstukken t.b.v.					
		. . . . .	kolkaansluiting					
		2.	Hulpstuk(ken), stijfheidsklasse: SN 8					
		. . . . .	- Bocht 45º M/M, Ø160 mm	st			225,00	L
		. . . . .	- Bocht 45º M/S, Ø160 mm	st			675,00	L
		. . . . .	Kleur: middel grijs (RAL 7037)					
		. .2.3. .	Nominale middellijn 160 mm					
		1	Verbinding buis-hulpstuk vrijvervalriool d.m.v.					
		. . . . .	mof met rubbermanchet					
		. . . . .						
234115	252201	. . . . .	Aanbrengen PVC-buis	m			112,50	I
		. . . . .	Betreft: aansluiting					
		. . . . .	Gerekend met gemiddeld 0,50 meter per aansluiting					
		2.	Rechte buis, stijfheidsklasse: SN 8	m			112,50	L
		. . . . .	Kleur: middel grijs (RAL 7037)					
		. .2.3. .	Nominale middellijn 160 mm					
		1	Verbinding buizen vrijvervalriool d.m.v. mof met					
		. . . . .	rubbermanchet					
		. . . . .						
234116	240122	. . . . .	Aanvullen sleuf.	m3			202,00	I
		. . . . .	Hoeveelheidsbepaling: m.b.v. theoretisch profiel					
		. . . . .	van aanvulling					
		2.	Aanvullingshoogte gemiddeld 0,90 m					
		.1. . . .	Aanvullen tot maaiveld met grond vrijgekomen bij					
		. . . . .	het ontgraven					
		. . . .1.	De aanvulling verdichten					
		. . . . .						
234120	240199	. . . . .	Aanbrengen kolk van kunststof/gietijzer	st	20,00	V		
		. . . . .	combinatie.					
		. . . . .	Situering: t.p.v. achterpaden ontwikkelveld 3, 4					
		. . . . .	en 5					
		. . . . .	Betreft: straatkolken met achteraansluiting PVC					
		. . . . .	hulpstukken					
		. . . . .						
234121	240102	. . . . .	Grond ontgraven t.b.v. sleuf.	m3			18,00	I
		. . . . .	Grondsoort: dikte					
		. . . . .	- zand 0,90 m					
		. . . . .	Klasse: Wonen					
		. . . . .	Hoeveelheidsbepaling: m.b.v. theoretisch profiel					
		. . . . .	van ontgraving					
		. . . . .	Taluds 1 : 0					
		1.	Grondsoorten niet gescheiden ontgraven					
		.1. . . .	Tot onderkant buizen, funderingen en putten					
		. .2. . .	Ontgravingshoogte gemiddeld 0,90 m					

BESTEKS-POST-NUMMER	CATALOGUSNUMMER HOOFD-CODE	DEFICODE 1 : 2 : 3 : 4 : 5 : 6	OMSCHRIJVING	EEN-HEID	HOEVEELHEID RESULTAATS-VERPLICHTING		HOEVEELHEID TER INLICHTING	
		. . .2. .	Ontgravingsbreedte op sleufbodem ten minste 1,00					
		. . . . .	m					
		1	Vrijgekomen grond waar mogelijk naast de sleuf					
		. . . . .	deponeren					
		. . . . .						
234122	252614	. . . . .	Aanbrengen kolk van kunststof/gietijzer	st			20,00	I
		. . . . .	combinatie.					
		1.	T.b.v. fundering kolk: ongeroerde grond afvlakken					
		.1.	Straatkolk, klasse X	st			20,00	L
		. . . . .	Struyk Verwo, type Aquaway S3333 GK2, 20 stuks					
		. . . . .	geleverd volgens bestekspostnr(s). 264210					
		. . . . .	Aansluiting: Ø125 mm mof					
		. . . .1.	Totale hoogte kleiner dan 1,00 m					
		1	Constructie: tweedelig					
		. . . . .						
234123	252202	. . . . .	Aanbrengen PVC-hulpstuk.	st			60,00	I
		. . . . .	Betreft: diverse hulpstukken t.b.v.					
		. . . . .	kolkaansluiting					
		2.	Hulpstuk(ken), stijfheidsklasse: SN 8					
		. . . . .	- Bocht 45º M/M, Ø160 mm	st			20,00	L
		. . . . .	- Bocht 45º M/S, Ø160 mm	st			20,00	L
		. . . . .	- T-stuk 45º 3x mof 160x125mm	st			20,00	L
		. . . . .	Kleur: middel grijs (RAL 7037)					
		. .2.3. .	Nominale middellijn 160 mm					
		1	Verbinding buis-hulpstuk vrijvervalriool d.m.v.					
		. . . . .	mof met rubbermanchet					
		. . . . .						
234124	252201	. . . . .	Aanbrengen PVC-buis	m			10,00	I
		. . . . .	Betreft: aansluiting					
		. . . . .	Gerekend met gemiddeld 0,50 meter per aansluiting					
		2.	Rechte buis, stijfheidsklasse: SN 8	m			10,00	L
		. . . . .	Kleur: middel grijs (RAL 7037)					
		. .2.1. .	Nominale middellijn 125 mm					
		1	Verbinding buizen vrijvervalriool d.m.v. mof met					
		. . . . .	rubbermanchet					
		. . . . .						
234125	240122	. . . . .	Aanvullen sleuf.	m3			18,00	I
		. . . . .	Hoeveelheidsbepaling: m.b.v. theoretisch profiel					
		. . . . .	van aanvulling					
		2.	Aanvullingshoogte gemiddeld 0,90 m					
		.1.	Aanvullen tot maaiveld met grond vrijgekomen bij					
		. . . . .	het ontgraven					
		. . . .1.	De aanvulling verdichten					
		. . . . .						
235		. . . . .	**LIJNAFWATERING**					
		. . . . .						
		. . . . .						
2351		. . . . .	<u>Draingoten</u>					
		. . . . .	Inclusief benodigd grondwerk					
		. . . . .						
235110	314321	. . . . .	Aanbrengen goot van betonelementen.	m	17,00	V		
		. . . . .	Situering: langs bestaande inritten langs de					
		. . . . .	Boomaweg					
		. . . . .	Betreft: lijnafwateringsgoot van polymeer t.b.v.					
		. . . . .	belastingklasse D400					
		. . . .9.	Draingoot	st			17,00	L
		. . . . .	Type Aquaway Multi V+100					
		. . . . .	Leverancier: Struyk Verwo - Aqua, o.g.					
		. . . . .	Gootbreedte: inw. 100 mm					
		. . . . .	Goothoogte: 150 mm					
		. . . . .	Werkende lengte: 1.000 mm					
		. . . . .	Inclusief rooster GY Multi V 100 klasse D					
		. . . . .						
235130	252611	. . . . .	Aanbrengen zandvangelement in goot van	st	4,00	V		
		. . . . .	geprefabriceerde betonelementen.					
		. . . . .	Situering: langs bestaande inritten langs de					
		. . . . .	Boomaweg					
		. . . . .	Betreft: zandvangelement van polymeer in					
		. . . . .	afwateringsgoot volgens bestekspostnr. 235110					
		1.	Zandvangelement	st			4,00	L
		. . . . .	van polymeer,					
		. . . . .	belastingklasse: D400					
		. . . . .	Type: Aquaway AR 100G					
		. . . . .	Leverancier: Struyk Verwo - Aqua, o.g.					
		. . . . .	afm. (bxlxh): 136x490x500 mm					
		. . . . .	Inclusief gootafdekking GY Multi V 100 klasse D					
		. . . . .						
24		. . . . .	**CONTROLE**					

BESTEKS-POST-NUMMER	CATALOGUSNUMMER HOOFD-CODE	DEFICODE 1 : 2 : 3 : 4 : 5 : 6	OMSCHRIJVING	EEN-HEID	HOEVEELHEID RESULTAATS-VERPLICHTING		HOEVEELHEID TER INLICHTING	
		. . . . .	Riolering inspecteren voorafgaand aan het					
		. . . . .	woonrijp maken van het werkgebied.					
		. . . . .						
241		. . . . .	**LEIDINGEN**					
		. . . . .						
		. . . . .						
2411		. . . . .	<u>Betonleidingen</u>					
		. . . . .						
		. . . . .						
241110	257501	. . . . .	Riolering reinigen onder hoge druk.	m	2.170,00	V		
		. . . . .	Situering: t.p.v. gehele werkterrein					
		. . . . .	Betreft: reiniging van rioolleidingen t.b.v.					
		. . . . .	video-opnamen, uit te voeren					
		. . . . .	volgens bestekspostnr(s). 241180					
		. . . . .	Grootste putafstand: 80 m					
		.1. . . .	Aard te reinigen oppervlak: beton					
		. .2. . .	Profielafmeting(en): Ø300 t/m 500 mm					
		. . . .1.	Vervuilingsgraad tot 10%					
		. . . . .	Aard vuil in de vorm van slib met zand					
		1	Vrijgekomen materiaal vervoeren naar een door het					
		. . . . .	bevoegd gezag erkende bewerkingsinrichting					
		. . . . .	Acceptatiekosten van vrijgekomen materialen					
		. . . . .	worden verrekend op bestekspostnr(s). 951150					
		. . . . .						
241170	257502	. . . . .	Rioolput reinigen.	st	46,00	V		
		. . . . .	Situering: t.p.v. gehele werkterrein					
		. . . . .	Betreft: reiniging van putten t.b.v.					
		. . . . .	video-opnamen, uit te voeren volgens					
		. . . . .	bestekspostnr(s). 241180					
		. . . . .	Afmetingen putdeksel: 0,52 m					
		. . . . .	Aard te reinigen oppervlak: beton					
		.2. . . .	Reinigen putwanden en putbodem					
		. .2. . .	Puthoogte: van 1,5 tot 3,5 m					
		. . .1. .	Inwendig oppervlak putbodem: tot 1,0 m2					
		. . . .1.	Hoeveelheid vuil per put: tot 0,5 m3					
		. . . . .	Aard vuil in de vorm van slib met zand					
		1	Vrijgekomen materiaal vervoeren naar een door het					
		. . . . .	bevoegd gezag erkende bewerkingsinrichting					
		. . . . .	Acceptatiekosten van vrijgekomen materialen					
		. . . . .	worden verrekend op bestekspostnr(s). 951150					
		. . . . .						
241180	257199	. . . . .	Maken 3D-kogelbeeldopnamen vanuit riool.	m	2.170,00	V		
		. . . . .	Situering: t.p.v. de rioolstrengen, gereinigd					
		. . . . .	volgens bestekspostnr(s). 241110					
		. . . . .	Betreft: uitvoeren van een inspectie van alle					
		. . . . .	rioolstrengen binnen het werk					
		. . . . .	De droogweerafvoer te allen tijde waarborgen					
		. . . . .	De debieten in de riolen zijn variabel					
		. . . . .	Opname van de riolering m.b.v. een op afstand					
		. . . . .	bediende camera met rondom registrerende lens,					
		. . . . .	waarbij de beelden bovengronds worden gevolgd op					
		. . . . .	een monitor en digitaal worden vastgelegd ter					
		. . . . .	verwerking op een later tijdstip					
		. . . . .	Grootste putafstand: 80 m					
		. . . . .	Materiaal: betonbuizen (nieuwe leiding)					
		. . . . .	Nominale middellijn(en) 300 mm - 400 mm - 500 mm					
		. . . . .	Riolering gereinigd en in bedrijf					
		. . . . .	Tijdens inspectie:					
		. . . . .	- hellinghoekmeting uitvoeren					
		. . . . .	- bestaande inlaten inmeten					
		. . . . .	- detailfoto's maken van toestandsaspecten en					
		. . . . .	verwerken in rapportage van rioolschadebeelden					
		. . . . .	groter dan klasse 3 volgens NEN 3399					
		. . . . .	(classificatiesysteem bij visuele inspectie van					
		. . . . .	riolen)					
		. . . . .	Rapportage van de inspectiegegevens incl.					
		. . . . .	opnamen digitaal en in boekvorm aanleveren binnen					
		. . . . .	twee weken na uitvoering					
		. . . . .	Tevens de inspectiegegevens in een recente versie					
		. . . . .	(2.0/2.1) SUF-bestand aanleveren					
		. . . . .						
2413		. . . . .	<u>PVC-leidingen</u>					
		. . . . .						
		. . . . .						
241310	257501	. . . . .	Riolering reinigen onder hoge druk.	m	2.020,00	V		
		. . . . .	Situering: t.p.v. gehele werkterrein					
		. . . . .	Betreft: reiniging aangebrachte rioolleidingen					
		. . . . .	t.b.v. video-opnamen, uit te voeren volgens					

BESTEKS-POST-NUMMER	CATALOGUSNUMMER HOOFD-CODE	DEFICODE 1 : 2 : 3 : 4 : 5 : 6	OMSCHRIJVING	EEN-HEID	HOEVEELHEID RESULTAATS-VERPLICHTING		HOEVEELHEID TER INLICHTING	
		. . . . .	bestekspostnr(s). 241380					
		. . . . .	Grootste putafstand: 80 m					
		.3. . . .	Aard te reinigen oppervlak: kunststof					
		. .2. . .	Profielafmeting(en): Ø315 mm					
		. . . .1.	Vervuilingsgraad tot 10%					
		. . . . .	Aard vuil in de vorm van slib met zand					
		1	Vrijgekomen materiaal vervoeren naar een door het					
		. . . . .	bevoegd gezag erkende bewerkingsinrichting					
		. . . . .	Acceptatiekosten van vrijgekomen materialen					
		. . . . .	worden verrekend op bestekspostnr(s). 951150					
		. . . . .						
241370	257502	. . . . .	Rioolput reinigen.	st	44,00	V		
		. . . . .	Situering: t.p.v. gehele werkterrein					
		. . . . .	Betreft: reiniging van aangebrachte putten t.b.v.					
		. . . . .	video-opnamen, uit te voeren volgens					
		. . . . .	bestekspostnr(s). 241380					
		. . . . .	Afmetingen putdeksel: 0,52 m					
		. . . . .	Aard te reinigen oppervlak: kunststof					
		.2. . . .	Reinigen putwanden en putbodem					
		. .2. . .	Puthoogte: van 1,5 tot 3,5 m					
		. . .1. .	Inwendig oppervlak putbodem: tot 1,0 m2					
		. . . .1.	Hoeveelheid vuil per put: tot 0,5 m3					
		. . . . .	Aard vuil in de vorm van slib met zand					
		1	Vrijgekomen materiaal vervoeren naar een door het					
		. . . . .	bevoegd gezag erkende bewerkingsinrichting					
		. . . . .	Acceptatiekosten van vrijgekomen materialen					
		. . . . .	worden verrekend op bestekspostnr(s). 951150					
		. . . . .						
241380	257199	. . . . .	Maken 3D-kogelbeeldopnamen vanuit riool.	m	2.020,00	V		
		. . . . .	Situering: t.p.v. de rioolstrengen, gereinigd					
		. . . . .	volgens bestekspostnr(s). 241310					
		. . . . .	Betreft: uitvoeren van een inspectie van alle					
		. . . . .	rioolstrengen binnen het werk					
		. . . . .	De droogweerafvoer te allen tijde waarborgen					
		. . . . .	De debieten in de riolen zijn variabel					
		. . . . .	Opname van de riolering m.b.v. een op afstand					
		. . . . .	bediende camera met rondom registrerende lens,					
		. . . . .	waarbij de beelden bovengronds worden gevolgd op					
		. . . . .	een monitor en digitaal worden vastgelegd ter					
		. . . . .	verwerking op een later tijdstip					
		. . . . .	Grootste putafstand: 80 m					
		. . . . .	Materiaal: kunststofbuizen (nieuwe leiding)					
		. . . . .	Nominale middellijn(en) 315mm					
		. . . . .	Riolering gereinigd en in bedrijf					
		. . . . .	Tijdens inspectie:					
		. . . . .	- hellinghoekmeting uitvoeren					
		. . . . .	- bestaande inlaten inmeten					
		. . . . .	- detailfoto's maken van toestandsaspecten en					
		. . . . .	verwerken in rapportage van rioolschadebeelden					
		. . . . .	groter dan klasse 3 volgens NEN 3399					
		. . . . .	(classificatiesysteem bij visuele inspectie van					
		. . . . .	riolen)					
		. . . . .	Rapportage van de inspectiegegevens incl.					
		. . . . .	opnamen digitaal en in boekvorm aanleveren binnen					
		. . . . .	twee weken na uitvoering					
		. . . . .	Tevens de inspectiegegevens in een recente versie					
		. . . . .	(2.0/2.1) SUF-bestand aanleveren					
		. . . . .						
26		. . . . .	**LEVEREN**					
		. . . . .						
		. . . . .						
264		. . . . .	**KOLKEN**					
		. . . . .						
		. . . . .						
2641		. . . . .	<u>Kolken ééndelig</u>					
		. . . . .						
		. . . . .						
264110	252699	. . . . .	Leveren kolk van beton/gietijzer combinatie.	st	119,00	V		
		. . . . .	Eendelige straatkolk beton/gietijzer, klasse Y	st			119,00	L
		. . . . .	Type: Aquaway S1300/80 GB1 met logo 'Haagse					
		. . . . .	ooievaar'					
		. . . . .	Leverancier: Struyk Verwo Aqua o.g.					
		. . . . .	Afmeting uitw. 450 x 300 x 800 mm					
		. . . . .	Met U-vormige omranding verankerd aan het beton					
		. . . . .	d.m.v. beugels, scharnierend rooster met					
		. . . . .	afgeronde inlaatopeningen alsmede een ingestort					
		. . . . .	stankscherminbouwgarnituur met stootrand en					
		. . . . .	aangevulcaniseerde rubbermanchet voor inwendige					

BESTEKS-POST-NUMMER	CATALOGUSNUMMER HOOFD-CODE	DEFICODE 1 : 2 : 3 : 4 : 5 : 6	OMSCHRIJVING	EEN-HEID	HOEVEELHEID RESULTAATS-VERPLICHTING		HOEVEELHEID TER INLICHTING	
		. . . . .	flexibele aansluiting van PVC-buis Ø160 mm					
		. . . . .	Aansluitzijde: achter					
		. . . . .	Leveren op plaats van verwerking					
		. . . . .						
264120	252699	. . . . .	Leveren kolk van beton/gietijzer combinatie.	st	84,00	V		
		. . . . .	Eendelige trottoirkolk beton/gietijzer, klasse Y	st			84,00	L
		. . . . .	Type: Aquaway 1281/90 GB1 met logo 'Haagse					
		. . . . .	ooievaar'					
		. . . . .	Leverancier: Struyk Verwo Aqua o.g.					
		. . . . .	Afmeting uitw. 450 x 450 x 900 mm					
		. . . . .	Met U-vormige omranding verankerd aan het beton					
		. . . . .	d.m.v. beugels, deksel, teruggeplaatste afgeronde					
		. . . . .	inlaatopeningen alsmede een ingestort					
		. . . . .	stankscherminbouwgarnituur met stootrand en					
		. . . . .	aangevulcaniseerde rubbermanchet voor inwendige					
		. . . . .	flexibele aansluiting van PVC-buis Ø160 mm					
		. . . . .	Aansluitzijde: achter					
		. . . . .	Leveren op plaats van verwerking					
		. . . . .						
264130	252699	. . . . .	Leveren kolk van beton/gietijzer combinatie.	st	22,00	V		
		. . . . .	Eendelige trottoirkolk beton/gietijzer, klasse Y	st			22,00	L
		. . . . .	Type: TRK-3020 met logo 'Haagse ooievaar'					
		. . . . .	Leverancier: TBS Soest bv o.g.					
		. . . . .	Afmeting uitw. 450 x 450 x 900mm					
		. . . . .	Met U-vormige omranding verankerd aan het beton					
		. . . . .	d.m.v. beugels, deksel, afgeronde					
		. . . . .	inlaatopeningen, alsmede een ingestort					
		. . . . .	stankscherminbouwgarnituur met stootnokken en					
		. . . . .	aangevulcaniseerde rubbermanchet voor inwendige					
		. . . . .	flexibele aansluiting van PVC-buis Ø160 mm					
		. . . . .	Aansluitzijde: achter					
		. . . . .	Vergrendeling: ES-vergrendeling					
		. . . . .	Leveren op plaats van verwerking					
		. . . . .						
2642		. . . . .	<u>Kolken tweedelig</u>					
		. . . . .						
		. . . . .						
264210	252699	. . . . .	Leveren kolk van kunstsof/gietijzer combinatie.	st	20,00	V		
		. . . . .	Tweedelige straatkolk kunststof/gietijzer, klasse	st			20,00	L
		. . . . .	X					
		. . . . .	Type: Aquaway S3333 GK2					
		. . . . .	Leverancier: Struyk Verwo Aqua o.g.					
		. . . . .	Afmeting uitw. Ø315 x 700 mm					
		. . . . .	Leveren op plaats van verwerking					
		. . . . .						
28		. . . . .	**REVISIE**					
		. . . . .						
		. . . . .						
281		. . . . .	**LEIDINGEN**					
		. . . . .						
		. . . . .						
2810		. . . . .	<u>Revisietekeningen</u>					
		. . . . .	Revisietekeningen dienen voor opname van een					
		. . . . .	deelfase geleverd te worden. Zonder aanlevering					
		. . . . .	gegevens vindt geen opname plaats.					
		. . . . .						
281010	256499	. . . . .	Inmeten en verwerken revisiegegevens, leidingwerk.	EUR		N		
		. . . . .	Betreft: bijhouden van de liggingsgegevens					
		. . . . .	van de aangebrachte aansluitleidingen en kolken					
		. . . . .	De gegevens dienen ten opzichte van een vast punt					
		. . . . .	te worden ingemeten in overleg met de directie					
		. . . . .	De gegevens dienen in RD-coördinaten op tekening					
		. . . . .	verwerkt te worden					
		. . . . .	De volgende gegevens dienen minimaal op tekening					
		. . . . .	vermeld te worden:					
		. . . . .	- Locatie straat- en trottoirkolken					
		. . . . .	- Aangelegde aansluitleidingen met					
		. . . . .	materiaalgegevens, diameters, diepteligging,					
		. . . . .	richting, vermelding van aansluiting t.b.v.					
		. . . . .	kolk of woning en locatie ontstoppingsstuk					
		. . . . .	digitaal ingemeten					
		. . . . .	De gegevens dienen binnen 2 weken na de					
		. . . . .	oplevering digitaal (in DGN-, DXF- of DWG-					
		. . . . .	formaat) aan de directie overhandigd te worden.					
		. . . . .						
3		. . . . .	**WATERBOUW**					
		. . . . .						
		. . . . .						

BESTEKS-POST-NUMMER	CATALOGUSNUMMER HOOFD-CODE	DEFICODE 1 : 2 : 3 : 4 : 5 : 6	OMSCHRIJVING	EEN-HEID	HOEVEELHEID RESULTAATS-VERPLICHTING		HOEVEELHEID TER INLICHTING	
31		. . . . .	**VERWIJDEREN**					
314		. . . . .	**DAMWAND**					
3141		. . . . .	Damwand van hout					
314110	527122	. . . . .	Verwijderen damwand.	m	25,00	V		
		. . . . .	Situering: t.p.v. watergang langs speelplek					
		. . . . .	Boomaweg					
		. . . . .	Betreft: verwijderen vervallen damwand					
		1.	Damplanken van hout					
		. . . . .	Lengte: 2,50 m					
		. . .1. .	Voor ca. 90 % onder water, gerekend met een					
		. . . . .	waterstand van N.A.P. -0,43 m					
		. . . .1.	Verlagen waterstand niet toegestaan					
		7	Vrijgekomen materialen worden geacht voor de					
		. . . . .	opdrachtgever geen waarde te hebben					
33		. . . . .	**AANBRENGEN**					
332		. . . . .	**KUNSTWERKEN**					
3321		. . . . .	Kleine kunstwerken					
332120	471199	. . . . .	Aanbrengen steiger.	st	1,00	N		
		. . . . .	Situering: t.p.v. speelplaats Boomaweg					
		. . . . .	Betreft: detailleren, leveren en aanbrengen van					
		. . . . .	hardhouten steiger					
		. . . . .	Documenten voorafgaande aan bestelling/levering					
		. . . . .	ter goedkeuring aan de directie aanleveren					
		. . . . .	Houtsoort: FSC hardhout, duurzaamheidsklasse I					
		. . . . .	Steiger bestaande uit:					
		. . . . .	- 4 st langsliggers, afm. 100 x 150 mm, lang 7,0 m	st			4,00	L
		. . . . .	- 8 st dwarsliggers, afm. 100 x 150 mm, lang 3,0 m	st			8,00	L
		. . . . .	- 65 st dekplanken, afm. 40 x 100 mm, lang 3,0 m,	st			65,00	L
		. . . . .	voorzien van groeven					
		. . . . .	Ruimte tussen dekplanken: 10 mm					
		. . . . .	Verbinding dekplanken-liggers d.m.v.					
		. . . . .	houtdraadbouten					
		. . . . .	Incl. bevestigingsmiddelen van RVS					
335		. . . . .	**BESCHOEIING EN BETUINING**					
3351		. . . . .	Beschoeiing van hout					
335110	522199	. . . . .	Aanbrengen beschoeiing.	m	165,00	V		
		. . . . .	Situering: t.p.v. verwijderde dammen (3 stuks) en					
		. . . . .	langs speelplaats Boomaweg					
		. . . . .	Betreft: beschoeiing van hout					
		. . . . .	Hoedanigheid: weinig tot matig draagkrachtige					
		. . . . .	grond					
335111	240101	. . . . .	Grond ontgraven t.b.v. sleuf.	m			165,00	I
		. . . . .	Betreft: sleuf t.b.v. beschoeiing					
		. . . . .	Grondsoort: zanderige klei					
		9.	Grondsoorten niet gescheiden ontgraven, ca. 85 %					
		. . . . .	van de hoeveelheid onder water, gerekend met een					
		. . . . .	waterstand van N.A.P. - 0,43 m					
		.9. . . .	Grond niet verder ontgraven dan onderkant					
		. . . . .	beschoeiingselementen					
		. .2. . .	Ontgravingshoogte gemiddeld 0,80 m					
		. . .1. .	Ontgravingsbreedte op sleufbodem ten minste 0,60					
		. . . . .	m					
		1	Vrijgekomen grond waar mogelijk naast de sleuf					
		. . . . .	deponeren					
335112	522101	. . . . .	Aanbrengen palen.	st			331,00	I
		. . . . .	Grondslag: zanderige klei					
		2.	Palen van hout:	st			331,00	L
		. . . . .	Angelim Vermelho, bezaagd					

BESTEKS-POST-NUMMER	CATALOGUSNUMMER HOOFD-CODE	DEFICODE 1 : 2 : 3 : 4 : 5 : 6	OMSCHRIJVING	EEN-HEID	HOEVEELHEID RESULTAATS-VERPLICHTING		HOEVEELHEID TER INLICHTING	
		. . . . .	FSC-gecertificeerd, duurzaamheidsklasse I					
		. . . . .	Kopmaat: 80 x 80 mm, lengte: 2,50 m					
		. . . . .	Tweezijdig gepunt					
		.2. . . .	Richting paal: 10 : 1					
		. .1. . .	Spuiten is niet toegestaan					
		. . .2. .	Lengte van het in de grond aan te brengen					
		. . . . .	gedeelte gemiddeld 1,70 m					
		. . . .2.	Afstand palen 0,50 m h.o.h.					
		. . . . .						
335113	522103	. . . . .	Aanbrengen beschoeiingselementen.	m			165,00	I
		9.	Schotten bestaande uit bezaagde planken 20 x 200	m			165,00	L
		. . . . .	mm, samengevoegd tot opgeklampte schotten, hoog					
		. . . . .	800 mm					
		. . . . .	Enkele klamp 0,50 m h.o.h.					
		. . . . .	Lengte per schot: 4,00 m					
		.1. . . .	Van hout: Angelim Vermelho, bezaagd					
		. . . . .	FSC-gecertificeerd, duurzaamheidsklasse I					
		. .1. . .	Afstand palen 0,50 m h.o.h.					
		. . .1. .	Planken aaneengesloten aanbrengen					
		. . . .9.	Bevestigingsmiddelen: slotbouten, verduurzaamd					
		. . . . .	d.m.v. thermisch verzinken					
		. . . . .	Per paal 1 slotbout op 0,10 m onder de paalkop					
		. . . . .	Slotbout M10x120 mm	st			331,00	L
		. . . . .	Volgring M10	st			331,00	L
		. . . . .	Moer M10	st			331,00	L
		. . . . .						
335114	522105	. . . . .	Aanbrengen geotextiel of folie achter	m2			231,00	I
		. . . . .	damwand/beschoeiing.					
		1.	Aanbrengen achter: beschoeiingselementen					
		. . . . .	Onderzijde 0,60 m horizontaal terugvouwen					
		.2. . . .	Weefsel van kunststof	m2			231,00	L
		. . . . .	Polypropyleen, breedte 1,40 m					
		. . . . .	Vastnagelen aan de beschoeiingsdelen					
		. . . . .	Leverancier: Ten Cate Nicolon o.g.					
		. . . . .	Geotextiel: type Geolon PP15					
		. . . . .	-Gewicht: 95 gr/m2					
		. . . . .	-Nominale treksterkte: 15 kN/m					
		. . . . .	-Rek bij nom. treksterkte (kettingrichting): 20 %					
		. . . . .	-Rek bij nom. treksterkte (inslagrichting): 13 %					
		. . . . .	-Doordrukkracht: 3 kN					
		. . . . .						
335115	240121	. . . . .	Aanvullen sleuf.	m			165,00	I
		. . . . .	Betreft: aanvulling achter beschoeiing					
		2.	Aanvullingshoogte gemiddeld 0,60 m					
		.1. . . .	Aanvullen tot maaiveld met grond vrijgekomen bij					
		. . . . .	het ontgraven					
		. . . .1.	De aanvulling verdichten					
		9	Overtollige grond spreiden over naastliggend					
		. . . . .	terrein					
		. . . . .						
4		. . . . .	**VERHARDINGEN**					
		. . . . .						
		. . . . .						
40		. . . . .	**VOORBEREIDEND WERK**					
		. . . . .						
		. . . . .						
403		. . . . .	**ASFALT**					
		. . . . .						
		. . . . .						
4031		. . . . .	<u>Zagen</u>					
		. . . . .						
		. . . . .						
403110	300301	. . . . .	Zagen verharding.	m	400,00	V		
		. . . . .	Situering: t.p.v. diverse locaties					
		. . . . .	Aantal: 6 st					
		. . . . .	Betreft: zaagsneden t.b.v. te verwijderen asfalt					
		1.	Asfaltverharding					
		.2.1. . .	Zaagdiepte gemiddeld 80 mm					
		. . . . .	tot ten hoogste 100 mm					
		. . . . .						
41		. . . . .	**VERWIJDEREN**					
		. . . . .						
		. . . . .						
411		. . . . .	**FUNDERING**					
		. . . . .						
		. . . . .						
4111		. . . . .	<u>Ongebonden funderingsmateriaal</u>					
		. . . . .						

BESTEKS-POST-NUMMER	CATALOGUSNUMMER HOOFD-CODE	DEFICODE 1 : 2 : 3 : 4 : 5 : 6	OMSCHRIJVING	EEN-HEID	HOEVEELHEID RESULTAATS-VERPLICHTING		HOEVEELHEID TER INLICHTING
411110	307401	. . . . .	Verwijderen funderingslaag.	m2	680,00	V	
		. . . . .	Situering: t.p.v. bouwwegen				
		. . . . .	Betreft: verwijderen vervallen fundering				
		1.	Breedte tot 1,50 m				
		.4. . . .	Gemiddelde dikte 250 mm				
		. .1. . .	Ongebonden funderingsmateriaal van menggranulaat				
		3	Vrijgekomen materialen vervoeren (ca. 340,0 ton)				
		. . . . .	naar een door het bevoegd gezag erkende				
		. . . . .	verwerkingsinrichting. De door de inrichting in				
		. . . . .	rekening gebrachte kosten worden verrekend op				
		. . . . .	bestekspostnr(s). 951150				
		. . . . .					
411120	307401	. . . . .	Verwijderen funderingslaag.	m2	520,00	V	
		. . . . .	Situering: t.p.v. Francois Mauriaclaan en John				
		. . . . .	Steinbecklaan				
		. . . . .	Betreft: verwijderen vervallen fundering				
		3.	Breedte van 3,00 m en meer				
		.4. . . .	Gemiddelde dikte 250 mm				
		. .1. . .	Ongebonden funderingsmateriaal van menggranulaat				
		3	Vrijgekomen materialen vervoeren (ca. 260,0 ton)				
		. . . . .	naar een door het bevoegd gezag erkende				
		. . . . .	verwerkingsinrichting. De door de inrichting in				
		. . . . .	rekening gebrachte kosten worden verrekend op				
		. . . . .	bestekspostnr(s). 951150				
		. . . . .					
411130	307401	. . . . .	Verwijderen funderingslaag.	m2	1.120,00	V	
		. . . . .	Situering: t.p.v. Nelly Sachslaan, Ernest				
		. . . . .	Hemingwaypark, Selma Lagerloflaan				
		. . . . .	(tussenstraatjes)				
		. . . . .	Betreft: verwijderen vervallen fundering				
		3.	Breedte van 3,00 m en meer				
		.4. . . .	Gemiddelde dikte 250 mm				
		. .1. . .	Ongebonden funderingsmateriaal van menggranulaat				
		3	Vrijgekomen materialen vervoeren (ca. 560,0 ton)				
		. . . . .	naar een door het bevoegd gezag erkende				
		. . . . .	verwerkingsinrichting. De door de inrichting in				
		. . . . .	rekening gebrachte kosten worden verrekend op				
		. . . . .	bestekspostnr(s). 951150				
		. . . . .					
412		. . . . .	**OPSLUITINGEN**				
		. . . . .					
		. . . . .					
4121		. . . . .	Trottoirbanden				
		. . . . .					
		. . . . .					
412140	307351	. . . . .	Opbreken betonbanden.	m	735,00	V	
		. . . . .	Situering: langs bestrating Boomaweg				
		. . . . .	Betreft: opsluiting langs rijbaan				
		. .6. . .	Trottoirbanden 180/200 x 250 mm				
		3	Vrijgekomen materialen vervoeren naar het depot				
		. . . . .	aan de Westmadeweg				
		. . . . .	Vervoersafstand: max. 750 meter				
		. . . . .					
4124		. . . . .	Opsluitbanden				
		. . . . .					
		. . . . .					
412440	307351	. . . . .	Opbreken betonbanden.	m	700,00	V	
		. . . . .	Situering: langs bestrating Boomaweg				
		. . . . .	Betreft: opsluiting langs trottoirs				
		. . .1. .	Opsluitbanden 50 x 150 mm				
		7	Vrijgekomen materialen worden geacht voor de				
		. . . . .	opdrachtgever geen waarde te hebben				
		. . . . .					
413		. . . . .	**ASFALT**				
		. . . . .					
		. . . . .					
4131		. . . . .	Opbreken niet-teerhoudend asfalt				
		. . . . .					
		. . . . .					
413110	307101	. . . . .	Opbreken asfaltverharding.	m2	75,00	V	
		. . . . .	Situering: t.p.v. bouwwegen				
		. . . . .	Betreft: opbreken asfaltverharding bouwwegen				
		. . . . .	langs aan te brengen opsluitbanden en rollaag				
		. . . . .	t.g.v. fasering				
		1.	Totale breedte kleiner dan 1,50 m				
		.2. . . .	Dikte gemiddeld 0,08 m				
		. .2. . .	Op een niet gebonden funderingslaag				
		. . . .1.	Opbreken in stukken met een grootte van ten				

BESTEKS-POST-NUMMER	CATALOGUSNUMMER HOOFD-CODE	DEFICODE 1 : 2 : 3 : 4 : 5 : 6	OMSCHRIJVING	EEN-HEID	HOEVEELHEID RESULTAATS-VERPLICHTING		HOEVEELHEID TER INLICHTING	
		. . . . .	hoogste 0,50 x 0,50 m					
		7	Vrijgekomen materialen worden geacht voor de					
		. . . . .	opdrachtgever geen waarde te hebben					
		. . . . .						
413130	307101	. . . . .	Opbreken asfaltverharding.	m2	10.500,00	V		
		. . . . .	Situering: t.p.v. bouwwegen					
		. . . . .	Betreft: opbreken asfaltverharding bouwwegen					
		3.	Totale breedte groter dan of gelijk aan 3,00 m					
		.2. . . .	Dikte gemiddeld 0,08 m					
		. .2. . .	Op een niet gebonden funderingslaag					
		. . . .1.	Opbreken in stukken met een grootte van ten					
		. . . . .	hoogste 0,50 x 0,50 m					
		7	Vrijgekomen materialen worden geacht voor de					
		. . . . .	opdrachtgever geen waarde te hebben					
		. . . . .						
414		. . . . .	**BETON**					
		. . . . .						
		. . . . .						
4141		. . . . .	<u>Geprefabriceerde betonplaten</u>					
		. . . . .						
		. . . . .						
414170	307299	. . . . .	Opnemen verharding van geprefabriceerde beton-	st	150,00	V		
		. . . . .	platen.					
		. . . . .	Situering: t.p.v. bouwwegen					
		. . . . .	Betreft: bedrijfsvloerplaten zonder hoekrand					
		. . . . .	Breedte van 3,00 m en meer					
		. . . . .	Dikte platen 0,16 m					
		. . . . .	Afmetingen oppervlak 2,00 x 2,00 m					
		. . . . .	De volgende vrijgekomen materialen vervoeren naar					
		. . . . .	depot binnen werkgebied:					
		. . . . .	- 150 st prefab betonplaten zonder beschadiging					
		. . . . .	Gestapeld opslaan volgens voorschriften					
		. . . . .	leverancier					
		. . . . .	Overige vrijgekomen materialen worden geacht voor					
		. . . . .	de opdrachtgever geen waarde te hebben					
		. . . . .						
415		. . . . .	**BESTRATING**					
		. . . . .						
		. . . . .						
4151		. . . . .	<u>Betontegels</u>					
		. . . . .						
		. . . . .						
415170	307313	. . . . .	Opbreken betontegels.	m2	490,00	V		
		. . . . .	Situering: t.p.v. Boomaweg					
		. . . . .	Betreft: trottoirs					
		1.	Totale breedte tot 1,5 m					
		.1. . . .	Betontegels 300 x 300 x 45 mm , grijs					
		. . . . .	Incl. pas- en halve tegels					
		. . . . .	Tegels ontdoen van grond					
		7	Vrijgekomen materialen worden geacht voor de					
		. . . . .	opdrachtgever geen waarde te hebben					
		. . . . .						
4153		. . . . .	<u>Betonstraatstenen</u>					
		. . . . .						
		. . . . .						
415360	307312	. . . . .	Opbreken betonstraatstenen.	m2	2.215,00	V		
		. . . . .	Situering: t.p.v. Boomaweg					
		. . . . .	Betreft: verwijderen bouwweg					
		3.	Totale breedte van 3,0 m en meer					
		.3. . . .	Betonstraatstenen standaard keiformaat; dikte 80					
		. . . . .	mm					
		. . . . .	Kleur: divers					
		3	Vrijgekomen materialen vervoeren naar het depot					
		. . . . .	aan de Westmadeweg					
		. . . . .	Vervoersafstand: max. 750 meter					
		. . . . .						
42		. . . . .	**VERVOEREN**					
		. . . . .						
		. . . . .						
425		. . . . .	**BESTRATING**					
		. . . . .						
		. . . . .						
4253		. . . . .	<u>Betonstraatstenen</u>					
		. . . . .						
		. . . . .						
425340	314781	. . . . .	Vervoeren bestratingsmateriaal.	m2	135,00	V		
		. . . . .	Betreft: betonstraatstenen KF					
		.1. . . .	Betonstraatstenen uit depot binnen werkgebied					

BESTEKS-POST-NUMMER	CATALOGUSNUMMER HOOFD-CODE	DEFICODE 1 : 2 : 3 : 4 : 5 : 6	OMSCHRIJVING	EEN-HEID	HOEVEELHEID RESULTAATS-VERPLICHTING		HOEVEELHEID TER INLICHTING	
		1	Vervoeren naar: plaats van verwerking					
		. . . . .						
43		. . . . .	**AANBRENGEN**					
		. . . . .						
		. . . . .						
431		. . . . .	**FUNDERING**					
		. . . . .						
		. . . . .						
4310		. . . . .	<u>Voorbereidende werkzaamheden</u>					
		. . . . .						
		. . . . .						
431090	280121	. . . . .	Aanbrengen kunststofinlage.	m2	1.100,00	V		
		. . . . .	Situering: t.p.v. Ernest Hemingwaypark					
		. . . . .	Betreft: scheidingsdoek op bodem cunet t.b.v.					
		. . . . .	aanbrengen verhardingslaag volgens besteks-					
		. . . . .	postgroepen 431230					
		. . . . .	Hoeveelheidsbepaling: excl. overlappingen					
		. . . . .	Zijkanten verticaal langs ontgraving					
		1.	Geotextiel:	m2			1.100,00	L
		. . . . .	Leverancier: Ten Cate Nicolon BV o.g.					
		. . . . .	Type: Geolon PP60					
		. . . . .	Weefsel van polypropyleen					
		. . . . .	Treksterkte kettingrichting bij 8% rek: 60 kN/m					
		. . . . .	Treksterkte inslagrichting bij 8% rek: 60 kN/m					
		. . . . .	Doorponskracht: 6 kN					
		.1. . . .	Aanbrengen op bodem cunet, ontgraven volgens					
		. . . . .	bestekspostnr(s). 113310					
		. . . . .	Breedte cunet: variabel					
		. . . . .	Zijkanten 0,40 m opstaand					
		. .1. . .	Verbinding in lengterichting d.m.v. overlap van					
		. . . . .	0,50m					
		. . . . .						
4312		. . . . .	<u>Menggranulaat bestrating en halfverharding</u>					
		. . . . .						
		. . . . .						
431210	280201	. . . . .	Aanbrengen verhardingslaag van ongebonden	m2	970,00	V		
		. . . . .	steenmengsel.					
		. . . . .	Situering: t.p.v. rijbaan					
		. . . . .	Betreft: verbreden funderingslaag t.b.v.					
		. . . . .	bestrating rijbaan en parkeervakken					
		. . . . .	Breedte: variabel					
		1.	Breedte kleiner dan of gelijk aan 2,00 m,					
		. . . . .	laagdikte 0,25 m					
		.7. . . .	Menggranulaat					
		. . . . .	485 ton geleverd volgens bestekspostnr(s). 461110					
		. .2. . .	Sortering 0/31,5					
		. . . .1.	Op het zandbed					
		. . . . .						
431220	280111	. . . . .	Uitvullen verhardingslaag van ongebonden	ton	950,00	V		
		. . . . .	steenmengsel.					
		. . . . .	Situering: t.p.v. rijbaan					
		. . . . .	Betreft: profileren bestaande funderingslaag					
		. . . . .	Laagdikte gemiddeld 0,05 m					
		7.	Menggranulaat					
		. . . . .	Leveren volgens bestekspostnr. 461110					
		.2. . . .	Sortering 0/31,5					
		. . .1. .	Wijze van verdichten ter keuze van de aannemer					
		. . . . .						
431230	280201	. . . . .	Aanbrengen verhardingslaag van ongebonden	m2	800,00	V		
		. . . . .	steenmengsel.					
		. . . . .	Situering: t.p.v. Ernest Hemingwaypark					
		. . . . .	Betreft: funderingslaag t.b.v. pad van					
		. . . . .	halfverharding					
		3.	Breedte groter dan 2,00 m, laagdikte 0,40 m					
		.7. . . .	Menggranulaat					
		. . . . .	640 ton geleverd volgens bestekspostnr(s). 461110					
		. .2. . .	Sortering 0/31,5					
		. . . .5.	Op een kunststofinlage, aangebracht volgens 431090					
		2	De verhardingslaag statisch voorverdichten,					
		. . . . .	daarna dynamisch verdichten en vervolgens					
		. . . . .	statisch naverdichten					
		. . . . .						
431240	280111	. . . . .	Uitvullen verhardingslaag van ongebonden	ton	200,00	V		
		. . . . .	steenmengsel.					
		. . . . .	Situering: t.p.v. verkeersplateaus					
		. . . . .	Betreft: profileerlaag van steenmengsel t.b.v.					
		. . . . .	snelheidsremmende verharding op een bestaande					
		. . . . .	funderingslaag					

BESTEKS-POST-NUMMER	CATALOGUSNUMMER HOOFD-CODE	DEFICODE 1 : 2 : 3 : 4 : 5 : 6	OMSCHRIJVING	EEN-HEID	HOEVEELHEID RESULTAATS-VERPLICHTING		HOEVEELHEID TER INLICHTING	
		. . . . .	Laagdikte: tot 0,10 m					
		. . . . .	Oppervlak: met hoogteverschillen					
		. . . . .	Voor het aanbrengen de reeds aangebrachte laag					
		. . . . .	loswerken conform artikel 28.12.01 lid 06 van de					
		. . . . .	Standaard RAW Bepalingen					
		7.	Menggranulaat					
		. . . . .	Leveren volgens bestekspostnr. 461110					
		.2. . . .	Sortering 0/31,5					
		. . .1. .	Wijze van verdichten ter keuze van de aannemer					
		. . . . .						
431250	280201	. . . . .	Aanbrengen verhardingslaag van ongebonden	m2	80,00	V		
		. . . . .	steenmengsel.					
		. . . . .	Situering: t.p.v. betonnen zitrand Ernest					
		. . . . .	Hemingwaypark					
		. . . . .	Betreft: funderingslaag t.b.v. betonnen zitrand					
		. . . . .	Breedte: 0,90 m					
		1.	Breedte kleiner dan of gelijk aan 2,00 m,					
		. . . . .	laagdikte 0,25 m					
		.7. . . .	Menggranulaat					
		. . . . .	40 ton geleverd volgens bestekspostnr(s). 461110					
		. .2. . .	Sortering 0/31,5					
		. . . .1.	Op het zandbed					
		. . . . .						
431260	280201	. . . . .	Aanbrengen verhardingslaag van ongebonden	m2	1.000,00	V		
		. . . . .	steenmengsel.					
		. . . . .	Situering: t.p.v. rijbaan Nelly Sachslaan, Ernest					
		. . . . .	Hemingwaypark en Selma Lagerloflaan					
		. . . . .	(tussenstraatjes)					
		. . . . .	Betreft: aanbrengen funderingslaag t.b.v.					
		. . . . .	bestrating rijbaan					
		. . . . .	Breedte: 5,50 m					
		1.	Breedte kleiner dan of gelijk aan 2,00 m,					
		. . . . .	laagdikte 0,25 m					
		.7. . . .	Menggranulaat					
		. . . . .	500 ton geleverd volgens bestekspostnr(s). 461110					
		. .2. . .	Sortering 0/31,5					
		. . . .9.	Op bodem van het cunet, ontgraven volgens					
		. . . . .	bestekspostnr. 113140					
		. . . . .						
432		. . . . .	**OPSLUITINGEN**					
		. . . . .						
		. . . . .						
4321		. . . . .	<u>Trottoirbanden</u>					
		. . . . .						
		. . . . .						
432110	314311	. . . . .	Aanbrengen trottoirbanden van beton.	m	3.300,00	V		
		. . . . .	Situering: t.p.v. rijbaan					
		. . . . .	Betreft: opsluiting langs rijbaan en parkeervakken					
		9.	In cementspecie aanbrengen op fundering en					
		. . . . .	voorzien van steunrug van schraal beton					
		. . . . .	Cementspecie 1-3 (ca. 0,02 m3/m)	m3			66,00	L
		. . . . .	Schraal beton 1-2-4, fijn grind (ca. 0,04 m3/m)	m3			132,00	L
		. .6. . .	Profiel 180/200 x 250 mm					
		. . . . .	geleverd volgens bestekspostnr(s). 462160 t/m					
		. . . . .	462180					
		. . . . .						
432120	314311	. . . . .	Aanbrengen trottoirbanden van beton.	m	225,00	V		
		. . . . .	Situering: t.p.v. inritten parkeren eigen terrein					
		. . . . .	Betreft: opsluiting langs rijbaan					
		9.	In cementspecie aanbrengen op fundering en					
		. . . . .	voorzien van steunrug van schraal beton					
		. . . . .	Cementspecie 1-3 (ca. 0,02 m3/m)	m3			4,50	L
		. . . . .	Schraal beton 1-2-4, fijn grind (ca. 0,04 m3/m)	m3			9,00	L
		. .9. . .	Geleideband 50/200 x 250 mm geleverd volgens					
		. . . . .	bestekspostnr(s). 462190 en 462200					
		. . . . .						
432130	314311	. . . . .	Aanbrengen trottoirbanden van beton.	m	85,00	V		
		. . . . .	Situering: t.p.v. bestaande inritten parkeren					
		. . . . .	eigen terrein langs de Boomaweg					
		. . . . .	Betreft: opsluiting langs rijbaan					
		9.	In cementspecie aanbrengen op fundering en					
		. . . . .	voorzien van steunrug van schraal beton					
		. . . . .	Cementspecie 1-3 (ca. 0,02 m3/m)	m3			1,70	L
		. . . . .	Schraal beton 1-2-4, fijn grind (ca. 0,04 m3/m)	m3			3,40	L
		. .9. . .	Geleideband 50/200 x 250 mm geleverd volgens					
		. . . . .	bestekspostnr(s). 462210 en 462220					
		. . . . .						
432140	314311	. . . . .	Aanbrengen trottoirbanden van beton.	m	375,00	V		

BESTEKS-POST-NUMMER	CATALOGUSNUMMER HOOFD-CODE	CATALOGUSNUMMER DEFICODE 1 : 2 : 3 : 4 : 5 : 6	OMSCHRIJVING	EEN-HEID	HOEVEELHEID RESULTAATS-VERPLICHTING		HOEVEELHEID TER INLICHTING	
		. . . . .	Situering: t.p.v. rijbaan Ernest Hemingwaypark					
		. . . . .	Betreft: opsluiting langs rijbaan					
		9.	In cementspecie aanbrengen op fundering en					
		. . . . .	voorzien van steunrug van schraal beton					
		. . . . .	Cementspecie 1-3 (ca. 0,02 m3/m)	m3			7,50	L
		. . . . .	Schraal beton 1-2-4, fijn grind (ca. 0,04 m3/m)	m3			15,00	L
		. .9. . .	Profiel 260/300 x 360 mm					
		. . . . .	geleverd volgens bestekspostnr(s). 462110 en					
		. . . . .	462120					
		. . . . .						
4324		. . . . .	<u>Opsluitbanden</u>					
		. . . . .						
		. . . . .						
432420	314312	. . . . .	Aanbrengen opsluitbanden van beton.	m	4.200,00	V		
		. . . . .	Situering: t.p.v. voetpaden, uitstapstroken,					
		. . . . .	groenvakken en kavelbruggen					
		. . . . .	Betreft: opsluiting langs trottoirs en entrees					
		2.	Op zandbed					
		. .5. . .	Profiel 100 x 200 mm					
		. . . . .	Opsluitbanden, geleverd volgens bestekspostnr(s).					
		. . . . .	462430 t/m 462440					
		. . . . .						
432430	314312	. . . . .	Aanbrengen opsluitbanden van beton.	m	690,00	V		
		. . . . .	Situering: t.p.v. achterpaden					
		. . . . .	Betreft: opsluiting langs trottoirs					
		2.	Op zandbed					
		. .2. . .	Profiel 60 x 150 mm					
		. . . . .	Opsluitbanden, geleverd volgens bestekspostnr(s).					
		. . . . .	462410					
		. . . . .						
432440	314312	. . . . .	Aanbrengen opsluitbanden van beton.	m	310,00	V		
		. . . . .	Situering: t.p.v. rijbaan					
		. . . . .	Betreft: opsluiting langs rijbaan					
		6.	In					
		. . . . .	cementspecie					
		. . . . .	weerszijden van de opsluitbanden					
		. . . . .	aanbrengen op fundering en voorzien van steunrug					
		. . . . .	van schraal beton					
		. . . . .	Cementspecie 1-3 (ca. 0,01 m3/m)	m3			3,10	L
		. . . . .	Schraal beton 1-2-4, fijn grind (ca. 0,04 m3/m)	m3			12,40	L
		. .6. . .	Profiel 120 x 250 mm					
		. . . . .	Opsluitbanden, geleverd volgens bestekspostnr(s).					
		. . . . .	462450 t/m 462470					
		. . . . .						
435		. . . . .	**BESTRATING**					
		. . . . .						
		. . . . .						
4350		. . . . .	<u>Afwerken baan</u>					
		. . . . .						
		. . . . .						
435010	310101	. . . . .	Afwerken van het zandbed voor de aan te brengen	m2	5.425,00	V		
		. . . . .	verhardingslaag.					
		. . . . .	Situering: t.p.v. aan te brengen bestrating					
		. . . . .	zonder puinfundering					
		. . . . .	Betreft: zandbed afwerken t.b.v. aanbrengen					
		. . . . .	verharding volgens bestekspostnr(s). 435120,					
		. . . . .	435270, 435280, 435290					
		. . . . .	Het zandbed direct voor het aanbrengen van de					
		. . . . .	verhardingslaag verdichten, zo nodig onder					
		. . . . .	toevoeging van water en afwerken.					
		1.	Afwerken tot 0,50 m buiten de daarop aan te					
		. . . . .	brengen verhardingslaag					
		.3. . . .	Dikte van de laag waaraan verdichtingseisen					
		. . . . .	worden gesteld is 0,60 m					
		. .1. . .	Verdichtingsgraad: Art. 22.02.06 lid 05 van de					
		. . . . .	Standaard RAW Bepalingen. De verdichtingsgraad					
		. . . . .	(proef 3) wordt bepaald t.o.v. de					
		. . . . .	maximumproctordichtheid met de normale					
		. . . . .	proctorproef					
		. . . . .						
435030	314101	. . . . .	Aanbrengen straatlaag.	m2	10.590,00	V		
		. . . . .	Situering: t.p.v. aan te brengen bestrating					
		. . . . .	Betreft: straatlaag t.b.v. aanbrengen bestrating					
		. . . . .	volgens bestekspostnr(s). 435230, 435250, 435720					
		. . . . .	Laagdikte gemiddeld 50 mm; ten minste 40 mm en					
		. . . . .	ten hoogste 60 mm					
		. .6. . .	Op een funderingslaag					
		. . . .4.	Zand voor zandbed					

BESTEKS-POST-NUMMER	CATALOGUSNUMMER HOOFD-CODE	DEFICODE 1 : 2 : 3 : 4 : 5 : 6	OMSCHRIJVING	EEN-HEID	HOEVEELHEID RESULTAATS-VERPLICHTING		HOEVEELHEID TER INLICHTING	
		. . . . .	530 m3 geleverd volgens bestekspostnr. 160120					
		. . . . .						
4351		. . . . .	Betontegels					
		. . . . .						
		. . . . .						
435120	314113	. . . . .	Aanbrengen betontegels.	m2	675,00	V		
		. . . . .	Situering: t.p.v. achterpad ontwikkelvelden 3, 4					
		. . . . .	en 5					
		. . . . .	Betreft: trottoirs					
		2.	Totale breedte van 1,50 tot 3,00 m					
		.1. . . .	In halfsteensverband					
		. .1. . .	Op straatlaag					
		. . .1. .	Betontegels 300 x 300 x 45 mm, breuklastklasse					
		. . . . .	(NEN-EN 1339)					
		. . . . .	45					
		. . . . .	Kleur: grijs; 6.875 st geleverd volgens					
		. . . . .	bestekspostnr(s). 465110					
		. . . .1.	Betontegels 150 x 300 x 45 mm					
		. . . . .	Kleur: grijs; 1.250 st geleverd volgens					
		. . . . .	bestekspostnr(s). 465120					
		4	Afstrooien en invegen met straatzand en aftrillen					
		. . . . .						
4352		. . . . .	Straatbakstenen					
		. . . . .						
		. . . . .						
435230	314111	. . . . .	Aanbrengen straatbakstenen.	m2	8.700,00	V		
		. . . . .	Situering: t.p.v. rijbaan en entrees kavelbruggen					
		. . . . .	Betreft: aanbrengen straatbakstenen in rijbaan					
		3.	Totale breedte 3,00 m en meer					
		.4. . . .	In keperverband zonder driehoekstenen					
		. .1. . .	Op straatlaag					
		. . .1. .	Langs de kantopsluiting 1 streklaag aanbrengen					
		. . . .9.	Straatbaksteen: standaard dikformaat, dik 85 mm					
		. . . . .	Kleur: rood-paars					
		. . . . .	661.200 st geleverd volgens bestekspostnr(s).					
		. . . . .	465220					
		. . . . .	Gerekend met 76 stuks per m2					
		4	Afstrooien en invegen met brekerzand geleverd					
		. . . . .	conform bestekspostnr(s). 160130					
		. . . . .						
435250	314111	. . . . .	Aanbrengen straatbakstenen.	m2	1.400,00	V		
		. . . . .	Situering: t.p.v. parkeervakken					
		. . . . .	Betreft: aanbrengen straatbakstenen in					
		. . . . .	parkeervakken					
		2.	Totale breedte van 1,50 tot 3,00 m					
		.6. . . .	In elleboogverband					
		. .1. . .	Op straatlaag					
		. . .1. .	Langs de kantopsluiting 1 streklaag aanbrengen					
		. . . .9.	Straatbaksteen: standaard dikformaat , dik 85 mm					
		. . . . .	Kleur: rood-paars					
		. . . . .	106.400 st geleverd volgens bestekspostnr(s).					
		. . . . .	465220					
		. . . . .	Gerekend met 76 stuks per m2					
		4	Afstrooien en invegen met brekerzand geleverd					
		. . . . .	conform bestekspostnr(s). 160130					
		. . . . .						
435270	314111	. . . . .	Aanbrengen straatbakstenen.	m2	550,00	V		
		. . . . .	Situering: t.p.v. voetpad en uitstapstrook					
		. . . . .	Betreft: aanbrengen straatbakstenen in voetpad					
		1.	Totale breedte tot 1,50 m					
		.1. . . .	In halfsteensverband					
		. .1. . .	Op straatlaag					
		. . .1. .	Langs de kantopsluiting 1 streklaag aanbrengen					
		. . . .9.	Straatbaksteen: standaard waalformaat , dik 85 mm					
		. . . . .	Kleur: rood-paars					
		. . . . .	56.650 st geleverd volgens bestekspostnr(s).					
		. . . . .	465210					
		. . . . .	Gerekend met 103 stuks per m2					
		4	Afstrooien en invegen met brekerzand geleverd					
		. . . . .	conform bestekspostnr(s). 160130					
		. . . . .						
435280	314111	. . . . .	Aanbrengen straatbakstenen.	m2	4.200,00	V		
		. . . . .	Situering: t.p.v. voetpad					
		. . . . .	Betreft: aanbrengen straatbakstenen in voetpad					
		2.	Totale breedte van 1,50 tot 3,00 m					
		.1. . . .	In halfsteensverband					
		. .1. . .	Op straatlaag					
		. . .1. .	Langs de kantopsluiting 1 streklaag aanbrengen					

BESTEKS-POST-NUMMER	CATALOGUSNUMMER HOOFD-CODE	DEFICODE 1 : 2 : 3 : 4 : 5 : 6	OMSCHRIJVING	EEN-HEID	HOEVEELHEID RESULTAATS-VERPLICHTING		HOEVEELHEID TER INLICHTING	
		. . . . .9.	Straatbaksteen: standaard waalformaat , dik 85 mm					
		. . . . .	Kleur: rood-paars					
		. . . . .	432.600 st geleverd volgens bestekspostnr(s).					
		. . . . .	465210					
		. . . . .	Gerekend met 103 stuks per m2					
		4	Afstrooien en invegen met brekerzand geleverd					
		. . . . .	conform bestekspostnr(s). 160130					
		. . . . .						
435290	314301	. . . . .	Aanbrengen kantopsluiting van straatbaksteen.	m	220,00	V		
		. . . . .	Situering: t.p.v. voetpaden					
		. . . . .	Betreft: aanbrengen rollaag rondom boomvakken					
		1.8. . . .	Bestaand uit 1 rollaag					
		. .1. . .	Op straatlaag					
		. . . .1.	Straatbaksteen: standaard waalformaat					
		. . . . .	dik 85 mm					
		. . . . .	Kleur: rood-paars					
		. . . . .	4.585 st geleverd volgens bestekspostnr(s). 465210					
		9	Afstrooien en invegen met brekerzand geleverd					
		. . . . .	conform bestekspostnr(s). 160130					
		. . . . .						
4353		. . . . .	Tijdelijke voorzieningen					
		. . . . .						
		. . . . .						
435310	314302	. . . . .	Aanbrengen kantopsluiting van betonstraatstenen.	m	400,00	V		
		. . . . .	Situering: tussen bouwweg van asfalt en nieuwe					
		. . . . .	bestrating					
		. . . . .	Betreft: dichtstraten resterende ruimte					
		1.3. . . .	Bestaand uit 3 streklagen					
		. .1. . .	Op straatlaag					
		. . . .4.	Betonstraatstenen standaard keiformaat, dikte 80					
		. . . . .	mm					
		. . . . .	Kleur: divers					
		. . . . .	6.000 st vervoerd volgens bestekspostnr(s). 425340					
		9	Afstrooien en invegen met brekerzand geleverd					
		. . . . .	conform bestekspostnr(s). 160130					
		. . . . .						
4357		. . . . .	Molgoten					
		. . . . .						
		. . . . .						
435720	314305	. . . . .	Aanbrengen molgoot.	m	880,00	V		
		. . . . .	Situering: t.p.v. parkeervakken					
		. . . . .	Betreft: aanbrengen molgoot langs rijbaan en					
		. . . . .	parkeervakken					
		. . . . .	Zie detail B en C, tek.nr(s). W15-11120-DO-06					
		4.	Bestaand uit 7 streklagen					
		. .1. . .	In straatlaag					
		. . . .2.	Straatbakstenen: standaard dikformaat					
		. . . . .	Kleur: rood-paars					
		. . . . .	30.800 st geleverd volgens bestekspostnr(s).					
		. . . . .	465220					
		9	Afstrooien en invegen met brekerzand geleverd					
		. . . . .	conform bestekspostnr(s). 160130					
		. . . . .						
4358		. . . . .	Markeringen					
		. . . . .						
		. . . . .						
435810	314199	. . . . .	Aanbrengen dwarsmarkering in bestrating.	st	20,00	V		
		. . . . .	Situering: t.p.v. uitrit parkeren eigen terrein					
		. . . . .	Betreft: markering parkeren					
		. . . . .	In bestrating, aangebracht volgens					
		. . . . .	bestekspostgroep 4352					
		. . . . .	Op straatlaag					
		. . . . .	Verkeerstegels van beton					
		. . . . .	Afmetingen 300 x 300 x 60 mm					
		. . . . .	Kleur: antraciet met witte tekst 'UITRIT'					
		. . . . .	20 st geleverd volgens bestekspostnr. 465130					
		. . . . .						
435850	314301	. . . . .	Aanbrengen kantopsluiting van straatbaksteen.	m	880,00	V		
		. . . . .	Situering: t.p.v. parkeervakken					
		. . . . .	Betreft: markering van onderbroken streep 1-3					
		. . . . .	Zie detail B en C, tek.nr(s). W15-11120-DO-06					
		1.1. . . .	Bestaand uit 1 streklaag					
		. .1. . .	Op straatlaag					
		. . . .2.	Straatbaksteen: standaard dikformaat					
		. . . . .	Kleur: wit					
		. . . . .	1.100 st geleverd volgens bestekspostnr(s). 465230					
		9	Afstrooien en invegen met brekerzand geleverd					
		. . . . .	conform bestekspostnr(s). 160130					

BESTEKS-POST-NUMMER	CATALOGUSNUMMER HOOFD-CODE	DEFICODE 1 : 2 : 3 : 4 : 5 : 6	OMSCHRIJVING	EEN-HEID	HOEVEELHEID RESULTAATS-VERPLICHTING		HOEVEELHEID TER INLICHTING	
435860	314301	. . . . .	Aanbrengen kantopsluiting van straatbaksteen.	m	35,00	V		
		. . . . .	Situering: t.p.v. parkeervakken					
		. . . . .	Betreft: markering van ononderbroken streep					
		. . . . .	Zie detail C, tek.nr(s). W15-11120-DO-06					
		1.1. . . .	Bestaand uit 1 streklaag					
		. .1. . .	Op straatlaag					
		. . . .2.	Straatbaksteen: standaard dikformaat					
		. . . . .	Kleur: wit					
		. . . . .	175 st geleverd volgens bestekspostnr(s). 465230					
		9	Afstrooien en invegen met brekerzand geleverd					
		. . . . .	conform bestekspostnr(s). 160130					
		. . . . .						
4359		. . . . .	Snelheidsremmende bestrating					
		. . . . .						
		. . . . .						
435910	314112	. . . . .	Aanbrengen betonstraatstenen.	m2	70,00	V		
		. . . . .	Situering: t.p.v. verkeersplateaus					
		. . . . .	Betreft: taludmarkering t.b.v. plateaus					
		. . . . .	Lengte trapeziumvormige oprit: 1,20 m					
		. . . . .	Oppervlak: met hoogteverschillen					
		3.	Totale breedte van 3,00 m en meer					
		.9. . . .	Verband: zie detail D, tek.nr(s). W15-11120-DO-06					
		. . . . .	Bovenvlak: aangebracht volgens bestekspostnr(s).					
		. . . . .	435230					
		. .1. . .	Op straatlaag					
		. . .1. .	Langs de kantopsluiting 1 streklaag aanbrengen					
		. . . .4.	Betonstraatstenen: standaard keiformaat, dikte 80					
		. . . . .	mm					
		. . . . .	Kleur: wit					
		. . . . .	3.150 st geleverd volgens bestekspostnr(s). 465370					
		4	Afstrooien en invegen met brekerzand geleverd					
		. . . . .	conform bestekspostnr(s). 160130 en aftrillen					
		. . . . .						
436		. . . . .	**HALFVERHARDING**					
		. . . . .						
		. . . . .						
4361		. . . . .	Natuurlijke materialen					
		. . . . .						
		. . . . .						
436110	280202	. . . . .	Aanbrengen verhardingslaag van hydraulisch	m2	665,00	V		
		. . . . .	gebonden steenmengsel.					
		. . . . .	Situering: t.p.v. Ernest Hemingwaypark					
		. . . . .	Betreft: halfverharding in het park					
		3.	Breedte groter dan 2,00 m, laagdikte 0,06 m					
		.9. . . .	DurEko-mix	ton			79,80	L
		. . . . .	Leverancier: Koers Handel B.V. te Hoogersmilde					
		. . . . .	o.g.					
		. .3. . .	Sortering 0/10					
		. . . .6.	Op een verhardingslaag aangebracht volgens					
		. . . . .	bestekspostnr. 431230					
		9	Verdichten en verwerken dient te geschieden					
		. . . . .	volgens de aanlegeisen van de leverancier					
		. . . . .						
46		. . . . .	**LEVEREN**					
		. . . . .						
		. . . . .						
461		. . . . .	**FUNDERING**					
		. . . . .						
		. . . . .						
4611		. . . . .	Steenmengsel					
		. . . . .						
		. . . . .						
461110	280221	. . . . .	Leveren ongebonden steenmengsel voor	ton	2.815,00	V		
		. . . . .	verhardingslagen van steenmengsel.					
		7.	Menggranulaat	ton			2.815,00	L
		.2. . . .	Sortering 0/31,5					
		1	Plaats van levering: op plaats van verwerking					
		. . . . .						
462		. . . . .	**OPSLUITINGEN**					
		. . . . .						
		. . . . .						
4621		. . . . .	Trottoirbanden					
		. . . . .						
		. . . . .						
462110	314821	. . . . .	Leveren rechte trottoirband van beton.	st	355,00	V		
		.9. . . .	Profiel 260/300 x 360 mm	st			355,00	L
		. . . . .	Kleur: hardsteen 026					
		. . . . .	Leverancier: Struyk Verwo o.g.					

BESTEKS-POST-NUMMER	CATALOGUSNUMMER HOOFD-CODE	DEFICODE 1 : 2 : 3 : 4 : 5 : 6	OMSCHRIJVING	EEN-HEID	HOEVEELHEID RESULTAATS-VERPLICHTING		HOEVEELHEID TER INLICHTING	
		. . . .1.	Werkende lengte 1 m					
		1	Leveren op plaats van verwerking					
		. . . . .						
462120	314822	. . . . .	Leveren gebogen trottoirband van beton.	st	24,00	V		
		.9. . . .	Profiel 260/300 x 360 mm					
		. . . . .	Bochtbanden:					
		. . . . .	- R=6,0 m uitw.	st			24,00	L
		. . . . .	Kleur: hardsteen 026					
		. . . . .	Leverancier: Struyk Verwo o.g.					
		. . . .2.	Werkende lengte 0,80 m					
		1	Leveren op plaats van verwerking					
		. . . . .						
462160	314821	. . . . .	Leveren rechte trottoirband van beton.	st	3.000,00	V		
		.6. . . .	Profiel 180/200 x 250 mm	st			3.000,00	L
		. . . . .	Kleur: hardsteen 026					
		. . . . .	Leverancier: Struyk Verwo o.g.					
		. . . .1.	Werkende lengte 1 m					
		1	Leveren op plaats van verwerking					
		. . . . .						
462170	314822	. . . . .	Leveren gebogen trottoirband van beton.	st	300,00	V		
		.9. . . .	Profiel 180/200 x 250 mm					
		. . . . .	Bochtbanden:					
		. . . . .	- R=0,50 m uitw.	st			100,00	L
		. . . . .	- R=6,0 m uitw.	st			200,00	L
		. . . . .	Kleur: hardsteen 026					
		. . . . .	Leverancier: Struyk Verwo o.g.					
		. . . .2.	Werkende lengte 0,80 m					
		1	Leveren op plaats van verwerking					
		. . . . .						
462180	314823	. . . . .	Leveren hulpstuk - trottoirband van beton	st	100,00	V		
		.1. . . .	Hulpstukken:					
		. . . . .	- Hoekblok, R=0,30m inw.	st			100,00	L
		. . . . .	Kleur: hardsteen 026					
		. . . . .	Leverancier: Struyk Verwo o.g.					
		. .6. . .	Behorend bij profiel 180/200 x 250 mm					
		. . . .1.	Werkende lengte 1 m					
		1	Leveren op plaats van verwerking					
		. . . . .						
462190	314821	. . . . .	Leveren rechte trottoirband van beton.	st	185,00	V		
		.9. . . .	Geleideband 50/200 x 250 mm	st			185,00	L
		. . . . .	Kleur: hardsteen 026					
		. . . . .	Leverancier: Struyk Verwo o.g.					
		. . . .1.	Werkende lengte 1 m					
		1	Leveren op plaats van verwerking					
		. . . . .						
462200	314823	. . . . .	Leveren hulpstuk - trottoirband van beton	st	40,00	V		
		.1. . . .	Hulpstukken:					
		. . . . .	- Verloopband 180/200x250mm - links	st			20,00	L
		. . . . .	- Verloopband 180/200x250mm - rechts	st			20,00	L
		. . . . .	Kleur: hardsteen 026					
		. . . . .	Leverancier: Struyk Verwo o.g.					
		. .9. . .	Behorend bij GB 50/200 x 250 mm					
		. . . .1.	Werkende lengte 1 m					
		1	Leveren op plaats van verwerking					
		. . . . .						
462210	314821	. . . . .	Leveren rechte trottoirband van beton.	st	55,00	V		
		.9. . . .	Trottoirband 200 x 130 mm	st			55,00	L
		. . . . .	Kleur: hardsteen 026					
		. . . . .	Leverancier: Struyk Verwo o.g.					
		. . . .1.	Werkende lengte 1 m					
		1	Leveren op plaats van verwerking					
		. . . . .						
462220	314823	. . . . .	Leveren hulpstuk - trottoirband van beton	st	30,00	V		
		.1. . . .	Hulpstukken:					
		. . . . .	- Verloopband 180/200x250mm - links	st			15,00	L
		. . . . .	- Verloopband 180/200x250mm - rechts	st			15,00	L
		. . . . .	Kleur: hardsteen 026					
		. . . . .	Leverancier: Struyk Verwo o.g.					
		. .9. . .	Behorend bij TB 200 x 130 mm					
		. . . .1.	Werkende lengte 1 m					
		1	Leveren op plaats van verwerking					
		. . . . .						
4624		. . . . .	<u>Opsluitbanden</u>					
		. . . . .						
		. . . . .						
462410	314824	. . . . .	Leveren rechte opsluitband van beton.	st	690,00	V		
		.2. . . .	Profiel 60 x 150 mm	st			690,00	L
		. . . . .	Kleur: hardsteen 026					

BESTEKS-POST-NUMMER	CATALOGUSNUMMER HOOFD-CODE	DEFICODE 1 : 2 : 3 : 4 : 5 : 6	OMSCHRIJVING	EEN-HEID	HOEVEELHEID RESULTAATS-VERPLICHTING		HOEVEELHEID TER INLICHTING	
		. . . . .	Leverancier: Struyk Verwo o.g.					
		. . . .1.	Werkende lengte 1 m					
		1	Leveren op plaats van verwerking					
		. . . . .						
462420	314826	. . . . .	Leveren hulpstuk - opsluitband van beton	st	2,00	V		
		. .9. . .	Hulpstukken:					
		. . . . .	- Hoekstuk	st			2,00	L
		. . . . .	Kleur: hardsteen 026					
		. . . . .	Leverancier: Struyk Verwo o.g.					
		. . . . .	Behorend bij profiel OB 60 x 150 mm					
		. . . .1.	Werkende lengte 1 m					
		1	Leveren op plaats van verwerking					
		. . . . .						
462430	314824	. . . . .	Leveren rechte opsluitband van beton.	st	4.200,00	V		
		.5. . . .	Profiel 100 x 200 mm	st			4.200,00	L
		. . . . .	Kleur: hardsteen 026					
		. . . . .	Leverancier: Struyk Verwo o.g.					
		. . . .1.	Werkende lengte 1 m					
		1	Leveren op plaats van verwerking					
		. . . . .						
462440	314826	. . . . .	Leveren hulpstuk - opsluitband van beton	st	30,00	V		
		. .9. . .	Hulpstukken:					
		. . . . .	- Hoekstuk	st			30,00	L
		. . . . .	Kleur: hardsteen 026					
		. . . . .	Leverancier: Struyk Verwo o.g.					
		. . . . .	Behorend bij profiel OB 100 x 200 mm					
		. . . .1.	Werkende lengte 1 m					
		1	Leveren op plaats van verwerking					
		. . . . .						
462450	314824	. . . . .	Leveren rechte opsluitband van beton.	st	295,00	V		
		.6. . . .	Profiel 120 x 250 mm	st			295,00	L
		. . . . .	Kleur: hardsteen 026					
		. . . . .	Leverancier: Struyk Verwo o.g.					
		. . . .1.	Werkende lengte 1 m					
		1	Leveren op plaats van verwerking					
		. . . . .						
462470	314826	. . . . .	Leveren hulpstuk - opsluitband van beton	st	30,00	V		
		. .9. . .	Hulpstukken:					
		. . . . .	- Hoekstuk	st			30,00	L
		. . . . .	Kleur: hardsteen 026					
		. . . . .	Leverancier: Struyk Verwo o.g.					
		. . . . .	Behorend bij profiel OB 120 x 250 mm					
		. . . .1.	Werkende lengte 1 m					
		1	Leveren op plaats van verwerking					
		. . . . .						
465		. . . . .	**BESTRATING**					
		. . . . .						
		. . . . .						
4651		. . . . .	<u>Betontegels</u>					
		. . . . .						
		. . . . .						
465110	314813	. . . . .	Leveren betontegels.	st	6.875,00	V		
		.1. . . .	Betontegels 300 x 300 x 45 mm, breuklastklasse	st			6.875,00	L
		. . . . .	(NEN-EN 1339)					
		. . . . .	45					
		. . . . .	Kleur: grijs					
		1	Leveren op plaats van verwerking					
		. . . . .						
465120	314813	. . . . .	Leveren betontegels.	st	1.250,00	V		
		. .1. . .	Betontegels 150 x 300 x 45 mm	st			1.250,00	L
		. . . . .	Kleur: grijs					
		1	Leveren op plaats van verwerking					
		. . . . .						
465130	314813	. . . . .	Leveren betontegels.	st	20,00	V		
		.3. . . .	Betontegels 300 x 300 x 60 mm, breuklastklasse					
		. . . . .	(NEN-EN 1339)					
		. . . . .	70					
		. . . . .	Kleur: antarciet met witte tekst 'UITRIT'					
		1	Leveren op plaats van verwerking					
		. . . . .						
4652		. . . . .	<u>Straatklinkers</u>					
		. . . . .						
		. . . . .						
465210	314811	. . . . .	Leveren straatbakstenen.	st	493.835,00	V		
		. . . . .	Leverancier: Wienerberger o.g.					
		. . . . .	Type: Paviona					
		.9. . . .	Straatbakstenen: standaard waalformaat	st			493.835,00	L
		. . . . .	Kwaliteit A4-12					

BESTEKS-POST-NUMMER	CATALOGUSNUMMER HOOFD-CODE	DEFICODE 1 : 2 : 3 : 4 : 5 : 6	OMSCHRIJVING	EEN-HEID	HOEVEELHEID RESULTAATS-VERPLICHTING		HOEVEELHEID TER INLICHTING	
		. . . . .	Kleur: rood-paars					
		1	Leveren op plaats van verwerking					
		. . . . .						
465220	314811	. . . . .	Leveren straatbakstenen.	st	798.400,00	V		
		. . . . .	Leverancier: Wienerberger o.g.					
		. . . . .	Type: Paviona					
		.9. . . .	Straatbakstenen: standaard dikformaat	st			798.400,00	L
		. . . . .	Kwaliteit A4-12					
		. . . . .	Kleur: rood-paars					
		1	Leveren op plaats van verwerking					
		. . . . .						
465230	314811	. . . . .	Leveren straatbakstenen.	st	1.275,00	V		
		. . . . .	Leverancier: Wienerberger o.g.					
		. . . . .	Type: Argenti					
		.9. . . .	Straatbakstenen: standaard dikformaat	st			1.275,00	L
		. . . . .	Kwaliteit A4-12					
		. . . . .	Kleur: wit					
		1	Leveren op plaats van verwerking					
		. . . . .						
4653		. . . . .	Betonstraatstenen					
		. . . . .						
		. . . . .						
465370	314812	. . . . .	Leveren betonstraatstenen.	st	3.150,00	V		
		.3. . . .	Betonstraatstenen standaard keiformaat	st			3.150,00	L
		. . . . .	Kleur: wit					
		. .3. . .	Dikte 80 mm					
		1	Leveren op plaats van verwerking					
		. . . . .						
48		. . . . .	**REVISIE**					
		. . . . .						
		. . . . .						
481		. . . . .	**INFRASTRUCTUUR**					
		. . . . .						
		. . . . .						
4811		. . . . .	Inmeten revisiegegevens					
		. . . . .	Revisietekeningen dienen voor opname van een					
		. . . . .	deelfase geleverd te worden. Zonder aanlevering					
		. . . . .	gegevens vindt geen opname plaats.					
		. . . . .						
481110	221199	. . . . .	Inmeten en verwerken revisiegegevens.	EUR		N		
		. . . . .	Situering: t.p.v. alle aangebrachte verhardingen					
		. . . . .	Betreft: bijhouden van de liggingsgegevens van					
		. . . . .	alle infrastructuur binnen de werkgrens					
		. . . . .	Hieronder wordt verstaan alle aangebrachte					
		. . . . .	en reeds aanwezige verhardingen					
		. . . . .	Digitaal inmeten aan Rijksdriehoeknet (x, y en z)					
		. . . . .	De gegevens dienen ten opzichte van een vast punt					
		. . . . .	te worden ingemeten, in overleg met de directie					
		. . . . .	De gegevens dienen in RD-coördinaten op tekening					
		. . . . .	verwerkt te worden					
		. . . . .	Gegevens verwerken in besteks-/profielentekeningen					
		. . . . .	De gegevens dienen 2 weken na het gereedkomen van					
		. . . . .	de werkzaamheden digitaal (in DGN-, DXF- of DWG-					
		. . . . .	formaat) aan de directie overhandigd te worden					
		. . . . .						
49		. . . . .	**BIJKOMEND WERK**					
		. . . . .						
		. . . . .						
492		. . . . .	**OPSLUITINGEN**					
		. . . . .						
		. . . . .						
4921		. . . . .	Trottoirbanden					
		. . . . .						
		. . . . .						
492120	314702	. . . . .	Pasmaken van betonbanden.	st	100,00	V		
		9.	D.m.v. zagen onder toevoeging van water					
		.1.6. . .	Trottoirband 180/200 x 250 mm					
		2	Onbruikbare materialen worden geacht voor de					
		. . . . .	opdrachtgever geen waarde te hebben					
		. . . . .						
492130	314702	. . . . .	Pasmaken van betonbanden.	st	5,00	V		
		9.	D.m.v. zagen onder toevoeging van water					
		.9.9. . .	Trottoirband 260/300 x 360 mm					
		2	Onbruikbare materialen worden geacht voor de					
		. . . . .	opdrachtgever geen waarde te hebben					
		. . . . .						
4924		. . . . .	Opsluitbanden					
		. . . . .						

BESTEKS-POST-NUMMER	CATALOGUSNUMMER HOOFD-CODE	DEFICODE 1 : 2 : 3 : 4 : 5 : 6	OMSCHRIJVING	EEN-HEID	HOEVEELHEID RESULTAATS-VERPLICHTING		HOEVEELHEID TER INLICHTING	
492410	314702	. . . . .	Pasmaken van betonbanden.	st	20,00	V		
		9.	D.m.v. zagen onder toevoeging van water					
		.2.6. . .	Opsluitband 120 x 250 mm					
		2	Onbruikbare materialen worden geacht voor de					
		. . . . .	opdrachtgever geen waarde te hebben					
		. . . . .						
492420	314702	. . . . .	Pasmaken van betonbanden.	st	50,00	V		
		9.	D.m.v. zagen onder toevoeging van water					
		.2.5. . .	Opsluitband 100 x 200 mm					
		2	Onbruikbare materialen worden geacht voor de					
		. . . . .	opdrachtgever geen waarde te hebben					
		. . . . .						
492430	314702	. . . . .	Pasmaken van betonbanden.	st	10,00	V		
		9.	D.m.v. zagen onder toevoeging van water					
		.2.2. . .	Opsluitband 60 x 150 mm					
		2	Onbruikbare materialen worden geacht voor de					
		. . . . .	opdrachtgever geen waarde te hebben					
		. . . . .						
5		. . . . .	**BEBAKENING**					
		. . . . .						
		. . . . .						
51		. . . . .	**VERWIJDEREN**					
		. . . . .						
		. . . . .						
512		. . . . .	**BEBORDING**					
		. . . . .						
		. . . . .						
5121		. . . . .	<u>Binnen bebouwde kom</u>					
		. . . . .						
		. . . . .						
512150	321313	. . . . .	Verwijderen verkeersbordpaal, inclusief bord.	st	4,00	V		
		. . . . .	Situering: t.p.v. gehele werkterrein					
		. . . . .	Betreft: verwijderen verkeersborden					
		. . . . .	Diverse modellen					
		1.	Uit het maaiveld					
		. .1. . .	Paal met vast grondkruis					
		. . . . .	Totale paallengte: van 3 tot 4 m					
		. . .2. .	Verkeersbord, afmetingen volgens type I					
		. . . .3.	Vrijgekomen materialen worden geacht voor de					
		. . . . .	opdrachtgever geen waarde te hebben					
		. . . . .						
53		. . . . .	**AANBRENGEN**					
		. . . . .						
		. . . . .						
532		. . . . .	**BEBORDING**					
		. . . . .						
		. . . . .						
5321		. . . . .	<u>Binnen bebouwde kom</u>					
		. . . . .						
		. . . . .						
532110	321301	. . . . .	Aanbrengen palen ter bevestiging van	st	16,00	N		
		. . . . .	verkeersborden.					
		. . . . .	Situering: t.p.v. gehele werkterrein					
		. . . . .	Betreft: verkeersbordpalen t.b.v. verkeersborden,					
		. . . . .	aan te brengen volgens bestekspostnr(s). 532130					
		4.	In een bestrating van straatbakstenen					
		.1. . . .	Verkeersbordpaal, uitgevoerd als flespaal, met	st			16,00	L
		. . . . .	vast kruis					
		. . . . .	Stalen paal Ø76/48 mm, thermisch verzinkt					
		. .3. . .	Totale lengte 3,6 m (hals groter dan of gelijk					
		. . . . .	aan 1,8 m)					
		2	Langs een weg zonder gescheiden rijbanen					
		. . . . .						
532130	321302	. . . . .	Aanbrengen verkeersborden, inclusief benodigde	st	30,00	N		
		. . . . .	bevestigingsmiddelen.					
		. . . . .	Situering: t.p.v. gehele werkterrein					
		. . . . .	Betreft: aanbrengen verkeersborden					
		. . . . .	De borden bevestigen aan: verkeersbordpalen,					
		. . . . .	aangebracht volgens bestekspostnr(s). 532110					
		. . .9. .	Afmetingen volgens type I					
		. . . . .	Borden met een dubbel omgevouwen rand					
		. . . . .	Inclusief bevestigingsmiddelen					
		. . . . .	Model: C2	st			5,00	L
		. . . . .	C3	st			5,00	L
		. . . . .	C4r	st			4,00	L
		. . . . .	A0130zb	st			1,00	L
		. . . . .	A0230ze	st			1,00	L
		. . . . .	OB54	st			14,00	L

BESTEKS-POST-NUMMER	CATALOGUSNUMMER HOOFD-CODE	DEFICODE 1 : 2 : 3 : 4 : 5 : 6	OMSCHRIJVING	EEN-HEID	HOEVEELHEID RESULTAATS-VERPLICHTING		HOEVEELHEID TER INLICHTING	
		. . . . .3.	Retroflecterend, klasse II					
		2	Langs een weg zonder gescheiden rijbanen					
		. . . . .						
6		. . . . .	**INRICHTING**					
		. . . . .						
		. . . . .						
63		. . . . .	**AANBRENGEN**					
		. . . . .						
		. . . . .						
632		. . . . .	**STRAATMEUBILAIR**					
		. . . . .						
		. . . . .						
6321		. . . . .	<u>Overig meubilair</u>					
		. . . . .						
		. . . . .						
632110	619999	. . . . .	Aanbrengen boompalen.	st	60,00	V		
		. . . . .	Situering: t.p.v. bomen in parkeervakken					
		. . . . .	Betreft: boompaal, type Kern Gezond	st			60,00	L
		. . . . .	Antiparkeerpaal gevuld met beton					
		. . . . .	Leverancier: VCP Streetcare o.g.					
		. . . . .	Materiaal: staal					
		. . . . .	Afwerking van Bronze var. 6					
		. . . . .	Plaatsing 0,75 m boven maaiveld					
		. . . . .	Inclusief benodigd grondwerk					
		. . . . .	Aanbrengen conform voorschriften leverancier					
		. . . . .						
632120	619999	. . . . .	Aanbrengen bank met leuning.	st	2,00	N		
		. . . . .	Situering: t.p.v. Nelly Sachslaan en Selma					
		. . . . .	Lagerloflaan					
		. . . . .	Enkele bank, model Van Alffbank	st			2,00	L
		. . . . .	Lengte: 3,00 m					
		. . . . .	Leverancier: Haeghegroep o.g.					
		. . . . .	Zwartgroen gelakt hout op verzinkt stalen					
		. . . . .	onderstel					
		. . . . .	Inclusief benodigd grondwerk					
		. . . . .	Aanbrengen conform voorschriften leverancier					
		. . . . .						
632130	619999	. . . . .	Aanbrengen zitranden.	m	113,00	N		
		. . . . .	Situering: t.p.v. plantsoen Ernest Hemingwaypark					
		. . . . .	Zitelement 500 x 500 mm					
		. . . . .	Leverancier: Dumont Beton o.g.					
		. . . . .	Model: Castellum					
		. . . . .	Materiaal: beton					
		. . . . .	Maximale lengte per element: 2,00 m					
		. . . . .	R=2,50 m	m			6,00	L
		. . . . .	R=2,75 m	m			10,00	L
		. . . . .	R=3,75 m	m			6,50	L
		. . . . .	R=4,00 m	m			4,00	L
		. . . . .	R=4,25 m	m			8,00	L
		. . . . .	R=5,25 m	m			12,50	L
		. . . . .	R=8,00 m	m			22,00	L
		. . . . .	R=14,00 m	m			22,00	L
		. . . . .	R=18,00 m	m			22,00	L
		. . . . .	Kleur: antraciet					
		. . . . .	Inclusief benodigd grondwerk					
		. . . . .	Aanbrengen conform voorschriften leverancier					
		. . . . .						
632140	619999	. . . . .	Aanbrengen boombank.	st	2,00	N		
		. . . . .	Situering: t.p.v. Ernest Hemingwaypark en Boomaweg					
		. . . . .	Zeshoekige bank, model Van Alffbank	st			2,00	L
		. . . . .	Leverancier: Haeghegroep o.g.					
		. . . . .	Zwartgroen gelakt hout op verzinkt stalen					
		. . . . .	onderstel					
		. . . . .	Inclusief benodigd grondwerk					
		. . . . .	Aanbrengen conform voorschriften leverancier					
		. . . . .						
6322		. . . . .	<u>Boomspiegels</u>					
		. . . . .						
		. . . . .						
632210	432199	. . . . .	Aanbrengen stalen hoekprofiel.	st	44,00	V		
		. . . . .	Situering: t.p.v. bomen in verhardingen					
		. . . . .	Betreft: aanbrengen stalen hoekprofiel rond de					
		. . . . .	boomspiegel					
		. . . . .	Stalen L-profiel 120 x 80 x 8 mm, totale lengte:	st			44,00	L
		. . . . .	4,80 m					
		. . . . .	Afmeting boomvak 1,20 x 1,20 m					
		. . . . .	Staal, onbehandeld					
		. . . . .	De losse delen van de stalen boomkrans met bouten					

BESTEKS-POST-NUMMER	CATALOGUSNUMMER HOOFD-CODE	DEFICODE 1 : 2 : 3 : 4 : 5 : 6	OMSCHRIJVING	EEN-HEID	HOEVEELHEID RESULTAATS-VERPLICHTING		HOEVEELHEID TER INLICHTING	
		. . . . .	aan elkaar vastzetten					
		. . . . .	Inclusief bevestigingsmiddelen					
		. . . . .	Achter stalen hoekprofielen per zijde 2 stalen	st			352,00	L
		. . . . .	pennen Ø10mm, lang 500mm aanbrengen					
		. . . . .						
633		. . . . .	**SPEELTOESTELLEN**					
		. . . . .						
		. . . . .						
6330		. . . . .	Speeltoestellen Nelly Sachslaan					
		. . . . .						
		. . . . .						
633010	619999	. . . . .	Aanbrengen speeltoestel.	st	1,00	N		
		. . . . .	Situering: t.p.v. plantsoen Nelly Sachslaan					
		. . . . .	Betreft: 4-persoonswip					
		. . . . .	Artikelnummer: ovzg040200000	st			1,00	L
		. . . . .	Leverancier: Ziegler o.g.					
		. . . . .	Materiaal: hout					
		. . . . .	Valhoogte: 950 mm					
		. . . . .	Aanbrengen volgens voorschriften leverancier					
		. . . . .	Leveren op plaats van verwerking					
		. . . . .	Inclusief bijbehorend grondwerk					
		. . . . .						
633020	619999	. . . . .	Aanbrengen speeltoestel.	st	1,00	N		
		. . . . .	Situering: t.p.v. plantsoen Nelly Sachslaan					
		. . . . .	Betreft: tarzanbrug					
		. . . . .	Artikelnummer: ovzg131203000	st			1,00	L
		. . . . .	Leverancier: Ziegler o.g.					
		. . . . .	Materiaal: hout					
		. . . . .	Valhoogte: 400 mm					
		. . . . .	Aanbrengen volgens voorschriften leverancier					
		. . . . .	Leveren op plaats van verwerking					
		. . . . .	Inclusief bijbehorend grondwerk					
		. . . . .						
633030	619999	. . . . .	Aanbrengen speeltoestel.	st	1,00	N		
		. . . . .	Situering: t.p.v. plantsoen Nelly Sachslaan					
		. . . . .	Betreft: spelaanleiding stelten 8 stuks					
		. . . . .	Artikelnummer: ovzg310304000	st			1,00	L
		. . . . .	Leverancier: Ziegler o.g.					
		. . . . .	Materiaal: hout					
		. . . . .	Valhoogte: 600 mm					
		. . . . .	Aanbrengen volgens voorschriften leverancier					
		. . . . .	Leveren op plaats van verwerking					
		. . . . .	Inclusief bijbehorend grondwerk					
		. . . . .						
633040	619999	. . . . .	Aanbrengen speeltoestel.	st	1,00	N		
		. . . . .	Situering: t.p.v. plantsoen Nelly Sachslaan					
		. . . . .	Betreft: springtouwpaal incl. 3 touwen					
		. . . . .	Artikelnummer: ovzg602201000	st			1,00	L
		. . . . .	Leverancier: Ziegler o.g.					
		. . . . .	Materiaal: hout					
		. . . . .	Aanbrengen volgens voorschriften leverancier					
		. . . . .	Leveren op plaats van verwerking					
		. . . . .	Inclusief bijbehorend grondwerk					
		. . . . .						
6331		. . . . .	Speeltoestellen Ernest Hemingwaypark					
		. . . . .						
		. . . . .						
633110	619999	. . . . .	Aanbrengen speeltoestel.	st	1,00	N		
		. . . . .	Situering: t.p.v. plantsoen Ernest Hemingwaypark,					
		. . . . .	noordelijk ei					
		. . . . .	Betreft: vogelnestschommel 250					
		. . . . .	Artikelnummer: ovzg010501000	st			1,00	L
		. . . . .	Leverancier: Ziegler o.g.					
		. . . . .	Materiaal: hout					
		. . . . .	Aanbrengen volgens voorschriften leverancier					
		. . . . .	Leveren op plaats van verwerking					
		. . . . .	Inclusief bijbehorend grondwerk					
		. . . . .						
633120	619999	. . . . .	Aanbrengen speeltoestel.	st	1,00	N		
		. . . . .	Situering: t.p.v. plantsoen Ernest Hemingwaypark,					
		. . . . .	noordelijk ei					
		. . . . .	Betreft: dubbele schommel 250					
		. . . . .	Artikelnummer: ovzg010201000	st			1,00	L
		. . . . .	Leverancier: Ziegler o.g.					
		. . . . .	Materiaal: hout					
		. . . . .	Valhoogte: 1.450 mm					
		. . . . .	Aanbrengen volgens voorschriften leverancier					
		. . . . .	Leveren op plaats van verwerking					

BESTEKS-POST-NUMMER	CATALOGUSNUMMER HOOFD-CODE	DEFICODE 1 : 2 : 3 : 4 : 5 : 6	OMSCHRIJVING	EEN-HEID	HOEVEELHEID RESULTAATS-VERPLICHTING		HOEVEELHEID TER INLICHTING	
		. . . . .	Inclusief bijbehorend grondwerk					
		. . . . .						
633130	619999	. . . . .	Aanbrengen speeltoestel.	st	1,00	N		
		. . . . .	Situering: t.p.v. plantsoen Ernest Hemingwaypark,					
		. . . . .	noordelijk ei					
		. . . . .	Betreft: duikelrek tweedelig					
		. . . . .	Artikelnummer: ovzg220802000	st			1,00	L
		. . . . .	Leverancier: Ziegler o.g.					
		. . . . .	Materiaal: hout					
		. . . . .	Valhoogte: 1.250 mm					
		. . . . .	Aanbrengen volgens voorschriften leverancier					
		. . . . .	Leveren op plaats van verwerking					
		. . . . .	Inclusief bijbehorend grondwerk					
		. . . . .						
633140	619999	. . . . .	Aanbrengen speeltoestel.	st	1,00	N		
		. . . . .	Situering: t.p.v. plantsoen Ernest Hemingwaypark,					
		. . . . .	middelste ei					
		. . . . .	Betreft: zandspeeltoestel					
		. . . . .	Artikelnummer: ovzg071100000	st			1,00	L
		. . . . .	Leverancier: Ziegler o.g.					
		. . . . .	Materiaal: hout					
		. . . . .	Valhoogte: 1.500 mm					
		. . . . .	Aanbrengen volgens voorschriften leverancier					
		. . . . .	Leveren op plaats van verwerking					
		. . . . .	Inclusief bijbehorend grondwerk					
		. . . . .						
633150	619999	. . . . .	Aanbrengen speeltoestel.	st	1,00	N		
		. . . . .	Situering: t.p.v. plantsoen Ernest Hemingwaypark,					
		. . . . .	zuidelijk ei					
		. . . . .	Betreft: custom made riddertoren					
		. . . . .	Conform bijlage	st			1,00	L
		. . . . .	Leverancier: Ziegler					
		. . . . .	Materiaal: hout					
		. . . . .	Aanbrengen volgens voorschriften leverancier					
		. . . . .	Leveren op plaats van verwerking					
		. . . . .	Inclusief bijbehorend grondwerk					
		. . . . .						
6333		. . . . .	<u>Spelaanleidingen</u>					
		. . . . .						
		. . . . .						
633310	619999	. . . . .	Aanbrengen grote zit-/ speelkeien.	st	5,00	N		
		. . . . .	Situering: t.p.v. plantsoen Nelly Sachslaan					
		. . . . .	Betreft: spelaanleiding zit-/ speelkeien					
		. . . . .	Zwerfkeien, maat 1.000-1.500 mm	st			5,00	L
		. . . . .	Kleur: bruin, wit					
		. . . . .	Leveren op plaats van verwerking					
		. . . . .	Inclusief benodigd grondwerk					
		. . . . .						
633320	619999	. . . . .	Aanbrengen houten stapstammen.	st	50,00	V		
		. . . . .	Situering: t.p.v. plantsoen Nelly Sachslaan (33					
		. . . . .	st) en Selma Lagerloflaan (17 st)					
		. . . . .	Betreft: houten stapstammen					
		. . . . .	Stapstammen Ø250-300 mm, lang 1,00 m	st			50,00	L
		. . . . .	Materiaal: hardhout, ontschorst					
		. . . . .	Hoogte boven maaiveld: 300-400 mm					
		. . . . .	Leveren op plaats van verwerking					
		. . . . .	Inclusief benodigd grondwerk					
		. . . . .						
68		. . . . .	**REVISIE**					
		. . . . .						
		. . . . .						
681		. . . . .	**STRAATMEUBILAIR**					
		. . . . .						
		. . . . .						
6811		. . . . .	<u>Inmeten revisiegegevens</u>					
		. . . . .	Revisietekeningen dienen voor opname van een					
		. . . . .	deelfase geleverd te worden. Zonder aanlevering					
		. . . . .	gegevens vindt geen opname plaats.					
		. . . . .						
681110	221199	. . . . .	Inmeten en verwerken revisiegegevens.	EUR		N		
		. . . . .	Situering: t.p.v. alle aangebrachte					
		. . . . .	straatmeubilair					
		. . . . .	Betreft: bijhouden van de liggingsgegevens van					
		. . . . .	alle straatmeubilair binnen de werkgrens					
		. . . . .	Hieronder wordt verstaan alle aangebrachte					
		. . . . .	en reeds aanwezige straatmeubilair					
		. . . . .	Digitaal inmeten aan Rijksdriehoeknet (x, y en z)					
		. . . . .	De gegevens dienen ten opzichte van een vast punt					

BESTEKS-POST-NUMMER	CATALOGUSNUMMER HOOFD-CODE	DEFICODE 1 : 2 : 3 : 4 : 5 : 6	OMSCHRIJVING	EEN-HEID	HOEVEELHEID RESULTAATS-VERPLICHTING		HOEVEELHEID TER INLICHTING	
		. . . . .	te worden ingemeten, in overleg met de directie					
		. . . . .	De gegevens dienen in RD-coördinaten op tekening					
		. . . . .	verwerkt te worden					
		. . . . .	Gegevens verwerken in besteks-/profielentekeningen					
		. . . . .	De gegevens dienen 2 weken na het gereedkomen van					
		. . . . .	de werkzaamheden digitaal (in DGN-, DXF- of DWG-					
		. . . . .	formaat) aan de directie overhandigd te worden					
		. . . . .						
7		. . . . .	**GROENVOORZIENINGEN**					
		. . . . .						
		. . . . .						
70		. . . . .	**VOORBEREIDEND WERK**					
		. . . . .						
		. . . . .						
701		. . . . .	**BOMEN**					
		. . . . .						
		. . . . .						
7014		. . . . .	<u>Inmeten en uitzetten</u>					
		. . . . .						
		. . . . .						
701410	221199	. . . . .	Inmeten en uitzetten t.b.v. bomen.	EUR		N		
		. . . . .	Situering: t.p.v. toekomstige locaties bomen					
		. . . . .	Betreft: het uitzetten en digitaal inmeten van					
		. . . . .	locatie aan Rijksdriehoeknet (x, y en z)					
		. . . . .	Locaties van bomen d.m.v. piketten markeren					
		. . . . .	Gegevens verwerken op tekening					
		. . . . .	Gegevens (analoog en digitaal) uiterlijk 2 weken					
		. . . . .	na het uitvoeren van de werkzaamheden verstrekken					
		. . . . .	aan de directie					
		. . . . .						
7015		. . . . .	<u>Grondwerk t.b.v. bomen in verharding</u>					
		. . . . .						
		. . . . .						
701510	220101	. . . . .	Grond ontgraven uit cunet.	m3	460,00	V		
		. . . . .	Situering: t.p.v. plantvak bomen 1e grootte					
		. . . . .	Betreft: ontgraven cunet t.b.v. grondverbetering					
		. . . . .	boomvak					
		. . . . .	Bovenoppervlakte per boomstandplaats 9 m2					
		. . . . .	Grondsoort: zanderige klei					
		. . . . .	Vrijgekomen zanderige klei vervoeren volgens					
		. . . . .	bestekspostnr(s). 120310					
		. . . . .	Hoeveelheidsbepaling: m.b.v. theoretisch profiel					
		. . . . .	van ontgraving					
		1.	Grondsoorten niet gescheiden ontgraven, geheel					
		. . . . .	boven water, gerekend met een waterstand van					
		. . . . .	N.A.P. -1,33 m					
		.1. . . .	Ontgravingshoogte gemiddeld 1,00 m					
		. .2. . .	Ontgravingsbreedte op bodem gemiddeld 2,00 m					
		. . .1. .	Taluds 1 : 0					
		. . . .2.	Toegestane positieve en negatieve afwijking 0,03 m					
		. . . . .						
701520	220101	. . . . .	Grond ontgraven uit cunet.	m3	110,00	V		
		. . . . .	Situering: t.p.v. plantvak bomen 2e grootte					
		. . . . .	Betreft: ontgraven cunet t.b.v. grondverbetering					
		. . . . .	boomvak					
		. . . . .	Bovenoppervlakte per boomstandplaats 6 m2					
		. . . . .	Grondsoort: zanderige klei					
		. . . . .	Vrijgekomen zanderige klei vervoeren volgens					
		. . . . .	bestekspostnr(s). 120310					
		. . . . .	Hoeveelheidsbepaling: m.b.v. theoretisch profiel					
		. . . . .	van ontgraving					
		1.	Grondsoorten niet gescheiden ontgraven, geheel					
		. . . . .	boven water, gerekend met een waterstand van					
		. . . . .	N.A.P. -1,33 m					
		.1. . . .	Ontgravingshoogte gemiddeld 1,00 m					
		. .2. . .	Ontgravingsbreedte op bodem gemiddeld 2,00 m					
		. . .1. .	Taluds 1 : 0					
		. . . .2.	Toegestane positieve en negatieve afwijking 0,03 m					
		. . . . .						
701530	220101	. . . . .	Grond ontgraven uit cunet.	m3	45,00	V		
		. . . . .	Situering: t.p.v. plantvak bomen 3e grootte					
		. . . . .	Betreft: ontgraven cunet t.b.v. grondverbetering					
		. . . . .	boomvak					
		. . . . .	Bovenoppervlakte per boomstandplaats 3 m2					
		. . . . .	Grondsoort: zanderige klei					
		. . . . .	Vrijgekomen zanderige klei vervoeren volgens					
		. . . . .	bestekspostnr(s). 120310					
		. . . . .	Hoeveelheidsbepaling: m.b.v. theoretisch profiel					

BESTEKS-POST-NUMMER	CATALOGUSNUMMER HOOFD-CODE	CATALOGUSNUMMER DEFICODE 1 : 2 : 3 : 4 : 5 : 6	OMSCHRIJVING	EEN-HEID	HOEVEELHEID RESULTAATS-VERPLICHTING		HOEVEELHEID TER INLICHTING	
		. . . . .	van ontgraving					
		1.	Grondsoorten niet gescheiden ontgraven, geheel					
		. . . . .	boven water, gerekend met een waterstand van					
		. . . . .	N.A.P. -1,33 m					
		.1. . . .	Ontgravingshoogte gemiddeld 1,00 m					
		. .2. . .	Ontgravingsbreedte op bodem gemiddeld 1,50 m					
		. . .1. .	Taluds 1 : 0					
		. . . .2.	Toegestane positieve en negatieve afwijking 0,03 m					
		. . . . .						
71		. . . . .	**VERWIJDEREN**					
		. . . . .						
		. . . . .						
713		. . . . .	**BOSPLANTSOEN**					
		. . . . .						
		. . . . .						
7131		. . . . .	<u>Plantsoen</u>					
		. . . . .						
		. . . . .						
713110	510116	. . . . .	Verwijderen begroeiing.	are	0,50	V		
		. . . . .	Situering: t.p.v. speelplek Boomaweg					
		. . . . .	Betreft: snoeien bramenstruiken					
		. . . . .	Karakter van de begroeiing: struikgewas, leeftijd					
		. . . . .	ca. 5 jaar					
		1.	Grootte per perceel: tot ca. 1000 m2					
		.1. . . .	Horizontaal of met een talud flauwer dan 1 : 3					
		. .1. . .	Begroeiing tot ca. 50 stuks per 100 m2					
		. . .4. .	Hoogte begroeiing: tot ca. 5 m					
		. . . .1.	Rooien tot een diepte van ten minste 0,50 m					
		1	Vrijgekomen hout vervoeren naar een door het					
		. . . . .	bevoegd gezag erkende verwerkingsinrichting					
		. . . . .						
73		. . . . .	**AANBRENGEN**					
		. . . . .	Er mag alleen worden geplant in de periode van 15					
		. . . . .	november tot 15 april.					
		. . . . .						
730		. . . . .	**VOORBEREIDEND WERK**					
		. . . . .	LET OP: GRONDVERBETERING ALLEEN VERWERKEN					
		. . . . .	0,10 M BOVEN DE GRONDWATERSPIEGEL					
		. . . . .						
7301		. . . . .	<u>Grondverbetering bomen in verharding</u>					
		. . . . .						
		. . . . .						
730110	511199	. . . . .	Aanbrengen bomenzand.	m3	460,00	V		
		. . . . .	Situering: t.p.v. te planten bomen volgens					
		. . . . .	bestekspostgroep 731					
		. . . . .	Betreft: 1e grootte bomen					
		. . . . .	Grond ontgraven volgens bestekspostnr(s). 701510					
		. . . . .	Gaten vullen met bomenzand.					
		. . . . .	Gerekend is met 9 m3 bomenzand per boom	m3			460,00	L
		. . . . .	Aantal plantgaten te vullen: 51 stuks					
		. . . . .	Bomenzand, samenstelling volgens specificatie in					
		. . . . .	deel 3 van dit bestek					
		. . . . .	Afmetingen aanvulling 2,00 x 4,50 x 1,00 m					
		. . . . .	De aanvulling verdichten in drie lagen					
		. . . . .						
730120	511199	. . . . .	Aanbrengen bomenzand.	m3	110,00	V		
		. . . . .	Situering: t.p.v. te planten bomen volgens					
		. . . . .	bestekspostgroep 731					
		. . . . .	Betreft: 2e grootte bomen					
		. . . . .	Grond ontgraven volgens bestekspostnr(s). 701520					
		. . . . .	Gaten vullen met bomenzand					
		. . . . .	Gerekend is met 6 m3 bomenzand per boom	m3			110,00	L
		. . . . .	Aantal plantgaten te vullen: 18 stuks					
		. . . . .	Bomenzand, samenstelling volgens specificatie in					
		. . . . .	deel 3 van dit bestek					
		. . . . .	Afmetingen aanvulling 2,00 x 3,00 x 1,00 m					
		. . . . .	De aanvulling verdichten in 3 lagen					
		. . . . .						
730130	511199	. . . . .	Aanbrengen bomenzand.	m3	45,00	V		
		. . . . .	Situering: t.p.v. te planten bomen volgens					
		. . . . .	bestekspostgroep 731					
		. . . . .	Betreft: 3e grootte bomen					
		. . . . .	Grond ontgraven volgens bestekspostnr(s). 701530					
		. . . . .	Gaten vullen met bomenzand					
		. . . . .	Gerekend is met 3 m3 bomenzand per boom	m3			45,00	L
		. . . . .	Aantal plantgaten te vullen: 14 stuks					
		. . . . .	Bomenzand, samenstelling volgens specificatie in					
		. . . . .	deel 3 van dit bestek					

BESTEKS-POST-NUMMER	CATALOGUSNUMMER HOOFD-CODE	DEFICODE 1 : 2 : 3 : 4 : 5 : 6	OMSCHRIJVING	EEN-HEID	HOEVEELHEID RESULTAATS-VERPLICHTING		HOEVEELHEID TER INLICHTING	
		. . . . .	Afmetingen aanvulling 1,50 x 2,00 x 1,00 m					
		. . . . .	De aanvulling verdichten in 3 lagen					
		. . . . .						
731		. . . . .	**BOMEN**					
		. . . . .						
		. . . . .						
7312		. . . . .	Planten bomen					
		. . . . .						
		. . . . .						
731210	511503	. . . . .	Maken plantgat.	st	38,00	V		
		. . . . .	Situering: t.p.v. aan te planten bomen volgens					
		. . . . .	bestekspostnr. 731240					
		. . . . .	Bomen te planten in open grond					
		. . . . .	Grondsoort: zanderige klei					
		.1. . . .	Perceel: horizontaal of met een talud flauwer dan					
		. . . . .	1 : 3					
		. .6. . .	Plantgat met een doorsnede van ten minste 1,00 m					
		. . .5. .	Diepte: 0,80 m					
		. . . .1.1	Vrijgekomen grond naast het plantgat deponeren					
		. . . . .						
731220	511503	. . . . .	Maken plantgat.	st	83,00	V		
		. . . . .	Situering: t.p.v. aan te planten bomen volgens					
		. . . . .	bestekspostgroep 731					
		. . . . .	Bomen te planten in verharding en in open grond					
		. . . . .	Grondsoort: bomenzand / bomenvoedingsgrond					
		.1. . . .	Perceel: horizontaal of met een talud flauwer dan					
		. . . . .	1 : 3					
		. .6. . .	Plantgat met een doorsnede van ten minste 1,00 m					
		. . .5. .	Diepte: 0,80 m					
		. . . .1.1	Vrijgekomen grond naast het plantgat deponeren					
		. . . . .						
731230	511521	. . . . .	Planten van bomen.	st	83,00	V		
		. . . . .	Situering: t.p.v. bomen aangegeven op tekening					
		. . . . .	Soort en maat: zie tekening groenplan					
		2.	Bomen met kluit					
		. . . . .	Geleverd volgens bestekspostgroep 7611, 7612 en					
		. . . . .	7613					
		.2. . . .	In plantgaten of plantsleuven gemaakt volgens					
		. . . . .	bestekspostnr(s). 731220					
		. .1. . .	Aanvullen met naast het plantgat of de plantsleuf					
		. . . . .	gedeponeerde grond tot bovenzijde aanvulling					
		. . .2. .	Overblijvende grond spreiden over het					
		. . . . .	naastliggend terrein met een maximale laagdikte					
		. . . . .	van 0,05 m					
		. . . .1.	De boomspiegel vlak afwerken					
		. . . . .						
731240	511521	. . . . .	Planten van bomen.	st	38,00	V		
		. . . . .	Situering: t.p.v. bomen aangegeven op tekening					
		. . . . .	Soort en maat: zie tekening groenplan					
		2.	Bomen met kluit					
		. . . . .	Geleverd volgens bestekspostgroep 7614					
		.2. . . .	In plantgaten of plantsleuven gemaakt volgens					
		. . . . .	bestekspostnr(s). 731210					
		. .1. . .	Aanvullen met naast het plantgat of de plantsleuf					
		. . . . .	gedeponeerde grond tot bovenzijde aanvulling					
		. . .2. .	Overblijvende grond spreiden over het					
		. . . . .	naastliggend terrein met een maximale laagdikte					
		. . . . .	van 0,05 m					
		. . . .1.	De boomspiegel vlak afwerken					
		. . . . .						
7313		. . . . .	Bijkomende werkzaamheden					
		. . . . .						
		. . . . .						
731310	511531	. . . . .	Aanbrengen boompalen en boombanden.	st	166,00	V		
		. . . . .	Situering: t.p.v. alle aangeplante bomen volgens					
		. . . . .	bestekspostnr. 731230					
		. . . . .	Aan noordoost- en zuidwestzijde van de boom					
		2.	2 palen per boom					
		.1. . . .	Boompaal niet verduurzaamd	st			166,00	L
		. .7. . .	Lengte: 3,00 m					
		. . .3. .	Diameter: 90 - 100 mm					
		. . . .1.	Lengte van de paal boven maaiveld: 1,70 m					
		5	Kunststof boomband	st			166,00	L
		. . . . .	type autogordel, breed 0,05 m. met gevlochten					
		. . . . .	nylondraden in zigzagverband, dichte zetting,					
		. . . . .	kleur zwart					
		. . . . .						
732		. . . . .	**SIERHEESTERS**					

BESTEKS-POST-NUMMER	CATALOGUSNUMMER HOOFD-CODE	DEFICODE 1 : 2 : 3 : 4 : 5 : 6	OMSCHRIJVING	EEN-HEID	HOEVEELHEID RESULTAATS-VERPLICHTING		HOEVEELHEID TER INLICHTING	
		. . . . .						
		. . . . .						
7321		. . . . .	Grondverbetering sierheesters					
		. . . . .						
		. . . . .						
732110	511101	. . . . .	Bemesten terrein.	are	8,60	V		
		. . . . .	Situering: t.p.v. plantvakken heesters					
		. . . . .	Betreft: bemesten plantvakken					
		. . . . .	Grondsoort: teelgrond					
		1.	Grootte per perceel: tot ca. 1000 m2					
		.1. . . .	Horizontaal of met een talud flauwer dan 1 : 3					
		. . .4. .	Aardachtige meststof molmmest	m3			8,60	L
		. . . .6.	Hoeveelheid: gemiddeld 1 m3 per 100 m2					
		2	Meststof inwerken, bewerkingsdiepte 0,10 m					
		. . . . .						
7322		. . . . .	Planten heesters					
		. . . . .						
		. . . . .						
732210	511524	. . . . .	Planten van sierplantsoen.	st	2.000,00	V		
		. . . . .	Situering: t.p.v. plantvakken, zie tekening					
		. . . . .	Betreft: aanplanten sierplantsoen met kluit					
		. . . . .	Grondsoort: teelgrond					
		2.	Sierplantsoen/heesters met kluit	st			2.000,00	L
		. . . . .	Ligustrum vulgare 'Lodense', maat 40-50					
		. . . . .	In container 5L, geworteld					
		.1. . . .	Perceel: horizontaal of met een talud flauwer dan					
		. . . . .	1 : 3					
		. .1. . .	In voorbewerkte grond volgens bestekspostnr(s).					
		. . . . .	732110					
		. . . .9.	Plantverband 4 st/m2					
		. . . . .						
732220	511524	. . . . .	Planten van sierplantsoen.	st	735,00	V		
		. . . . .	Situering: t.p.v. plantvakken, zie tekening					
		. . . . .	Betreft: aanplanten sierplantsoen met kluit					
		. . . . .	Grondsoort: teelgrond					
		2.	Sierplantsoen/heesters met kluit	st			735,00	L
		. . . . .	Hedera helix 'Sagittifolia'					
		. . . . .	In container P9, geworteld					
		.1. . . .	Perceel: horizontaal of met een talud flauwer dan					
		. . . . .	1 : 3					
		. .1. . .	In voorbewerkte grond volgens bestekspostnr(s).					
		. . . . .	732110					
		. . . .9.	Plantverband 2 st/m2					
		. . . . .						
734		. . . . .	**HAAGPLANTSOEN**					
		. . . . .						
		. . . . .						
7341		. . . . .	Grondverbetering haagplantsoen					
		. . . . .						
		. . . . .						
734110	511101	. . . . .	Bemesten terrein.	are	9,60	V		
		. . . . .	Situering: t.p.v. aan te brengen hagen					
		. . . . .	Betreft: bemesten beplantingstroken haagplantsoen					
		. . . . .	Grondsoort: teelgrond					
		1.	Grootte per perceel: tot ca. 1000 m2					
		.1. . . .	Horizontaal of met een talud flauwer dan 1 : 3					
		. . .4. .	Aardachtige meststof molmmest	m3			9,60	L
		. . . .6.	Hoeveelheid: gemiddeld 1 m3 per 100 m2					
		2	Meststof inwerken, bewerkingsdiepte 0,10 m					
		. . . . .						
7342		. . . . .	Planten haagplantsoen					
		. . . . .						
		. . . . .						
734210	511527	. . . . .	Planten van haagplantsoen.	st	1.180,00	V		
		. . . . .	Situering: t.p.v. Thomas Mannsingel, Nelly					
		. . . . .	Sachslaan, Ernest Hemingwaypark, Selma					
		. . . . .	Lagerloflaan					
		. . . . .	Betreft: aanbrengen gemengde haag op de					
		. . . . .	kavelgrenzen					
		. . . . .	Lengte: ca. 295,0 m					
		. . . . .	Grondsoort: teelgrond					
		. . . . .	Plantmateriaal:					
		. . . . .	- Acer campestre, maat 80-100	st			236,00	L
		. . . . .	- Ilex aquifolium, maat 80-100	st			236,00	L
		. . . . .	- Crataegus monogyna, maat 80-100	st			236,00	L
		. . . . .	- Ligustrum vulgare, maat 80-100	st			236,00	L
		. . . . .	- Amelanchier lamarckii, maat 80-100	st			236,00	L
		. . . . .	De diverse haagsoorten variabel aanbrengen					

BESTEKS-POST-NUMMER	CATALOGUSNUMMER HOOFD-CODE	DEFICODE 1 : 2 : 3 : 4 : 5 : 6	OMSCHRIJVING	EEN-HEID	HOEVEELHEID RESULTAATS-VERPLICHTING		HOEVEELHEID TER INLICHTING	
		.1. . . .	1-rijig,4 st/m					
		. .1. . .	In voorbewerkte grond volgens bestekspostnr(s).					
		. . . . .	734110					
		. . . .2.	Overblijvende grond spreiden over het					
		. . . . .	naastliggende terrein over een breedte van					
		. . . . .	maximaal 1,00 m					
		. . . . .						
734220	511527	. . . . .	Planten van haagplantsoen.	st	212,00	V		
		. . . . .	Situering: t.p.v. Nelly Sachslaan, Ernest					
		. . . . .	Hemingwaypark, Selma Lagerloflaan					
		. . . . .	(tussenstraatjes)					
		. . . . .	Betreft: aanbrengen gemengde haag op de					
		. . . . .	kavelgrenzen					
		. . . . .	Lengte: ca. 70,0 m					
		. . . . .	Grondsoort: teelgrond					
		. . . . .	Plantmateriaal:					
		. . . . .	- Acer campestre, maat 180-200	st			53,00	L
		. . . . .	- Crataegus monogyna, maat 180-200	st			53,00	L
		. . . . .	- Ligustrum vulgare, maat 180-200	st			53,00	L
		. . . . .	- Amelanchier lamarckii, maat 180-200	st			53,00	L
		. . . . .	De diverse haagsoorten variabel aanbrengen					
		.1. . . .	1-rijig,3 st/m					
		. .1. . .	In voorbewerkte grond volgens bestekspostnr(s).					
		. . . . .	734110					
		. . . .2.	Overblijvende grond spreiden over het					
		. . . . .	naastliggende terrein over een breedte van					
		. . . . .	maximaal 1,00 m					
		. . . . .						
734230	511527	. . . . .	Planten van haagplantsoen.	st	4.830,00	V		
		. . . . .	Situering: t.p.v. Nelly Sachslaan, Ernest					
		. . . . .	Hemingwaypark, Selma Lagerloflaan, Gabriela					
		. . . . .	Mistrallaan, T.S. Eliotlaan, Francois					
		. . . . .	Mauriaclaan, John Steinbecklaan					
		. . . . .	Betreft: aanbrengen beukenhaag op de kavelgrenzen					
		. . . . .	Lengte: ca. 690,0 m					
		. . . . .	Grondsoort: teelgrond					
		. . . . .	Plantmateriaal:					
		. . . . .	Carpinus Betulus, maat 80-100	st			4.830,00	L
		.9. . . .	2-rijig in driehoeksverband, totaal 7 st/m					
		. . . . .	Breedte 0,60 m					
		. .1. . .	In voorbewerkte grond volgens bestekspostnr(s).					
		. . . . .	734110					
		. . . .2.	Overblijvende grond spreiden over het					
		. . . . .	naastliggende terrein over een breedte van					
		. . . . .	maximaal 1,00 m					
		. . . . .						
734240	511527	. . . . .	Planten van haagplantsoen.	st	840,00	V		
		. . . . .	Situering: t.p.v. Ernest Hemingwaypark, Gabriela					
		. . . . .	Mistrallaan, T.S. Eliotlaan, Francois					
		. . . . .	Mauriaclaan, John Steinbecklaan					
		. . . . .	Betreft: aanbrengen beukenhaag op de kavelgrenzen					
		. . . . .	Lengte: ca. 280,0 m					
		. . . . .	Grondsoort: teelgrond					
		. . . . .	Plantmateriaal:					
		. . . . .	Carpinus Betulus, maat 180-200	st			840,00	L
		.1. . . .	1-rijig,3 st/m					
		. .1. . .	In voorbewerkte grond volgens bestekspostnr(s).					
		. . . . .	734110					
		. . . .2.	Overblijvende grond spreiden over het					
		. . . . .	naastliggende terrein over een breedte van					
		. . . . .	maximaal 1,00 m					
		. . . . .						
734250	511527	. . . . .	Planten van haagplantsoen.	st	2.275,00	V		
		. . . . .	Situering: t.p.v. Gabriela Mistrallaan, T.S.					
		. . . . .	Eliotlaan, Francois Mauriaclaan, John					
		. . . . .	Steinbecklaan					
		. . . . .	Betreft: aanbrengen ligusterhaag op de					
		. . . . .	kavelgrenzen					
		. . . . .	Lengte: ca. 325,0 m					
		. . . . .	Grondsoort: teelgrond					
		. . . . .	Plantmateriaal:					
		. . . . .	Ligustrum vulgare, maat 80-100	st			2.275,00	L
		.9. . . .	2-rijig in driehoeksverband, totaal 7 st/m					
		. . . . .	Breedte 0,60 m					
		. .1. . .	In voorbewerkte grond volgens bestekspostnr(s).					
		. . . . .	734110					
		. . . .2.	Overblijvende grond spreiden over het					
		. . . . .	naastliggende terrein over een breedte van					

BESTEKS-POST-NUMMER	CATALOGUSNUMMER HOOFD-CODE	DEFICODE 1 : 2 : 3 : 4 : 5 : 6	OMSCHRIJVING	EEN-HEID	HOEVEELHEID RESULTAATS-VERPLICHTING		HOEVEELHEID TER INLICHTING	
		. . . . .	maximaal 1,00 m					
		. . . . .						
735		. . . . .	**SIERBEPLANTING**					
		. . . . .						
		. . . . .						
7351		. . . . .	Grondverbetering sierbeplanting					
		. . . . .						
		. . . . .						
735110	511101	. . . . .	Bemesten terrein.	are	1,80	V		
		. . . . .	Situering: t.p.v. aan te brengen beplanting					
		. . . . .	volgens bestekspostnr. 735220					
		. . . . .	Betreft: bemesten plantvakken					
		. . . . .	Grondsoort: teelgrond					
		1.	Grootte per perceel: tot ca. 1000 m2					
		.1.	Horizontaal of met een talud flauwer dan 1 : 3					
		. . .4. .	Aardachtige meststof molmmest	m3			1,80	L
		. . . .6.	Hoeveelheid: gemiddeld 1 m3 per 100 m2					
		2	Meststof inwerken, bewerkingsdiepte 0,10 m					
		. . . . .						
7352		. . . . .	Planten sierbeplanting (vaste planten)					
		. . . . .						
		. . . . .						
735210	511525	. . . . .	Planten van kruidachtige gewassen.	st	95,00	V		
		. . . . .	Situering: t.p.v. beplanting aangegeven op					
		. . . . .	tekening					
		. . . . .	Soort en maat: zie tekening groenplan					
		. . . . .	Grondsoort: teelgrond					
		1.	Kruidachtige gewassen -					
		. . . . .	kluitgoed					
		. . . . .	Geleverd volgens bestekspostgroep 7651					
		. .1. . .	In beplantingsvak					
		. . . . .						
735220	511525	. . . . .	Planten van kruidachtige gewassen.	st	84,00	V		
		. . . . .	Situering: t.p.v. beplanting aangegeven op					
		. . . . .	tekening					
		. . . . .	Salix elaeagnos 'Angustifolia', maat 80-100					
		. . . . .	6 stuks per vak, variabel aanbrengen					
		. . . . .	Grondsoort: teelgrond					
		1.	Kruidachtige gewassen -					
		. . . . .	kluitgoed					
		. . . . .	Geleverd volgens bestekspostnr. 765150					
		. .1. . .	In beplantingsvak					
		. . . . .						
736		. . . . .	**WATERPLANTEN**					
		. . . . .						
		. . . . .						
7362		. . . . .	Planten waterplanten					
		. . . . .						
		. . . . .						
736210	511599	. . . . .	Aanbrengen oeverbeplanting	st	2.170,00	V		
		. . . . .	Situering: t.p.v. watergang langs Thomas					
		. . . . .	Mannsingel					
		. . . . .	Betreft: planten van waterplanten ca. 0,30 m					
		. . . . .	onder waterspiegel					
		. . . . .	Perceel met talud horizontaal					
		. . . . .	Plantmateriaal in container geworteld, potmaat P9					
		. . . . .	- Kleine lisdodde (Typha angustifolia) - 20%	st			434,00	L
		. . . . .	- Waterzuring (Rumex Hydrolapathum) - 20%	st			434,00	L
		. . . . .	- Gele lis (Iris pseudacorus) - 20%	st			434,00	L
		. . . . .	- Grote boterbloem (Ranunculus lingua) - 20%	st			434,00	L
		. . . . .	- Egelskop (Sparganium erectum) - 20%	st			434,00	L
		. . . . .	Plantverband: wildverband					
		. . . . .						
737		. . . . .	**GRAS**					
		. . . . .						
		. . . . .						
7371		. . . . .	Grondverbetering grasoppervlakken					
		. . . . .						
		. . . . .						
737110	514151	. . . . .	Rollen grasveld.	are	33,00	V		
		. . . . .	Situering: t.p.v. gazons					
		. . . . .	Betreft: rollen grasveld voorafgaand aan zaaien					
		. . . . .	volgens bestekspostnr. 737210					
		. . . . .	Grasveldtype: gazon					
		.1.	Grootte per perceel: tot ca. 2000 m2					
		. . .1. .	Gerekend is met 1 beurt(en)					
		. . . . .						
737120	511113	. . . . .	Bemesten grasveld.	are	42,50	V		

BESTEKS-POST-NUMMER	CATALOGUSNUMMER HOOFD-CODE	CATALOGUSNUMMER DEFICODE 1 : 2 : 3 : 4 : 5 : 6	OMSCHRIJVING	EEN-HEID	HOEVEELHEID RESULTAATS-VERPLICHTING		HOEVEELHEID TER INLICHTING	
		. . . . .	Situering: t.p.v. in te zaaien gazons en					
		. . . . .	kruidenruigte Selma Lagerloflaan					
		. . . . .	Aantal giften: 1					
		. . . . .	Aantal percelen: 6					
		.1. . . .	Horizontaal of met een talud flauwer dan 1 : 3					
		. .3. . .	Grasveldtype: gazon					
		. . .2. .	Korrelachtige meststof					
		. . . . .	Soort: N.P.K. 12-10-18	kg			63,75	L
		. . . .1.	Hoeveelheid: gemiddeld 1,5 kg per 100 m2					
		. . . . .						
737130	511113	. . . . .	Bemesten grasveld.	are	6,60	V		
		. . . . .	Situering: t.p.v. in te zaaien taluds Singel					
		. . . . .	Aantal giften: 1					
		. . . . .	Aantal percelen: 10					
		.2. . . .	Talud van 1 : 1 tot en met 1 : 3					
		. .9. . .	Grasveldtype: kruidenruigte					
		. . .2. .	Korrelachtige meststof					
		. . . . .	Soort: N.P.K. 12-10-18	kg			9,90	L
		. . . .1.	Hoeveelheid: gemiddeld 1,5 kg per 100 m2					
		. . . . .						
7372		. . . . .	<u>Zaaien</u>					
		. . . . .						
		. . . . .						
737210	511201	. . . . .	Zaaien.	are	33,00	V		
		. . . . .	Situering: t.p.v. in te zaaien gazons					
		. . . . .	Grondsoort: teelgrond					
		1.	Grootte per perceel: tot ca. 1000 m2					
		.1. . . .	Horizontaal of met een talud flauwer dan 1 : 3					
		. .1. . .	Direct voorafgaande aan het zaaien de grond					
		. . . . .	zaaiklaar maken door het aandrukken en					
		. . . . .	verkruimelen van de bovenste 20 tot 30 mm					
		. . .2. .	Zaadmengsel ten behoeve van recreatief grasveld	kg			82,50	L
		. . . . .	Type: Parken 1, zie deel 3 art. 51.06.01					
		. . . . .	Leverancier: Limagrain te Rilland o.g.					
		. . . . .	Hoeveelheid: 2,5 kg/100 m2					
		. . . .2.	Het zaad 10 tot 20 mm onderwerken en de grond					
		. . . . .	aandrukken					
		1	De grond na opkomst van het zaad aandrukken					
		. . . . .						
737220	511201	. . . . .	Zaaien.	are	6,60	V		
		. . . . .	Situering: t.p.v. in te zaaien taluds Singel					
		. . . . .	Grondsoort: teelgrond					
		1.	Grootte per perceel: tot ca. 1000 m2					
		.2. . . .	Talud van 1 : 1 tot en met 1 : 3					
		. .1. . .	Direct voorafgaande aan het zaaien de grond					
		. . . . .	zaaiklaar maken door het aandrukken en					
		. . . . .	verkruimelen van de bovenste 20 tot 30 mm					
		. . .4. .	Zaadmengsel ten behoeve van schrale grasvelden	kg			1,32	L
		. . . . .	Type: M4 - Laag, bloemrijk graslandmengsel					
		. . . . .	Leverancier: Cruydthoek o.g.					
		. . . . .	Hoeveelheid: 0,2 kg/100 m2					
		. . . .2.	Het zaad 10 tot 20 mm onderwerken en de grond					
		. . . . .	aandrukken					
		1	De grond na opkomst van het zaad aandrukken					
		. . . . .						
737230	511201	. . . . .	Zaaien.	are	9,50	V		
		. . . . .	Situering: t.p.v. in te zaaien groen Selma					
		. . . . .	Lagerloflaan					
		. . . . .	Grondsoort: teelgrond					
		1.	Grootte per perceel: tot ca. 1000 m2					
		.1. . . .	Horizontaal of met een talud flauwer dan 1 : 3					
		. .1. . .	Direct voorafgaande aan het zaaien de grond					
		. . . . .	zaaiklaar maken door het aandrukken en					
		. . . . .	verkruimelen van de bovenste 20 tot 30 mm					
		. . .4. .	Zaadmengsel ten behoeve van schrale grasvelden	kg			1,90	L
		. . . . .	Type: M4 - Laag, bloemrijk graslandmengsel					
		. . . . .	Leverancier: Cruydthoek o.g.					
		. . . . .	Hoeveelheid: 0,2 kg/100 m2					
		. . . .2.	Het zaad 10 tot 20 mm onderwerken en de grond					
		. . . . .	aandrukken					
		1	De grond na opkomst van het zaad aandrukken					
		. . . . .						
7373		. . . . .	<u>Beregenen t.b.v. ontkiemen zaad</u>					
		. . . . .						
		. . . . .						
737310	511401	. . . . .	Beregenen terreinen.	are	98,00	V		
		. . . . .	Situering: t.p.v. in te zaaien grasoppervlakken					
		. . . . .	Aantal percelen: 16					

BESTEKS-POST-NUMMER	CATALOGUSNUMMER HOOFD-CODE	DEFICODE 1 : 2 : 3 : 4 : 5 : 6	OMSCHRIJVING	EEN-HEID	HOEVEELHEID RESULTAATS-VERPLICHTING		HOEVEELHEID TER INLICHTING	
		.2. . . .	Water op te pompen uit open water					
		. . . . .	Open water aanwezig op een afstand van maximaal					
		. . . . .	100 m					
		. .1. . .	Terrein door-/ingezaaid volgens bestekspostnr(s).					
		. . . . .	737210 en 737230					
		. . .1. .	Hoeveelheid: ca. 5 mm. gelijkmatig verdeeld					
		. . . . .	aanbrengen. Gerekend is met een frequentie van 2					
		. . . . .	keer, in droge perioden, op aanwijzen van directie					
		. . . . .						
76		. . . . .	**LEVEREN**					
		. . . . .	Leveren beplantingsmateriaal vindt gefaseerd					
		. . . . .	plaats conform de in het bestek opgenomen					
		. . . . .	deelfasering					
		. . . . .						
761		. . . . .	**BOMEN**					
		. . . . .						
		. . . . .						
7611		. . . . .	<u>Leveren bomen - 1e grootte</u>					
		. . . . .						
		. . . . .						
761110	511599	. . . . .	Leveren bomen met kluit.	st	10,00	V		
		. . . . .	Quercus robur, hoogstam	st			10,00	L
		. . . . .	Maat 20-25, 4x verplant, draadkluit					
		. . . . .	Bomen met kluit					
		. . . . .	Leveren op plaats van verwerking					
		. . . . .						
761120	511599	. . . . .	Leveren bomen met kluit.	st	12,00	V		
		. . . . .	Alnus incana 'Pendula', hoogstam	st			12,00	L
		. . . . .	Maat 20-25, 4x verplant, draadkluit					
		. . . . .	Bomen met kluit					
		. . . . .	Leveren op plaats van verwerking					
		. . . . .						
761130	511599	. . . . .	Leveren bomen met kluit.	st	10,00	V		
		. . . . .	Fagus sylvatica, hoogstam	st			10,00	L
		. . . . .	Maat 20-25, 4x verplant, draadkluit					
		. . . . .	Bomen met kluit					
		. . . . .	Leveren op plaats van verwerking					
		. . . . .						
761140	511599	. . . . .	Leveren bomen met kluit.	st	4,00	V		
		. . . . .	Populus x canescens, hoogstam	st			4,00	L
		. . . . .	Maat 20-25, 4x verplant, draadkluit					
		. . . . .	Bomen met kluit					
		. . . . .	Leveren op plaats van verwerking					
		. . . . .						
761150	511599	. . . . .	Leveren bomen met kluit.	st	3,00	V		
		. . . . .	Juglans regia 'Broadview', hoogstam	st			3,00	L
		. . . . .	Maat 20-25, 4x verplant, draadkluit					
		. . . . .	Bomen met kluit					
		. . . . .	Leveren op plaats van verwerking					
		. . . . .						
761160	511599	. . . . .	Leveren bomen met kluit.	st	4,00	V		
		. . . . .	Fraxinus excelsior 'Diversifolia', hoogstam	st			4,00	L
		. . . . .	Maat 20-25, 4x verplant, draadkluit					
		. . . . .	Bomen met kluit					
		. . . . .	Leveren op plaats van verwerking					
		. . . . .						
761170	511599	. . . . .	Leveren bomen met kluit.	st	8,00	V		
		. . . . .	Alnus glutinosa, hoogstam	st			8,00	L
		. . . . .	Maat 20-25, 4x verplant, draadkluit					
		. . . . .	Bomen met kluit					
		. . . . .	Leveren op plaats van verwerking					
		. . . . .						
7612		. . . . .	<u>Leveren bomen - 2e grootte</u>					
		. . . . .						
		. . . . .						
761210	511599	. . . . .	Leveren bomen met kluit.	st	5,00	V		
		. . . . .	Sorbus aucuparia, hoogstam	st			5,00	L
		. . . . .	Maat 20-25, 4x verplant, draadkluit					
		. . . . .	Bomen met kluit					
		. . . . .	Leveren op plaats van verwerking					
		. . . . .						
761220	511599	. . . . .	Leveren bomen met kluit.	st	3,00	V		
		. . . . .	Betula pendula f.crispa, hoogstam	st			3,00	L
		. . . . .	Maat 20-25, 4x verplant, draadkluit					
		. . . . .	Bomen met kluit					
		. . . . .	Leveren op plaats van verwerking					
		. . . . .						
761230	511599	. . . . .	Leveren bomen met kluit.	st	10,00	V		

BESTEKS-POST-NUMMER	CATALOGUSNUMMER HOOFD-CODE	DEFICODE 1 : 2 : 3 : 4 : 5 : 6	OMSCHRIJVING	EEN-HEID	HOEVEELHEID RESULTAATS-VERPLICHTING		HOEVEELHEID TER INLICHTING	
		. . . . .	Acer campestre 'Fastigiatum', zuilvormig, hoogstam	st			10,00	L
		. . . . .	Maat 20-25, 4x verplant, draadkluit					
		. . . . .	Bomen met kluit					
		. . . . .	Leveren op plaats van verwerking					
		. . . . .						
7613		. . . . .	Leveren bomen - 3e grootte					
		. . . . .						
		. . . . .						
761310	511599	. . . . .	Leveren bomen met kluit.	st	5,00	V		
		. . . . .	Prunus avium 'Plena', hoogstam	st			5,00	L
		. . . . .	Maat 20-25, 4x verplant, draadkluit					
		. . . . .	Bomen met kluit					
		. . . . .	Leveren op plaats van verwerking					
		. . . . .						
761320	511599	. . . . .	Leveren bomen met kluit.	st	9,00	V		
		. . . . .	Malus coronaria 'Charlottae', hoogstam	st			9,00	L
		. . . . .	Maat 20-25, 4x verplant, draadkluit					
		. . . . .	Bomen met kluit					
		. . . . .	Leveren op plaats van verwerking					
		. . . . .						
7614		. . . . .	Leveren bomen - wilgen kavels					
		. . . . .						
		. . . . .						
761410	511599	. . . . .	Leveren bomen met kluit.	st	38,00	V		
		. . . . .	Salix alba 'Chermesina'	st			38,00	L
		. . . . .	Maat 18-20, 3x verplant, draadkluit					
		. . . . .	Bomen met kluit					
		. . . . .	Leveren op plaats van verwerking					
		. . . . .						
765		. . . . .	**SIERBEPLANTING**					
		. . . . .						
		. . . . .						
7651		. . . . .	Leveren sierbeplanting					
		. . . . .						
		. . . . .						
765110	511599	. . . . .	Leveren bomen met kluit.	st	23,00	V		
		. . . . .	Acer campestre, meerstammig	st			23,00	L
		. . . . .	Hoogte/breedte 175-200, 4x verplant, draadkluit					
		. . . . .	Bomen met kluit					
		. . . . .	Leveren op plaats van verwerking					
		. . . . .						
765120	511599	. . . . .	Leveren bomen met kluit.	st	54,00	V		
		. . . . .	Amelanchier lamarckii, meerstammig	st			54,00	L
		. . . . .	Hoogte/breedte 175-200, 4x verplant, draadkluit					
		. . . . .	Bomen met kluit					
		. . . . .	Leveren op plaats van verwerking					
		. . . . .						
765130	511599	. . . . .	Leveren bomen met kluit.	st	13,00	V		
		. . . . .	Ilex aquifolia 'J.C. van Tol', meerstammig	st			13,00	L
		. . . . .	Hoogte/breedte 175-200, 4x verplant, draadkluit					
		. . . . .	Bomen met kluit					
		. . . . .	Leveren op plaats van verwerking					
		. . . . .						
765140	511599	. . . . .	Leveren bomen met kluit.	st	5,00	V		
		. . . . .	Cornus mas, meerstammig	st			5,00	L
		. . . . .	Hoogte/breedte 175-200, 3x verplant, draadkluit					
		. . . . .	Bomen met kluit					
		. . . . .	Leveren op plaats van verwerking					
		. . . . .						
765150	511599	. . . . .	Leveren bomen met kluit.	st	84,00	V		
		. . . . .	Salix elaeagnos 'Angustifolia'	st			84,00	L
		. . . . .	Maat 80-100, draadkluit					
		. . . . .	Bomen met kluit					
		. . . . .	Leveren op plaats van verwerking					
		. . . . .						
78		. . . . .	**NAZORG**					
		. . . . .						
		. . . . .						
780		. . . . .	**VOORBEREIDEND WERK**					
		. . . . .						
		. . . . .						
7801		. . . . .	Inboetlijst					
		. . . . .						
		. . . . .						
780110	511599	. . . . .	Maken inboetlijst.	EUR		N		
		. . . . .	Betreft: maken van een lijst van in te boeten					
		. . . . .	bomen, heesters, kruidachtige gewassen en					
		. . . . .	haagplantsoen, aangeplant volgens					

BESTEKS-POST-NUMMER	CATALOGUSNUMMER HOOFD-CODE	DEFICODE 1 : 2 : 3 : 4 : 5 : 6	OMSCHRIJVING	EEN-HEID	HOEVEELHEID RESULTAATS-VERPLICHTING		HOEVEELHEID TER INLICHTING	
		. . . . .	bestekspostgroep 73					
		. . . . .	Inboetlijst opmaken in het najaar, in overleg met					
		. . . . .	de directie					
		. . . . .	De inboetlijst ter goedkeuring analoog en					
		. . . . .	digitaal indienen bij de directie					
		. . . . .						
781		. . . . .	**BOMEN**					
		. . . . .						
		. . . . .						
7811		. . . . .	Controle bomen					
		. . . . .						
		. . . . .						
781110	514305	. . . . .	Vervangen kapotte of verloren gegane boompalen.	st	17,00	V		
		. . . . .	Situering: t.p.v. alle aangeplante bomen volgens					
		. . . . .	bestekspostgroep 731, waarvan de boompaal niet					
		. . . . .	meer functioneert					
		2.	Bomen zonder onderbeplanting					
		.2. . . .	Boompaal niet verduurzaamd	st			17,00	L
		. .7. . .	Lengte boompaal: 3,00 m					
		. . . .3.	Diameter boompaal: 90 - 100 mm					
		1	Vrijgekomen materiaal verzamelen en vervoeren					
		. . . . .	naar een door het bevoegd gezag erkende					
		. . . . .	verwerkingsinrichting					
		. . . . .						
781120	514306	. . . . .	Vervangen kapotte of verloren gegane boombanden.	st	17,00	V		
		. . . . .	Situering: t.p.v. alle aangeplante bomen volgens					
		. . . . .	bestekspostgroep 731, waarvan de boomband niet					
		. . . . .	meer functioneert					
		. . . . .	Op aanwijzing van de directie					
		2.	Bomen zonder onderbeplanting					
		. . . .5.	Kunststof boomband	st			17,00	L
		. . . . .	type autogordel, breed 0,05 m. met gevlochten					
		. . . . .	nylondraden in zigzagverband, dichte zetting,					
		. . . . .	kleur zwart					
		1	Vrijgekomen materiaal verzamelen en vervoeren					
		. . . . .	naar een door het bevoegd gezag erkende					
		. . . . .	verwerkingsinrichting					
		. . . . .						
7812		. . . . .	Onkruidbeheersing in boomspiegel					
		. . . . .						
		. . . . .						
781210	514301	. . . . .	Onkruidvrij maken boomspiegel.	st	166,00	V		
		. . . . .	Situering: t.p.v. alle aangeplante bomen volgens					
		. . . . .	bestekspostgroep 731					
		. . . . .	Aantal: 83 stuks					
		. . . . .	Grondsoort: teelgrond/bomenzand					
		1.	Grootte per boomspiegel: tot ca. 2,5 m2					
		.9. . . .	Bomen in verharding met open boomspiegel en bomen					
		. . . . .	in grasveld					
		. .1. . .	Onkruidvrij maken, bewerkingsdiepte ten hoogste					
		. . . . .	0,05 m					
		. . .1. .	Gerekend is met 2 onderhoudsbeurt(en) Periode:					
		. . . . .	in de maanden mei en september					
		. . . .3.	Boomspiegel bolvormig afwerken					
		2	Vrijgekomen materiaal wordt geacht voor de					
		. . . . .	opdrachtgever geen waarde te hebben					
		. . . . .						
7813		. . . . .	Maaien rondom boomstammen					
		. . . . .						
		. . . . .						
781310	514135	. . . . .	Bijmaaien rondom bomen.	st	38,00	V		
		. . . . .	Situering: t.p.v. aangeplante bomen volgens					
		. . . . .	bestekspostgroep 731 'in open grond'					
		. . . . .	Aantal: 19 stuks					
		1.	Bomen in grasveld					
		. . .1. .	Gerekend is met 2 beurten Periode: in het					
		. . . . .	groeiseizoen in mei en september					
		. . . . .						
7814		. . . . .	Watergeven bomen					
		. . . . .						
		. . . . .						
781410	511402	. . . . .	Watergeven bomen.	st	664,00	V		
		. . . . .	Situering: t.p.v. alle geplante bomen volgens					
		. . . . .	bestekspostgroep 731					
		. . . . .	Aantal bomen per keer: 83 st					
		.2. . . .	Water op te pompen uit open water , twee dagen					
		. . . . .	voorafgaand aan watergeven goedkeuring vragen aan					
		. . . . .	de directie					

BESTEKS-POST-NUMMER	CATALOGUSNUMMER HOOFD-CODE	DEFICODE 1 : 2 : 3 : 4 : 5 : 6	OMSCHRIJVING	EEN-HEID	HOEVEELHEID RESULTAATS-VERPLICHTING		HOEVEELHEID TER INLICHTING	
		. . . .9. .	Hoeveelheid: ca. 250 liter per boom.					
		. . . . .	Gerekend is met een frequentie van 8x, tijdens de					
		. . . . .	groeiperiode, op aanwijzing van de directie					
		. . . .2.	Rondom de stam van de boom voorzieningen tegen					
		. . . . .	afstroming treffen					
		. . . . .						
7815		. . . . .	Snoeien bomen					
		. . . . .						
		. . . . .						
781580	517512	. . . . .	Onderhoudssnoei vrijuitgroeiende bomen.	st	83,00	V		
		. . . . .	Situering: t.p.v. bestaande, te behouden bomen					
		. . . . .	Betreft: het snoeien van vrijuitgroeiende bomen					
		. . . . .	Soort: diverse					
		. . . . .	Leeftijd: aangeplant conform bestek					
		1.	Boomhoogteklasse: tot ca. 6 m.					
		. .1. . .	Bereikbaar met hoogwerker					
		. . .1. .	Vrije takval mogelijk					
		. . . .1.	Wegnemen van waterlot tot 0,20 m boven maaiveld					
		6	Vrijgekomen materiaal wordt geacht voor de					
		. . . . .	opdrachtgever geen waarde te hebben					
		. . . . .						
7818		. . . . .	Inboeten					
		. . . . .						
		. . . . .						
781810	511542	. . . . .	Inboeten bomen.	st	9,00	V		
		. . . . .	Situering: t.p.v. alle aangeplante bomen volgens					
		. . . . .	bestekspostgroep 731					
		. . . . .	Gerekend is met een uitvalpercentage van 10%					
		2.	Plantmateriaal:					
		. . . . .	bomen met kluit	st			9,00	L
		. . . . .	Diverse soorten, zie bestekspostgroep 761					
		1	Vrijgekomen materiaal wordt geacht voor de					
		. . . . .	opdrachtgever geen waarde te hebben					
		. . . . .						
782		. . . . .	**SIERHEESTERS**					
		. . . . .						
		. . . . .						
7822		. . . . .	Onkruidbeheersing sierheesters					
		. . . . .						
		. . . . .						
782220	514202	. . . . .	Onkruidvrij maken beplantingsvak, sierplantsoen.	m2	4.000,00	V		
		. . . . .	Situering: t.p.v. beplanting aangeplant volgens					
		. . . . .	bestekspostgroep 732					
		. . . . .	Vrijgekomen materiaal verzamelen en verwerken					
		. . . . .	volgens bestekspostnr(s). 782320					
		. . . . .	Grondsoort: teelaarde					
		. . . . .	Toegestaan is tot 0,20 m uit de wortelhals van de					
		. . . . .	struiken te blijven					
		2.	Betreft: niet-gesloten opgaande heesters					
		. .1. . .	Onkruidvrij maken, bewerkingsdiepte ten hoogste					
		. . . . .	0,05 m					
		. . .2. .	Gerekend is met 8 onderhoudsbeurt(en) per jaar					
		. . . . .	gedurende het groeiseizoen					
		. . . . .						
782240	514202	. . . . .	Onkruidvrij maken beplantingsvak, sierplantsoen.	m2	2.920,00	V		
		. . . . .	Situering: t.p.v. beplanting aangeplant volgens					
		. . . . .	bestekspostgroep 732					
		. . . . .	Vrijgekomen materiaal verzamelen en verwerken					
		. . . . .	volgens bestekspostnr(s). 782340					
		. . . . .	Grondsoort: teelaarde					
		. . . . .	Toegestaan is tot 0,20 m uit de wortelhals van de					
		. . . . .	struiken te blijven					
		4.	Betreft: bodembedekkende heesters					
		. .1. . .	Onkruidvrij maken, bewerkingsdiepte ten hoogste					
		. . . . .	0,05 m					
		. . .2. .	Gerekend is met 8 onderhoudsbeurt(en) per jaar					
		. . . . .	gedurende het groeiseizoen					
		. . . . .						
7823		. . . . .	Verwerken vrijgekomen materiaal onkruidvrij maken					
		. . . . .						
		. . . . .						
782320	514215	. . . . .	Verwerken materiaal vrijgekomen bij onkruidvrij	m2	4.000,00	V		
		. . . . .	maken beplantingsvak.					
		. . . . .	Situering: t.p.v. plantvakken met dwergliguster					
		. . . . .	Betreft: beplantingsvakken onkruidvrij gemaakt					
		. . . . .	volgens bestekspostnr(s). 782220					
		2.	Betreft: niet-gesloten opgaande heesters					
		. . .1. .	Gerekend is met 8 onderhoudsbeurt(en)					

BESTEKS-POST-NUMMER	CATALOGUSNUMMER HOOFD-CODE	DEFICODE 1 : 2 : 3 : 4 : 5 : 6	OMSCHRIJVING	EEN-HEID	HOEVEELHEID RESULTAATS-VERPLICHTING		HOEVEELHEID TER INLICHTING	
		1	Vrijgekomen materiaal verzamelen en vervoeren					
		. . . . .	naar een door het bevoegd gezag erkende					
		. . . . .	verwerkingsinrichting					
		. . . . .						
782340	514215	. . . . .	Verwerken materiaal vrijgekomen bij onkruidvrij	m2	2.920,00	V		
		. . . . .	maken beplantingsvak.					
		. . . . .	Situering: t.p.v. plantvakken met klimop					
		. . . . .	Betreft: beplantingsvakken onkruidvrij gemaakt					
		. . . . .	volgens bestekspostnr(s). 782240					
		4.	Betreft: bodembedekkende heesters					
		. . .1. .	Gerekend is met 8 onderhoudsbeurt(en)					
		1	Vrijgekomen materiaal verzamelen en vervoeren					
		. . . . .	naar een door het bevoegd gezag erkende					
		. . . . .	verwerkingsinrichting					
		. . . . .						
7828		. . . . .	Inboeten					
		. . . . .						
		. . . . .						
782820	511548	. . . . .	Inboeten sierplantsoen.	st	325,00	V		
		. . . . .	Situering: t.p.v. de aangebrachte sierheesters					
		. . . . .	volgens bestekspostgroep 732					
		. . . . .	Gerekend is met een uitvalpercentage van 10%					
		2.	Heesters, kluitgoed	st			325,00	L
		. .1. . .	In beplantingsvak					
		9	Vrijgekomen materiaal verzamelen en vervoeren					
		. . . . .	naar een door het bevoegd gezag erkende					
		. . . . .	verwerkingsinrichting					
		. . . . .						
784		. . . . .	**HAAGPLANTSOEN**					
		. . . . .						
		. . . . .						
7848		. . . . .	Inboeten					
		. . . . .						
		. . . . .						
784810	511548	. . . . .	Inboeten sierplantsoen.	st	935,00	V		
		. . . . .	Situering: t.p.v. aangebracht haagplantsoen					
		. . . . .	volgens bestekspostgroep 734					
		. . . . .	Gerekend is met een uitvalpercentage van 10%					
		9.	Haagplantsoen met kluit	st			935,00	L
		. .1. . .	In beplantingsvak					
		9	Vrijgekomen materiaal verzamelen en vervoeren					
		. . . . .	naar een door het bevoegd gezag erkende					
		. . . . .	verwerkingsinrichting					
		. . . . .						
785		. . . . .	**SIERBEPLANTING**					
		. . . . .						
		. . . . .						
7852		. . . . .	Onkruidbeheersing sierplantsoen					
		. . . . .						
		. . . . .						
785210	514202	. . . . .	Onkruidvrij maken beplantingsvak, sierplantsoen.	m2	1.440,00	V		
		. . . . .	Situering: t.p.v. sierbeplanting aangeplant					
		. . . . .	volgens bestekspostnr. 735220					
		. . . . .	Vrijgekomen materiaal verzamelen en verwerken					
		. . . . .	volgens bestekspostnr(s). 785310					
		. . . . .	Grondsoort: teelaarde					
		. . . . .	Toegestaan is tot 0,20 m uit de wortelhals van de					
		. . . . .	struiken te blijven					
		6.	Betreft: kruidachtige gewassen					
		. .1. . .	Onkruidvrij maken, bewerkingsdiepte ten hoogste					
		. . . . .	0,05 m					
		. . .2. .	Gerekend is met 8 onderhoudsbeurt(en) per jaar					
		. . . . .	gedurende het groeiseizoen					
		. . . . .						
7858		. . . . .	Inboeten					
		. . . . .						
		. . . . .						
785810	511548	. . . . .	Inboeten sierplantsoen.	st	18,00	V		
		. . . . .	Situering: t.p.v. aangebracht sierbeplanting					
		. . . . .	volgens bestekspostgroep 735					
		. . . . .	Gerekend is met een uitvalpercentage van 10%					
		9.	Sierplantsoen met kluit, geleverd volgens					
		. . . . .	bestekspostgroep 765					
		. .1. . .	In beplantingsvak					
		9	Vrijgekomen materiaal verzamelen en vervoeren					
		. . . . .	naar een door het bevoegd gezag erkende					
		. . . . .	verwerkingsinrichting					
		. . . . .						

BESTEKS-POST-NUMMER	CATALOGUSNUMMER HOOFD-CODE	DEFICODE 1 : 2 : 3 : 4 : 5 : 6	OMSCHRIJVING	EEN-HEID	HOEVEELHEID RESULTAATS-VERPLICHTING		HOEVEELHEID TER INLICHTING	
786		. . . . .	**WATERPLANTEN**					
7868		. . . . .	Inboeten					
786810	511599	. . . . .	Inboeten oever-/waterplanten.	st	220,00	V		
		. . . . .	Situering: t.p.v. aangebrachte waterplanten					
		. . . . .	volgens bestekspostnr(s). 736210					
		. . . . .	Gerekend is met een uitvalpercentage van 10%					
		. . . . .	Kruidachtige gewassen - potplanten; pot verwijde-	st			220,00	L
		. . . . .	ren					
		. . . . .	Aanplanten ca. 0,30 m onder waterspiegel					
		. . . . .	Perceel, horizontaal					
		. . . . .	Vrijgekomen materiaal wordt geacht voor de op-					
		. . . . .	drachtgever geen waarde te hebben					
787		. . . . .	**GRAS**					
7872		. . . . .	Maaien					
787210	514112	. . . . .	Maaien grasveld.	are	33,00	V		
		. . . . .	Situering: t.p.v. ingezaaide grasoppervlakken					
		. . . . .	Zie tekening					
		. . . . .	Aantal percelen: 6					
		. . . 1 . .	Horizontaal of met een talud tot 1 : 3					
		. . . . 5 .	Betreft de eerste maaibeurt na zaaien					
		 9	Maaisel verwerken volgens bestekspostnr(s). 787310					
787220	514112	. . . . .	Maaien grasveld.	are	9,50	V		
		. . . . .	Situering: t.p.v. ingezaaide grasoppervlakken					
		. . . . .	Selma Lagerloflaan					
		. . . . .	Zie tekening					
		. . . . .	Aantal percelen: 1					
		. . . 1 . .	Horizontaal of met een talud tot 1 : 3					
		. . . . 5 .	Betreft de eerste maaibeurt na zaaien					
		 9	Maaisel verwerken volgens bestekspostnr(s). 787320					
787230	514112	. . . . .	Maaien grasveld.	are	6,60	V		
		. . . . .	Situering: t.p.v. ingezaaide grasoppervlakken					
		. . . . .	langs Singel					
		. . . . .	Zie tekening					
		. . . . .	Aantal percelen: 10					
		. . . 2 . .	Talud 1 : 3 of steiler					
		. . . . 5 .	Betreft de eerste maaibeurt na zaaien					
		 9	Maaisel verwerken volgens bestekspostnr(s). 787320					
787240	514112	. . . . .	Maaien grasveld.	are	396,00	V		
		. . . . .	Situering: t.p.v. ingezaaide grasoppervlakken					
		. . . . .	Oppervlakte te maaien per keer: 3.300 m2					
		. . . . .	Zie tekening					
		. . . . .	Aantal percelen: 6					
		. . . 1 . .	Horizontaal of met een talud tot 1 : 3					
		. . . . 1 .	Gerekend is met 12 maaibeurt(en)					
		 9	Maaisel verwerken volgens bestekspostnr(s). 787310					
787250	514112	. . . . .	Maaien grasveld.	are	19,00	V		
		. . . . .	Situering: t.p.v. ingezaaide grasoppervlakken					
		. . . . .	Oppervlakte te maaien per keer: 950 m2					
		. . . . .	Zie tekening					
		. . . . .	Aantal percelen: 10					
		. . . 1 . .	Horizontaal of met een talud tot 1 : 3					
		. . . . 1 .	Gerekend is met 2 maaibeurt(en)					
		 9	Maaisel verwerken volgens bestekspostnr(s). 787320					
787260	514112	. . . . .	Maaien grasveld.	are	13,20	V		
		. . . . .	Situering: t.p.v. ingezaaide grasoppervlakken					
		. . . . .	Oppervlakte te maaien per keer: 660 m2					
		. . . . .	Zie tekening					
		. . . . .	Aantal percelen: 1					
		. . . 2 . .	Talud 1 : 3 of steiler					
		. . . . 1 .	Gerekend is met 2 maaibeurt(en)					
		 9	Maaisel verwerken volgens bestekspostnr(s). 787320					
7873		. . . . .	Verwerken vrijgekomen maaisel					

BESTEKS-POST-NUMMER	CATALOGUSNUMMER HOOFD-CODE	DEFICODE 1 : 2 : 3 : 4 : 5 : 6	OMSCHRIJVING	EEN-HEID	HOEVEELHEID RESULTAATS-VERPLICHTING		HOEVEELHEID TER INLICHTING
787310	514115	. . . . .	Verwerken maaisel vrijgekomen bij maaien grasveld.	are	429,00	V	
		. . . . .	Situering: t.p.v. ingezaaide grasoppervlakken				
		. . . . .	Betreft: maaisel vrijgekomen bij bestekspostgroep				
		. . . . .	7872				
		. . .1. .	Horizontaal of met een talud tot 1 : 3				
		1	Maaisel verzamelen en vervoeren naar een door het				
		. . . . .	bevoegd gezag erkende verwerkingsinrichting				
		. . . . .					
787320	514115	. . . . .	Verwerken maaisel vrijgekomen bij maaien grasveld.	are	48,30	V	
		. . . . .	Situering: t.p.v. ingezaaide grasoppervlakken				
		. . . . .	Betreft: maaisel vrijgekomen bij bestekspostgroep				
		. . . . .	7872				
		. . .2. .	Talud 1 : 3 of steiler				
		9	Maaisel verzamelen en vervoeren naar een door het				
		. . . . .	bevoegd gezag erkende verwerkingsinrichting				
		. . . . .					
79		. . . . .	**REVISIE**				
		. . . . .					
		. . . . .					
791		. . . . .	**GROENVOORZIENINGEN**				
		. . . . .					
		. . . . .					
7911		. . . . .	<u>Inmeten revisiegegevens</u>				
		. . . . .	Revisietekeningen dienen voor opname van een				
		. . . . .	deelfase geleverd te worden. Zonder aanlevering				
		. . . . .	gegevens vindt geen opname plaats.				
		. . . . .					
791110	221199	. . . . .	Inmeten en verwerken revisiegegevens.	EUR		N	
		. . . . .	Situering: t.p.v. alle aangebrachte				
		. . . . .	groenvoorzieningen				
		. . . . .	Betreft: bijhouden van de liggingsgegevens van				
		. . . . .	alle groenvoorzieningen binnen de werkgrens				
		. . . . .	Hieronder wordt verstaan alle aangebrachte				
		. . . . .	en reeds aanwezige groenvoorzieningen				
		. . . . .	Digitaal inmeten aan Rijksdriehoeknet (x, y en z)				
		. . . . .	De gegevens dienen ten opzichte van een vast punt				
		. . . . .	te worden ingemeten, in overleg met de directie				
		. . . . .	De gegevens dienen in RD-coördinaten op tekening				
		. . . . .	verwerkt te worden				
		. . . . .	Gegevens verwerken in besteks-/profielentekeningen				
		. . . . .	De gegevens dienen 2 weken na het gereedkomen van				
		. . . . .	de werkzaamheden digitaal (in DGN-, DXF- of DWG-				
		. . . . .	formaat) aan de directie overhandigd te worden				
		. . . . .					
8		. . . . .	**OVERIGE WERKZAAMHEDEN**				
		. . . . .					
		. . . . .					
81		. . . . .	**VERKEERSMAATREGELEN**				
		. . . . .					
		. . . . .					
811		. . . . .	**TIJDELIJKE MAATREGELEN**				
		. . . . .					
		. . . . .					
8111		. . . . .	<u>Diverse voorzieningen</u>				
		. . . . .					
		. . . . .					
811160	620421	. . . . .	Toepassen rijplaten.	EUR		N	
		. . . . .	Situering: t.p.v. tijdelijk gronddepot				
		. . . . .	Betreft: aanbrengen rijplaten				
		. . . . .	Met materiaal van de aannemer				
		. . . . .	Lengte baan ca. 25,0 m				
		. . . . .	Gedurende de duur van de werkzaamheden				
		. . . . .	Inclusief het tussentijds verplaatsen				
		. . . . .	Platen loodrecht op de rijrichting aanbrengen				
		2.	T.b.v. begaanbaarheid gronddepot				
		.3. . . .	T.b.v. licht, middelzwaar en zwaar verkeer				
		. .3. . .	Afmetingen: 6000 x 1800 x 14 mm				
		. . . . .					
811170	610399	. . . . .	Toepassen bouwhekken.	EUR		N	
		. . . . .	Situering: t.p.v. depot binnen werkgebied				
		. . . . .	Betreft: afzetting rondom depot				
		. . . . .	Bouwhekken, hoog 2.000 mm				
		. . . . .	Inclusief bouwhekblokken en uittilbeveiliging				
		. . . . .	Lengte: ca. 250,0 m				
		. . . . .	Toegangshek voorzien van deugdelijke ketting met				
		. . . . .	hangslot				
		. . . . .	Gedurende de duur van de werkzaamheden				
		. . . . .	Inclusief het tussentijds verplaatsen				

BESTEKS-POST-NUMMER	CATALOGUSNUMMER HOOFD-CODE	DEFICODE 1 : 2 : 3 : 4 : 5 : 6	OMSCHRIJVING	EEN-HEID	HOEVEELHEID RESULTAATS-VERPLICHTING		HOEVEELHEID TER INLICHTING	
		. . . . .	Met materiaal van de aannemer					
		. . . . .						
8113		. . . . .	Tijdelijke afzettingen en bebording					
		. . . . .						
		. . . . .						
811310	620199	. . . . .	Toepassen afzetting(en) op enkelbaansweg.	EUR		N		
		. . . . .	Situering: t.p.v. diverse locaties verspreid over					
		. . . . .	het gehele werk					
		. . . . .	Betreft: afzetting(en) t.b.v. werkgebied					
		. . . . .	Toegestane snelheid bij werk in uitvoering:					
		. . . . .	Vmax = Vwiu					
		. . . . .	Gedurende de duur van de werkzaamheden					
		. . . . .	Inclusief het tussentijds verplaatsen					
		. . . . .	Borden bevestigen op paal boven afzethek					
		. . . . .	Afmetingen volgens type I					
		. . . . .	Bordencombinatie(s) bestaande uit:					
		. . . . .	2 st hekwerk BB15-2 (1,50 m)					
		. . . . .	2 st tekstbord 600 x 400 mm met tekst:					
		. . . . .	"Doorgaand (rij)verkeer afgesloten"					
		. . . . .	2 st hekwerk BB16-2 (2,50 m)					
		. . . . .	2 st bord C01					
		. . . . .	Borden met een dubbel omgevouwen rand					
		. . . . .	Inclusief bevestigingsmiddelen					
		. . . . .	Retroflecterend, klasse II					
		. . . . .	Met materiaal van de aannemer					
		. . . . .	Langs een weg zonder gescheiden rijbanen					
		. . . . .						
811320	620104	. . . . .	Toep. afzetting(en) op fiets- en voetpaden.	EUR		N		
		. . . . .	Ten behoeve van: uit te voeren werkzaamheden					
		. . . . .	Situering: t.p.v. diverse locaties verspreid over					
		. . . . .	het gehele werk					
		9.	Toegestane snelheid bij werk in uitvoering:					
		. . . . .	Vmax = Vwiu					
		. . . . .	Gedurende de duur van de werkzaamheden					
		. . . . .	Inclusief het tussentijds verplaatsen;					
		. . . . .	Borden bevestigen op paal boven afzethek					
		. . . . .	Afmetingen volgens type I					
		. . . . .	Bordencombinatie(s) bestaande uit:					
		. . . . .	2 st hekwerk BB15-2 (1,50 m)					
		. . . . .	2 st tekstbord 600 x 400 mm met tekst:					
		. . . . .	"Voetgangers oversteken"					
		. . . . .	Borden met een dubbel omgevouwen rand					
		. . . . .	Inclusief bevestigingsmiddelen					
		. . . . .	Retroflecterend, klasse II					
		 2	Met materiaal van de aannemer					
		. . . . .						
811330	620199	. . . . .	Toepassen voorzieningen overgang BRM-WRM.	EUR		N		
		. . . . .	Situering: t.p.v. diverse locaties verspreid over					
		. . . . .	het gehele werk					
		. . . . .	Betreft: benodigde voorzieningen en afzettingen					
		. . . . .	voor de overgang van het bouwrijp werkdeel naar					
		. . . . .	de werkfase woonrijp					
		. . . . .	Gedurende de duur van de werkzaamheden					
		. . . . .	Bebording en verdere benodigde afzettingen					
		. . . . .	Met materiaal van de aannemer					
		. . . . .	Voorzieningen en afzettingen ter goedkeuring					
		. . . . .	voorleggen aan de directie					
		. . . . .						
8114		. . . . .	Omleidingsroutes					
		. . . . .						
		. . . . .						
811440	620399	. . . . .	Toepassen omleidingsroutes.	EUR		N		
		. . . . .	Situering: t.p.v. diverse locaties verspreid over					
		. . . . .	het gehele werk					
		. . . . .	Betreft: omleidingsroute t.b.v. doorgaand					
		. . . . .	(rij)verkeer gedurende de duur van de afsluiting					
		. . . . .	van diverse wegen					
		. . . . .	Omleidingsroute(s) op enkelbaansweg					
		. . . . .	T.b.v. doorgaand (rij)verkeer					
		. . . . .	Bebording aanbrengen in overleg met directie					
		. . . . .	De route wordt aangegeven door:					
		. . . . .	2 st tekstborden 800 x 600 mm					
		. . . . .	10 st pijlborden					
		. . . . .	Tekstborden voorzien van teksten t.b.v. de duur					
		. . . . .	van de afzetting en te volgen omleidingsnummer					
		. . . . .	Teksten in overleg met directie					
		. . . . .	Tekstborden geel met zwarte opschriften en kaders					
		. . . . .	Opschriften volgens ANWB Ee-alfabet					

BESTEKS-POST-NUMMER	CATALOGUSNUMMER HOOFD-CODE	DEFICODE 1 : 2 : 3 : 4 : 5 : 6	OMSCHRIJVING	EEN-HEID	HOEVEELHEID RESULTAATS-VERPLICHTING		HOEVEELHEID TER INLICHTING	
		. . . . .	Datum met plakletters te wijzigen					
		. . . . .	Borden met een dubbel omgevouwen rand					
		. . . . .	Inclusief bevestigingsmiddelen					
		. . . . .	Retroflecterend, klasse II					
		. . . . .	Met materiaal van de aannemer					
		. . . . .	Gedurende de duur van de werkzaamheden					
		. . . . .	Tekstborden tenminste 1 week voor het ingaan van					
		. . . . .	de omleiding aanbrengen					
		. . . . .	Inclusief het tussentijds verplaatsen					
		. . . . .						
82		. . . . .	**BEMALINGEN**					
		. . . . .						
		. . . . .						
822		. . . . .	**BRONBEMALING**					
		. . . . .						
		. . . . .						
8220		. . . . .	<u>Bemaling t.b.v. werkzaamheden in den droge</u>					
		. . . . .						
		. . . . .						
822010	210299	. . . . .	Aanbrengen en verwijderen bronbemaling.	st	100,00	V		
		. . . . .	Situering: t.p.v. aan te brengen extra					
		. . . . .	huisaansluitingen					
		. . . . .	Betreft: bemaling met filters t.b.v. sleuf,					
		. . . . .	ontgraven volgens bestekspostnr(s). 2317 en 2318					
		. . . . .	Wijze : vanuit sleuf naar riolering					
		. . . . .	Tijdsduur : gedurende de duur van de					
		. . . . .	bovengenoemde werkzaamheden					
		. . . . .	Voeding : aansluiting op elektra is niet mogelijk					
		. . . . .	Ten behoeve van het drooghouden van een					
		. . . . .	ontgraving					
		. . . . .	Bemaling dient geluidsarm te zijn					
		. . . . .	Met materiaal van de aannemer					
		. . . . .						
822011	210201	. . . . .	Aanbrengen bronbemaling.					
		2.	Verlaging van het freatisch vlak tot 0,20 m onder					
		. . . . .	de bodem van de ontgraving					
		.1. . . .	Opbouw bemaling ter keuze van de aannemer					
		. .1. . .	Verticale filters					
		. . . .1.	Reserve-energievoorziening van voldoende					
		. . . . .	capaciteit om de energiebehoefte ten behoeve van					
		. . . . .	de bemaling te allen tijde te dekken is vereist					
		. . . . .	Automatische overname van de energievoorziening					
		. . . . .	door de reserve-installatie is niet vereist					
		. . . . .						
822012	210801	. . . . .	Aanbrengen debietmeetpunt.	st			1,00	I
		. . . . .	Situering: in afvoerleiding van bronbemaling					
		. . . . .	tussen elke pomp en lozingspunt					
		. . . . .	Waarnemen debietmeetpunt(en) volgens					
		. . . . .	bestekspostnr(s). 826220					
		2.	Meting van het debiet met totaaltelling van de					
		. . . . .	afgevoerde hoeveelheid water					
		.9. . . .	Toegestane meetfout ten hoogste 5%					
		. . . . .						
822013	210204	. . . . .	Verwijderen bronbemaling.					
		3.	Filters en stijgbuizen verwijderen en het gat					
		. . . . .	vullen met grond					
		. . . . .						
822020	210203	. . . . .	Instandhouden bronbemaling.	dag	100,00	V		
		. . . . .	Betreft: bronbemaling met verticale filters,					
		. . . . .	aangebracht volgens bestekspostnr(s). 822010					
		. . . . .	Hoeveelheidsbepaling: per kalenderdag					
		. . . . .	Periode van instandhouding:					
		. . . . .	Gedurende de duur van de werkzaamheden volgens					
		. . . . .	bestekspostnr(s). 2317 en 2318					
		1.	Verlaging van het freatisch vlak tot het in					
		. . . . .	bestekspostnr. 822010 vermelde niveau					
		. . .1. .	Een wachtsman, die voldoende ter zake van de					
		. . . . .	bemaling kundig is, moet op of in de directe					
		. . . . .	nabijheid van het werk aanwezig zijn, ook buiten					
		. . . . .	normale werktijden					
		. . . .1.	De reserve-energievoorziening 1 maal per week					
		. . . . .	beproeven op goede werking					
		. . . . .						
826		. . . . .	**MONITORING EN REGISTRATIE**					
		. . . . .						
		. . . . .						
8262		. . . . .	<u>Bemalingen</u>					
		. . . . .						

BESTEKS-POST-NUMMER	CATALOGUSNUMMER HOOFD-CODE	CATALOGUSNUMMER DEFICODE 1 : 2 : 3 : 4 : 5 : 6	OMSCHRIJVING	EEN-HEID	HOEVEELHEID RESULTAATS-VERPLICHTING		HOEVEELHEID TER INLICHTING
826220	210899	. . . . .	Registreren en rapporteren debietmeterstanden.	EUR		N	
		. . . . .	Betreft: debietmeter(s), aangebracht volgens				
		. . . . .	bestekspostnr(s). 822010				
		. . . . .	Frequentie: 1 maal per werkdag per debietmeter				
		. . . . .	Periode van instandhouding:				
		. . . . .	Gedurende de duur van de werkzaamheden volgens				
		. . . . .	bestekspostnr(s). 822010				
		. . . . .	Debietmeterstanden registreren waarbij per				
		. . . . .	debietmeter is aangegeven:				
		. . . . .	- werkspecifieke gegevens				
		. . . . .	- begin- en eindstanden van ieder pomp				
		. . . . .	- aantal lozingsdagen				
		. . . . .	- afgevoerde hoeveelheid grondwater				
		. . . . .	Verkregen gegevens van de vorige werkdag,				
		. . . . .	dagelijks ter beschikking stellen aan de directie				
		. . . . .	voor 10:00 uur				
		. . . . .					
83		. . . . .	**LEIDINGEN**				
		. . . . .					
		. . . . .					
832		. . . . .	**PROEFSLEUVEN**				
		. . . . .					
		. . . . .					
8321		. . . . .	<u>K&L-profielen</u>				
		. . . . .					
		. . . . .					
832110	240203	. . . . .	Graven en aanvullen sleuf - mechanisch graven	m	75,00	V	
		. . . . .	niet toegestaan -				
		. . . . .	Situering: t.p.v. diverse locaties verspreid over				
		. . . . .	het gehele werk				
		. . . . .	Betreft: proefsleuven t.p.v. 15 locaties				
		. . . . .	Hoeveelheidsbepaling: tot 5,0 m per proefsleuf				
		. . . . .	Uitvoering vooruitlopend op leidingwerk				
		3.	In vaste grond				
		.9. . . .	Sleufdiepte 1,20 m				
		. .2. . .	Sleufbreedte 0,40 m				
		. . .9. .	Betreft bestaand kabel- of leidingtracé				
		. . . . .	Kabels en leidingen inmeten t.o.v. een vast punt				
		. . . . .	en het maaiveld en verwerken op tekening				
		. . . . .	Kabels en leidingen digitaal fotograferen				
		. . . . .	De verkregen gegevens overhandigen aan de directie				
		. . . .1.	Tijdens het aanvullen het uitgekomen				
		. . . . .	afdekmateriaal opnieuw aanbrengen				
		. . . . .	Vrijgekomen grond zoveel mogelijk naast de sleuf				
		. . . . .	deponeren				
		. . . . .					
85		. . . . .	**WERK ALGEMENE AARD**				
		. . . . .					
		. . . . .					
850		. . . . .	**VERZEKERINGEN**				
		. . . . .					
		. . . . .					
8501		. . . . .	<u>CAR-verzekering</u>				
		. . . . .					
		. . . . .					
850110	610199	. . . . .	Afsluiten CAR-verzekering.	EUR		N	
		. . . . .	Betreft: afsluiten van een CAR-verzekering				
		. . . . .	Op deze post worden de kosten verrekend voor het				
		. . . . .	afsluiten van een CAR-verzerking, overeenkomstig				
		. . . . .	artikel 01.16.07 in deel 3 van dit bestek				
		. . . . .					
852		. . . . .	**T.B.S. WERKNEMERS EN MATERIEEL**				
		. . . . .					
		. . . . .					
8521		. . . . .	<u>Werknemers</u>				
		. . . . .					
		. . . . .					
852140	611101	. . . . .	Ter beschikking stellen van werknemers.	uur	80,00	V	
		4.	Werknemers Bouwbedrijf groep D				
		. . . . .					
852150	611101	. . . . .	Ter beschikking stellen van werknemers.	uur	80,00	V	
		9.	Stratenmakerskoppel				
		. . . . .					
852160	611101	. . . . .	Ter beschikking stellen van werknemers.	uur	40,00	V	
		9.	Hovenier				
		. . . . .					
8522		. . . . .	<u>Materieel</u>				
		. . . . .					

BESTEKS-POST-NUMMER	CATALOGUSNUMMER HOOFD-CODE	DEFICODE 1 : 2 : 3 : 4 : 5 : 6	OMSCHRIJVING	EEN-HEID	HOEVEELHEID RESULTAATS-VERPLICHTING		HOEVEELHEID TER INLICHTING
852210	611204	. . . . .	Ter beschikking stellen van een vrachtauto.	uur	80,00	V	
		. . . . .	Betreft: knijperwagen 6x6				
		9.	Laadvermogen: ten minste 12 m3				
		.2. . . .	Hydraulisch kipbaar				
		. .1. . .	Met hydraulische laad- en losinrichting				
		. . .1. .	Hulpvoorzieningen: knijperbak ten minste 0,5 m3				
		. . . . .					
852230	611203	. . . . .	Ter beschikking stellen van een hydraulische	uur	80,00	V	
		. . . . .	graafmachine.				
		5.	Bakinhoud: ten minste 1 m3				
		. . . . .					
852240	611205	. . . . .	Ter beschikking stellen van een wiellader.	uur	24,00	V	
		3.	Bakinhoud: ten minste 1,5 m3				
		. . . . .					
852260	611206	. . . . .	Ter beschikking stellen van een tractor.	uur	32,00	V	
		1.	Vermogen: ten minste 103 kW				
		.1. . . .	Hulpvoorzieningen: kipbare grondkar				
		. . . . .	Laadvermogen: tenminste 7 m3				
		. . . . .					
852270	611206	. . . . .	Ter beschikking stellen van een tractor.	uur	60,00	V	
		1.	Vermogen: ten minste 103 kW				
		.1. . . .	Hulpvoorzieningen: rolbezem				
		. . . . .					
9		. . . . .	**Staartposten**				
		. . . . .					
		. . . . .					
91		. . . . .	**Eenmalige kosten**				
		. . . . .					
		. . . . .					
910010	610101	. . . . .	Inrichten van werkterrein.	EUR		N	
		. . . . .	In het inrichten van het werkterrein is begrepen				
		. . . . .	het aanvoeren en opstellen van alle voor het werk				
		. . . . .	benodigde bouwkantoren, keten, wagens,				
		. . . . .	werkplaatsen en loodsen, het aanleggen van				
		. . . . .	parkeerplaatsen en hulpwegen inclusief het				
		. . . . .	aanleggen en aansluiten van de hierbij benodigde				
		. . . . .	kabels en leidingen.Hulpmiddelen opdrachtgever:				
		. . . . .	nader gespecificeerd volgens bestekspostnr(s).				
		. . . . .	n.v.t.				
		. . . . .					
910020	610102	. . . . .	Opruimen van werkterrein.	EUR		N	
		. . . . .	In het opruimen van het werkterrein is begrepen				
		. . . . .	het opbreken en afvoeren van alle voor het werk				
		. . . . .	benodigde bouwkantoren, keten, wagens,				
		. . . . .	werkplaatsen en loodsen, inclusief het opbreken				
		. . . . .	en afvoeren van de verharding van parkeerplaatsen				
		. . . . .	en hulpwegen en het in de voorgeschreven toestand				
		. . . . .	brengen van het werkterrein.				
		. . . . .					
95		. . . . .	**Stelposten**				
		. . . . .					
		. . . . .					
951110	610501	. . . . .	Stelpost.	EUR	5.000,00	V	
		. . . . .	Op de stelpost worden verrekend de uitgaven ter				
		. . . . .	zake van:				
		9.	- het verwijderen van onvoorzien vrijgekomen puin				
		. . . . .	- het slopen van onvoorzien vrijgekomen				
		. . . . .	leidingen, putten e.d.				
		. . . . .	- afvoer- en stortkosten van onvoorzien				
		. . . . .	vrijgekomen materialen, niet voor hergebruik				
		. . . . .	geschikt, funderingsmateriaal e.d.				
		. . . . .	- diverse onvoorziene zaken				
		. . . . .					
951120	610501	. . . . .	Stelpost.	EUR	10.000,00	V	
		. . . . .	Op de stelpost worden verrekend de uitgaven ter				
		. . . . .	zake van:				
		9.	- het toepassen van tijdelijke voorzieningen ten				
		. . . . .	gevolge van de voorgeschreven fasering				
		. . . . .					
951130	610501	. . . . .	Stelpost.	EUR	7.500,00	V	
		. . . . .	Op de stelpost worden verrekend de uitgaven ter				
		. . . . .	zake van:				
		9.	- diverse bestratingswerkzaamheden				
		. . . . .	- diverse leveringen bestratingsmaterialen				
		. . . . .	- diverse werkzaamheden t.b.v. afvoeren van				
		. . . . .	bestratingsmaterialen				
		. . . . .					
951140	610501	. . . . .	Stelpost.	EUR	5.000,00	V	

BESTEKS-POST-NUMMER	CATALOGUSNUMMER HOOFD-CODE	CATALOGUSNUMMER DEFICODE 1 : 2 : 3 : 4 : 5 : 6	OMSCHRIJVING	EEN-HEID	HOEVEELHEID RESULTAATS-VERPLICHTING		HOEVEELHEID TER INLICHTING	
		. . . . .	Op de stelpost worden verrekend de uitgaven ter					
		. . . . .	zake van:					
		9.	- het ter beschikking stellen van diverse, niet					
		. . . . .	vooraf voorziene, voorzieningen					
		. . . . .	- het treffen van tijdelijke voorzieningen t.b.v.					
		. . . . .	grondwerk					
		. . . . .	- het toepassen van bronbemaling					
		. . . . .						
951150	610501	. . . . .	Stelpost.	EUR	10.000,00	V		
		. . . . .	Op de stelpost worden verrekend de uitgaven ter					
		. . . . .	zake van:					
		9.	- stortkosten van de verontreinigde grond op een					
		. . . . .	Afvalstoffenwet stort					
		. . . . .	- verwijderd funderingsmateriaal					
		. . . . .						
951160	610501	. . . . .	Stelpost.	EUR	7.500,00	V		
		. . . . .	Op de stelpost worden verrekend de uitgaven ter					
		. . . . .	zake van:					
		.9. . . .	- kosten te maken met het aansluiten van de					
		. . . . .	bestrating op bestaande kavels langs de nieuwe					
		. . . . .	bestrating van de Boomaweg					
		. . . . .	- aanhelen bestratingen op erven op de uitvoering					
		. . . . .	van de werkzaamheden Boomaweg					
		. . . . .						

3. Bepalingen

HFD PAR ART LID

01 Algemeen en administratief

01 01 Algemene bepalingen

01 01 01 Van toepassing zijnde bepalingen

01 Op dit werk zijn van toepassing de Standaard RAW Bepalingen, zoals laatstelijk vastgesteld in december 2010, hierna te noemen 'Standaard 2010', uitgegeven door de Stichting CROW. Tot deze Standaard behoort mede, als ware zij er letterlijk in opgenomen, de door de Stichting CROW uitgegeven Errata op de Standaard, zoals deze op de dag van aanbesteding luidt.

02 De Standaard 2010 is tegen betaling van € 95,00 verkrijgbaar bij de Stichting CROW. Bestellingen uitsluitend via de CROW-website: www.crow.nl.

03 In aanvulling op het bepaalde in lid 01 is van toepassing, de definitieve tekst 'Actualisering RAW-systematiek 2010 aan U.A.V. 2012, januari 2013'.

04 Het document 'Actualisering RAW-systematiek 2010 aan U.A.V. 2012, januari 2013' is gratis als PDF-bestand te downloaden vanaf de RAW-website: www.crow.nl/raw.

05 Voorts zijn op dit werk van toepassing:
1. Handboek Bomen KBB 2014. Deze is tegen betaling van € 125,00 verkrijgbaar bij Norminstituut Bomen. Zie ook: www.norminstituutbomen.nl.

01 01 07 Overige algemene bepalingen

01 In aanvulling op paragraaf 1 lid 1 van de U.A.V. 2012 geldt de volgende begripsbepaling:
Te verstaan is onder "Toepassen":
- het ter beschikking stellen, de aanvoer, het plaatsen, het in- en buiten gebruik stellen, het instandhouden, het verplaatsen, het aanpassen, het verwijderen en het afvoeren van alle benodigde hulpmiddelen.

02 Indien in deel 2.2 van dit bestek bij een bestekspost in de kolom "hoeveelheid ter inlichting" de te leveren bouwstof niet is aangegeven mag worden aangenomen dat de hoofdleverantie bouwstof niet hoeft te worden geleverd door de aannemer (in afwijking van paragraaf 6 lid 3a van de U.A.V. 2012). Bijbehorende verplichtingen en de leverantie van de "zeer kleine leveringen, te denken valt aan spijkers", als aangegeven in de handleiding RAW 006. blz. 13 en 14, blijven van toepassing.

03 Werkterrein:
a de laatste zin van paragraaf 15 lid 1 van de U.A.V. 2012 aanvullen met: Hij vrijwaart alsdan de opdrachtgever en de directie tegen alle vorderingen en aanspraken die ten gevolge van dat gebruik mochten worden ingesteld.
b de transportwegen behoeven goedkeuring van de directie;
c indien de aannemer voor transporten gebruik maakt van niet openbare wegen, dient hij hiervoor schriftelijk toestemming te hebben van de eigenaar of de beheerder. Schade ontstaan ten gevolge van dit gebruik, moet direkt na aanzegging en zonder verrekening worden hersteld.

04 In aanvulling op paragraaf 22 van de U.A.V. 2012 verbindt de aannemer zich de door hem aan de opdrachtgever te verstrekken garanties ook te doen gelden ten behoeve van de natuurlijke of rechtspersonen, die het werk of onderdelen daarvan, waarvoor garanties zijn verstrekt, in eigendom of beheer en onderhoud krijgen na oplevering. De aannemer verbindt zich voorts al zijn overige rechten en verplichtingen jegens de opdrachtgever ook te doen gelden en na te komen ten behoeve van natuurlijke of rechtspersonen, die het werk of onderdelen daarvan in eigendom, beheer of onderhoud krijgen na oplevering.

05 Paragraaf 43 van de U.A.V. 2012 wordt vervangen door:
a. het is de aannemer verboden de vordering welke hem uit hoofde van de aannemingsovereenkomst of daaruit voortvloeiende of daarmede verbandhoudende overeenkomsten toekomen, te cederen, te verpanden of op enigerlei andere wijze te vervreemden.
b. indien de aannemer het vorenstaande verbod overtreedt, worden door het enkele feit der overtreding, de betalingsverplichtingen van de opdrachtgever opgeschort totdat de verboden toestand een einde zal hebben genomen.

06 Paragraaf 49 van de U.A.V. 2012 vervolgen met:
Indien een der partijen zulks verlangt, wordt een der leden van het scheidsgerecht uit de buitengewone leden van de in het tweede lid bedoelde Raad gekozen dan wel door de voorzitter van de Raad benoemd. In deze gevallen bestaat het scheidsgerecht steeds uit drie leden.

01 02 Betalingsregelingen: aannemingssom

01 02 02 Weekrapport en termijnstaat

01 In afwijking op paragraaf 27 lid 1 van U.A.V. 2012 maakt de aannemer de weekrapporten op. Daarnaast maakt de directie, in afwijking op artikel 01.05.01 lid 02 van de Standaard 2010, de termijnstaten op.

01 04 Betalingsregelingen: risicoregeling

01 04 02 Loonkosten- en brandstofbestanddelen

01 In afwijking op artikel 01.04.02 van de Standaard 2010 vindt tot en met 31 december 2017 geen verrekening plaats van wijzigingen in loonkosten, kosten van brandstofgroepen en kosten van bouwstofgroepen.

01 07 Zekerheidstelling

HFD PAR ART LID

01 07 01 Waarde en vorm zekerheidstelling

01 Overeenkomst artikel 01.07.01 van de Standaard 2010 wordt van de aannemer een zekerheidstelling in de vorm van een bankgarantie verlangd. De kosten van de zekerheidstelling zijn voor rekening van de aannemer.

01 08 Bijdragen

01 08 01 Bijdrage RAW-systematiek

01 Een 'bijdrage RAW-systematiek met specificatie', als bedoeld in artikel 01.08.01 van de Standaard 2010, wordt verlangd. Het betalingsbewijs van de CROW dient voor de eerste termijn overhandigd te zijn aan de directie.

01 09 Kabels en leidingen

01 09 01 Richtlijn zorgvoldig graafproces

01 In aanvulling op artikel 01.09.01 van de Standaard 2010 gelden voor deze overeenkomst tevens de verantwoordelijkheden van partijen zoals deze zijn vastgelegd in CROW-publicatie 250 'Graafschade voorkomen aan kabels en leidingen - Richtlijn zorgvuldig graafproces'. Publicatie 250 is, tegen betaling, verkrijgbaar bij CROW te Ede.

01 09 02 Melden afwijkingen kabels en leidingen

01 In aanvulling op CROW-publicatie 250 dient de aannemer aangetroffen afwijkingen of beschadigingen aan kabels of leidingen tevens te melden aan de betrokken netbeheerder(s).

01 09 03 Verplichtingen van de aannemer

01 In aanvulling op CROW-publicatie 250 overtuigt de aannemer zich, voordat hij met de uitvoering van het werk begint, waar zich in, respectievelijk op het werkterrein kabels, leidingen, brandkranen, afsluiters en dergelijke bevinden. Hiertoe doet hij ten minste 1 week en ten hoogste 3 weken vóór de uitvoering van het werk een KLIC-melding bij:

Kadaster-KLIC
Per telefoon: 0800 - 0080 (Gratis nummer)
Per e-mail: klic@kadaster.nl
Via internet: www.klic.nl of www.kadaster.nl

Minstens 1 week voordat werkzaamheden in de nabijheid van kabels, leidingen, brandkranen, afsluiters en dergelijke zullen worden verricht, informeert de aannemer alle betreffende leidingbeheerders en de directie omtrent het tijdstip, de plaats en de wijze van uitvoering van het werk. Vóór de start van de werkzaamheden overhandigt de aannemer copieën van deze meldingen aan de directie. Aan de door de opdrachtgever c.q. directie verstrekte gegevens omtrent de ligging van kabels en leidingen dan wel andere ondergrondse obstakels kunnen geen rechten worden ontleend. De aannemer volgt de aanwijzingen en orders op van de betrokken beheerder(s) en de directie, waarbij bijzondere voorschriften voor de uitvoering zoals het ontgraven in handkracht worden beschouwd als tot zijn normale verplichtingen behorend. De ligging van kabels en leidingen in de onmiddelijke nabijheid van de uit te voeren werkzaamheden opzoeken en aangeven d.m.v. het graven van proefsleuven en vastleggen t.o.v. vaste punten en N.A.P.

02 Tijdens het uitvoeren van het werk neemt de aannemer zodanig maatregelen, dat de brandkranen, afsluiters en dergelijke te allen tijde te bereiken zijn.

03 In aanvulling op CROW-publicatie 250 dient de aannemer toegebrachte schade tevens te melden aan de directie.

01 11 Verband met andere werken

01 11 01 Werken, die in elkander grijpen

01 In verband met het bepaalde in paragraaf 31 lid 1 van de U.A.V. 2012 wordt de aannemer erop gewezen dat de navolgende werken in elkander grijpen:
- het uitvoeren van (woning-) bouwwerkzaamheden;
- het verrichten van metingen;
- het aanbrengen van kunstwerken;
- het verwijderen, leggen of verleggen van kabels, leidingen en/of mantelbuizen op of nabij het werk, door diverse (Nuts-)bedrijven;
- het ontkoppelen en weer aansluiten van (tijdelijke) lichtmasten.

01 13 Kwaliteitsplan, algemeen tijdschema, werkplan

01 13 06 Algemeen

01 Van de aannemer wordt een algemeen tijdschema, als bedoeld in paragraaf 26 van de U.A.V. 2012, verlangd.

02 Naast een algemeen tijdschema wordt van de aannemer een gedetailleerd werkplan, als bedoeld in paragraaf 26 lid 6 van de U.A.V. 2012, verlangd omvattende:
- het opstellen van een verkeersplan t.b.v. verkeersmaatregelen op basis van de in dit bestek beschreven fasering;
- de fasering van de werkzaamheden i.v.m. de aanwezigheid van diverse kabels en leidingen.

03 Bij het opstellen van het algemeen tijdschema rekening houden met de volgende randvoorwaarden:
- het werk dient zodanig in fasen te worden uitgevoerd zoals aangegeven in dit bestek en de bijbehorende tekeningen dat het verkeer minimale hinder ondervindt van de werkzaamheden;
- gedurende de aanlegperiode moeten woningen en percelen voor alle verkeer, inclusief vrachtverkeer beschikbaar blijven.

HFD PAR ART LID

01 14 Bouwstoffen

01 14 02 Keuring van bouwstoffen (gecertificeerde bouwstoffen)

01 Bouwstoffen die drie maanden voor de dag van aanbesteding leverbaar zijn met:
- KOMO-(attest-met-)productcertificaat;
- KIWA-keur voor bouwstoffen ten behoeve van riolering;

met inachtneming van het bepaalde in de navolgende leden, leveren met deze kwaliteitsverklaringen.

02 Een overzicht van de bouwstoffen als bedoeld in lid 01 kan worden verkregen:
- voor het KOMO-keur bij de Stichting Bouwkwaliteit te Rijswijk;
- voor het KIWA-keur bij KIWA NV te Rijswijk.

03 Bij het transport, de opslag en de verwerking van bouwstoffen als bedoeld in lid 01, de voorschriften welke daaromtrent in het bestek zijn opgenomen volgen, alsmede, voorzover daarmede niet in strijd, de richtlijnen vermeld in de kwaliteitsverklaringen.

04 Wanneer de aannemer bouwstoffen, waarvan levering met een kwaliteitsverklaring als bedoeld in artikel 01.14.02 van de Standaard 2010 mogelijk is, wenst te betrekken van een producent die deze bouwstoffen niet met deze kwaliteitsverklaring levert, worden de desbetreffende bouwstoffen door of vanwege de directie gekeurd overeenkomstig paragraaf 18 van de U.A.V. 2012, met dien verstande dat de hieraan verbonden kosten voor rekening van de aannemer komen.

De directie kan verlangen dat de aannemer deze bouwstoffen voor zijn rekening laat keuren door een door de directie aan te wijzen keuringsinstituut. In dat geval dient de aannemer een afschrift van het keuringsrapport aan de directie te overleggen.

05 Bouwstoffen die met een kwaliteitsverklaring als bedoeld in lid 01 worden geleverd, worden geacht te zijn gekeurd in de zin van paragraaf 18 van de U.A.V. 2012 indien het desbetreffende document aan de directie is afgegeven en de bouwstoffen door de directie op het werk zijn geïnspecteerd.

01 14 04 Door aannemer te leveren bouwstoffen

01 Ten behoeve van de door de directie in het weekrapport te maken aantekeningen betreffende de aan- en afvoer en goedkeuring van bouwstoffen dient de aannemer op de eerste werkdag na het verstrijken van een werkweek de volgende gegevens schriftelijk aan de directie te verschaffen:
- omschrijving bouwstof met hoeveelheid;
- datum aanvoer / afvoer / goedkeuring;
- bestekspostnr. waarvoor bouwstof bestemd is/was.

Van alle geleverde materialen moeten (kopies van) de leverantiebonnen aan de directie worden overhandigd.

01 14 08 Te leveren hout en houtproducten

01 Te leveren hout of hout verwerkt in te leveren (hout)producten, voor zover dit dient ten behoeve van de uitvoering van het werk en voor zover dit in het werk achterblijft, dient aantoonbaar duurzaam geproduceerd te zijn.

02 Onder aantoonbaar duurzaam geproduceerd hout wordt verstaan: hout dat voldoet aan de Dutch Procurement Criteria for Timber ten aanzien van duurzaam bosbeheer en de handelsketen, volgens de bijbehorende beoordelingsmethode, zoals op 24 juli 2008 vastgesteld door de minister van Volkshuisvesting, Ruimtelijke Ordening en Milieubeheer. De criteria zijn te vinden op www.tpac.smk.nl, onder "Documents".

03 De aannemer overlegt de directie een bewijsmiddel waaruit blijkt dat het door hem te leveren hout of hout-producten voldoet aan de in lid 01 gestelde eis. Indien het hout geleverd wordt onder een certificatiesysteem dat is goedgekeurd door TPAC wordt de aannemer geacht aan deze eis te voldoen. Een overzicht van goedgekeurde systemen is beschikbaar op www.tpac.smk.nl en op www.inkoopduurzaamhout.nl.

Als hulpmiddel bij het leveren van bewijs voor certificatiesystemen die nog niet getoetst zijn door TPAC kan de aannemer gebruik maken van de volgende onderling samenhangende documenten:
- Dutch Framework for Evaluating Evidence of Compliance with Timber Procurement Requirements;
- Annex I: Category A Evidence;
- Application form for system managers;
- Assessment matrix for system managers.

Deze documenten zijn te vinden op www.inkoopduurzaamhout.nl en op www.tpac.smk.nl.

04 Een ander bewijsmiddel dan het in het vorige lid bedoelde certificatiesysteem, voorzien van uitgebreide gedocumenteerde en op authenticiteit verifieerbare informatie, waaruit blijkt dat het te gebruiken hout aantoonbaar duurzaam is geproduceerd in hiervoor bedoelde zin, is toegestaan. Als hulpmiddel bij het leveren van het bewijs kan de inschrijver gebruik maken van de volgende onderling samenhangende documenten:
- Dutch Framework for Evaluating Evidence of Compliance with Timber Procurement Requirements;
- Annex II: Category B Evidence;
- Appendix 1: Checklist Supply Chain;
- Appendix 2: Checklist Legality;
- Appendix 3: Checklist SFM with Guidance;
- Guidance appendix 1: Checklist Supply Chain;
- Guidance appendix 2: Checklist Legality.

Deze documenten zijn te vinden op www.inkoopduurzaamhout.nl en op www.tpac.smk.nl.

01 16 Verzekeringen

01 16 07 Aansprakelijkheid, schade en verzekering (CAR-verzekering)

HFD PAR ART LID

01 Onder verwijzing naar paragraaf 43b lid 1 van de U.A.V. 2012 zal door de opdrachtnemer voor zijn rekening een Construction All-Risk (CAR) verzekering worden afgesloten, waarop alle bij het werk betrokken partijen zijn meeverzekerd, met uitzondering van leveranciers van bouwmaterialen. De afsluitkosten en de verschuldigde premie is voor rekening van de opdrachtnemer.

02 Binnen de grenzen van de polis zal de CAR-verzekering vanaf de datum van aanvang van het werk tot het einde van de onderhoudstermijn de navolgende dekking bieden:
a. het werk tegen materiële beschadiging;
b. schade aan bestaande eigendommen van de opdrachtgever;
c. eigendommen van de bouwdirectie en personeel;
d. het risico van aansprakelijkheid in verband met de uitvoering van het werk.
Alle rubrieken zijn primair dekkend van aard voor alle verzekerde partijen op de polis.

03 De verzekerde sommen per gebeurtenis voor de in lid 2 genoemde rubrieken en het eigen risico, dienen te worden vastgesteld in overleg met de opdrachtgever.

04 Ongeacht de overige bepalingen biedt de verzekering in elk geval geen dekking voor:
a. schade aan aannemersmateriaal zoals gereedschappen, keten, loodsen en machines;
b. bedrijfsschade zoals schade door stilstand of vertraging van de werkzaamheden, waarvoor de ene verzekerde partij tegenover de andere aansprakelijk mocht zijn.

05 De aansprakelijkheid van de aannemer voortvloeiend uit de overeenkomst en/of de wet, wordt niet beperkt of gewijzigd door enige bepaling betreffende verzekering in dit artikel, waaronder mede worden verstaan de verplichtingen van de aannemer alle schade te herstellen en het werk volgens overeenkomst op te leveren.

06 Niet door deze verzekering gedekte schade en van kracht zijnde risico's komen ten laste van de partij, die voor de schade aansprakelijk is.

07 De aannemer zal voor aanvang van de werkzaamheden een afschrift van de polis, alsmede een bewijs dat de verschuldigde premie betaald is, aan de directie overleggen.

08 Onverminderd het in de voorgaande leden van dit artikel bepaalde, dienen de aannemer, mede- en onderaannemers voor eigen rekening zorg te dragen voor verzekeringen tegen schade tengevolge van wettelijke aansprakelijkheid die zou kunnen ontstaan door het gebruik van aannemers materieel bij de uitvoering van het werk. Werkmaterieel waarvoor een verzekeringsplicht krachtens de Wet Aansprakelijkheidsverzekeringen Motorrijtuigen (WAM) geldt, dient overeenkomstig de voorschriften van die wet, alsmede tegen het werkrisico verzekerd te zijn. Niet door een dergelijke verzekering gedekt materieel mag niet ten behoeve van het werk worden gebruikt. Eventuele (schade-)gevolgen van het niet naleven van deze bepalingen komen geheel voor rekening van de partij die deze bepalingen niet naleeft.

09 Het niet voldoen van de CAR-polis aan de bepalingen zoals in deze paragraaf vastgelegd, komt in het geval van schade voor rekening van de partij die verantwoordelijk is voor het afsluiten van deze polis.

01 17 Vrijgekomen materialen

01 17 02 Registratie vervoer

01 De aannemer draagt zorg voor vervoersregistratie van alle af te voeren materialen. Deze registratie dient binnen 1 week aan de directie te worden overhandigd.

02 In de vervoersregistratie dient te zijn opgenomen:
- naam transporteur met kenteken en wagennummer;
- datum en tijden van vertrek en aankomst;
- soort lading en globale hoeveelheid gemeten in middelen van vervoer of tonnage;
- plaats van bestemming van de lading.

In geval van asfalt, puin, bestratingsmaterialen e.d. dient tevens te zijn opgenomen:
- afschrift van de weegbon van een geijkte weegbrug.

03 Op de weegbonnen dienen te zijn aangegeven:
- het bruto en netto weegresultaat;
- het kenteken;
- de datum en tijdstippen van de weging.

01 17 05 Plan voor het omgang met vrijgekomen materialen

01 Een plan voor het omgaan met vrijgekomen materialen, als bedoeld in artikel 01.17.07 van de Standaard 2010, wordt verlangd voor de volgende vrijgekomen materialen:
- te frezen of op te breken asfalt, niet-teerhoudend.

01 17 11 Tijdelijke opslag van vrijgekomen materialen

01 Alle uit het werk vrijgekomen materialen moeten naar soort en hoedanigheid gescheiden opslaan en gescheiden vervoeren.

01 18 Bescherming te handhaven beplanting

01 18 04 Schadevergoeding i.v.m. beschadiging te handhaven vegetatie

01 In aanvulling op het bepaalde in artikel 01.18.04 van de Standaard 2010 bedraagt de schadevergoeding voor beschadiging toegebracht aan struiken, vaste planten of grassen en kruiden:
- € 20,00 per struik of vaste plant, met een minimum van € 400,00 per gebeurtenis;

HFD PAR ART LID

- € 10,00 per m2 gras of kruidenvegetatie, met een minimum van € 400,00 per gebeurtenis.

01 19 Arbeidsomstandigheden

01 19 02 Veiligheids- en gezondheidscoördinatie

01 Het aanstellen van de in de artikelen 2.31, 2.32 en 2.33 van hoofdstuk II, afdeling 5 van het Arbeids-omstandighedenbesluit bedoelde coördinator(en) voor de uitvoeringsfase geschiedt door de aannemer.

02 De in artikel 2.27 lid 1 van hoofdstuk II, afdeling 5 van het Arbeidsomstandighedenbesluit bedoelde kennisgeving wordt door de opdrachtgever verzonden. Van deze kennisgeving ontvangt de aannemer een afschrift. De in lid 01 bedoelde coördinator brengt dit afschrift zichtbaar aan en draagt zorg voor het actualiseren als bedoeld in artikel 2.27 lid 2 van hoofdstuk II, afdeling 5 van het Arbeidsomstandighedenbesluit.

03 Het gedurende de uitvoeringsfase geactualiseerde veiligheids- en gezondheidsplan en het dossier, als bedoeld in artikel 2.34 van hoofdstuk II, afdeling 5 van het Arbeidsomstandighedenbesluit, moeten bij de oplevering worden overgedragen aan de directie.

04 Het V&G-plan dient naast de in artikel 2.28 van het Besluit genoemde informatie tevens de volgende gegevens te bevatten:
- de handelwijze bij alarmsituaties;
- de namen van E.H.B.O.'ers en/of B.H.V.'ers op het werk en indien mogelijk de plaats waar deze werkzaam zijn en/of telefonisch bereikbaar zijn;
- de plaats van E.H.B.O.-trommels op het werk;
- de namen, adressen en telefoonnummers van de dichtsbij- zijnde huisartsen, tandartsen en eerste hulp afdelingen van ziekenhuizen;
- adres en telefoonnummer van het regiokantoor van de Arbeidsinspectie;
- de persoonlijke beschermingsmiddelen die aan de werk- nemers zullen worden uitgereikt.

01 21 Meetwerkzaamheden

01 21 01 Meetpunten

01 Op het terrein voorkomende meetpunten van de meetkundige grondslag alsmede overige vaste punten van opdrachtgever en/of derden moeten voor beschadiging worden gevrijwaard en mogen alleen na overleg met de directie worden verplaatst of verwijderd.

02 De aannemer dient, bij beschadiging of het in ongerede geraken van bedoelde meetpunten, hiervan direct melding te doen bij de directie. Het herplaatsen van deze meetpunten door of namens de aannemer mag uitsluitend in tegenwoordigheid en na uitdrukkelijke toestemming van de directie geschieden.

22 Technische bepalingen grondwerken

22 02 Eisen en uitvoering grondwerken, algemeen

22 02 01 Algemeen

01 Te verwerken grond moet ontdaan zijn van puin en ander grof afval.

02 Omvangrijke en/of vastzittende voorwerp, zoals boomstammen, palen, steenklompen en dergelijke, die bij de uitvoering van het grond- en/of baggerwerk worden aangetroffen, moeten in overleg met de directie worden geruimd. De hieruit voortvloeiende kosten worden verrekend op stelpostnr. 951110. De directie behoudt zich het recht voor genoemde voorwerpen door derden te doen opruimen, danwel te bepalen, dat geen of gedeeltelijke opruiming moet plaatsvinden.

03 Indien de aannemer schade veroorzaakt aan een waterstaatkundig werk, dient hij terstond hiervan melding te maken bij de directie. Na overleg met de directie en de vergunningverlenende instantie dient hij de schade onmiddelijk te repareren.

22 02 02 Vervoeren

01 De aannemer moet met betrekking tot de in te schakelen werktuigen en vervoermiddelen zodanige maatregelen treffen dat geen vervuiling van wateren, wegen en paden optreedt.

22 06 Bouwstoffen - grondwerken, algemeen

22 06 01 Zand in aanvulling of ophoging

01 Het chloride-gehalte van zand in aanvulling of ophoging bedraagt niet meer dan 200 milligram chloride per kg droge stof.

22 06 03 Zand in zandbed

01 Het chloride-gehalte van zand in zandbed bedraagt niet meer dan 200 milligram chloride per kg droge stof.

22 07 Meet- en verrekenmethoden grondwerken, algemeen

22 07 05 Hoeveelheidsbepaling, algemeen

01 Tenzij in de bestekspost anders vermeld, bij ontgraven, vervoeren en verwerken van grond rekenen volgens theoretisch profiel.

02 Indien een hoeveelheidsberekening in meting van middelen van vervoer dient te geschieden, wordt bij de berekening van de hoeveelheden uitgegaan van de verhouding tussen verdichte en onverdichte hoeveelheid in relatie tot de volumieke massa van de betreffende bouwstof zoals onderstaand staat aangegeven:

HFD PAR ART LID

- zand 1 m3 "vast" = 1,25 m3 "los" = 1.750 kg;
- brekerzand 1 m3 "vast" = 1,25 m3 "los" = 1.800 kg;
- bomenzand 1 m3 "vast" = 1,25 m3 "los" = 1.700 kg;
- teelaarde 1 m3 "vast" = 1,35 m3 "los" = 1.600 kg;
- steenmengsel 1 m3 "vast" = 1,30 m3 "los" = 2.000 kg;

waarbij te verstaan is onder:
- vast: het volume van de bouwstof in het theoretisch profiel van ontgraving / verwerking;
- los: het volume van de bouwstof in middelen van vervoer.

25 Technische bepalingen leidingwerk

25 02 Eisen en uitvoering leidingwerk, algemeen

25 02 01 Verwerken vrijkomende materialen

01 Opgegraven en vrijgekomen materialen van het leidingsysteem dienen ontdaan van aanhangend vuil en grond en vrij van chemische verontreiniging, te worden afgevoerd naar een erkend voor dit werk gecertificeerde verwerker.

25 02 04 Restmaterialen PVC- en PE-leidingen

01 Vrijgekomen restmaterialen van PVC- en PE-leidingen, die voor de opdrachtgever van geen waarde worden geacht, ontdoen van aanhangend vuil en grond en vrij van chemische verontreiniging afvoeren met gebruikmaking van het door "BureauLeiding Inzamel Systeem (BIS)" gecoördineerde inzamelsysteem (www.bureauleiding.nl).

De kosten en opbrengsten voor transport, containerhuur, sorteren en afvoer van de kunststof materialen dienen te zijn opgenomen in de eenheidsprijs van de desbetreffende bestekspost. De kosten baseren op het "BIS inzamelsysteem".

Contact opnemen:
- telefoonnummer: 070 4440650;
- per mail: bis@bureauleiding.nl;
- BIS containerformulier als PDF-bestand downloaden, invullen en terugfaxen.

25 13 Informatie-overdracht rioleringen

25 13 01 Reinigen en inspecteren rioleringen

01 Met behulp van DVD's of CD-rom's dient een zo volledig mogelijke technische rapportage van de bevindingen te worden gedaan. De rapporten dienen te worden voorzien van foto's van voorkomende gebreken van de rioolbuizen of putten. De schade aan strengen dient geclasificeerd te worden volgens de rioolschadecatalogus (NEN 3399:2004 nl ; EN 13508-2).

02 Inspectiegegevens dienen uitsluitend per straat, geheel en aansluitend geregistreerd en op video vastgelegd te worden. De inspectiegegevens moeten op CD-rom worden opgeslagen, conform ISO level 1 en ISO 9660, volgens het Standaard uitwisselings Formaat (SUF) van de Stichting Rioned. Afwijkingen van het SUF dienen door de aannemer te worden hersteld, op zijn kosten. De inspectierapporten, DVD's en CD-roms gaan over in eigendom naar de directie en dienen voor oplevering in het bezit te zijn van de directie.

03 De definitieve goedkeuring van de riolen vindt plaats na bestudering van het inspectierapport.

04 Indien uit de inspectie blijkt, dat er schades aan het riool voorkomen van schadeklasse 2, 3, 4 en/of 5, dan dienen deze op kosten van de aannemer te worden hersteld. Schade onder deze klassen worden geaccepteerd. Alle direct en indirect uit de herstelwerkzaamheden voorvloeiende kosten zijn voor rekening van de aannemer. De aannemer dient de wijze waarop hij de schade wil herstellen voor te leggen aan de directie, alvorens hij aan de herstelwerkzaamheden begint. Na de herstelwerkzaamheden is de directie gerechtigd op kosten van de aannemer een nieuwe inspectie te laten uitvoeren.

25 15 Bijbehorende verplichtingen

25 15 01 Revisie

01 De aannemer maakt revisie van:
- de plaats van de inlaten in de leidinggedeelten, ingemeten ten opzichte van het hart van de in het leidinggedeelte laagst gelegen put;
- de plaats van de putten/kolken in RD-coördinaten (x, y);
- de hoogteligging (z) van de binnen onderkant buis van het begin en eind van een rioolstreng t.o.v. N.A.P.;
- de hoogteligging (z) van de bovenzijde putdeksel ten opzichte van N.A.P.;
- de plaats van het uiteinde van de uitleggers of ontstoppingsstukken ten opzichte van het hart van de in het leidinggedeelte laagst gelegen put met gevolgd tracé vanaf de inlaat;
- de hoogteligging (z) van het uiteinde van de uitleggers of ontstoppingsstukken ten opzichte van N.A.P.;
- de specificatie van de verwerkte kunststof leidingproducten (buislengten en hulpstukken) per uitlegger, gerekend vanaf de inlaat in de rioolstreng.

02 De revisie dient digitaal op CD-rom in DGN-, DWG- of DXF-formaat en analoog (in tweevoud) te worden aangeleverd op basis van de door de opdrachtgever aangereikte bestanden van de bestaande situatie.

03 De laagindeling ten behoeve van het digitale tekenwerk in overleg met directie.

25 15 03 Maken van verbindingen

HFD PAR ART LID

01 Tot het maken van een verbinding, anders dan lasverbindingen, in een leiding wordt tevens gerekend het leveren en aanbrengen van de bijbehorende onderdelen zoals moffen, afdichtingsringen, aandrukringen, pakkingen, bouten, moeren en dergelijke.

28 Funderingslagen

28 12 Eisen en uitvoering lagen van steenmengsel

28 12 02 Uitvoering

01 Het tekort aan laagdikte van de afgewerkte fundering mag ten hoogste 20 mm bedragen. Bovendien moet de gemiddelde laagdikte per meetvak groter dan of gelijk zijn aan de voorgeschreven laagdikte.

28 14 Risicoverdeling en garanties lagen van steenmengsel

28 14 01 Verwerking van bouwstoffen

01 Het bepaalde in artikel 28.14.01 van de Standaard 2010 is niet van toepassing. Voor de verwerking en keuring van bouwstoffen zijn de paragrafen 17 en 18 van de U.A.V. 2012 onverkort van kracht.

31 Wegverhardingen II

31 42 Eisen en uitvoering straatwerk

31 42 02 Eisen aan de uitvoering

01 Bij het op maat maken van bestratingsmaterialen en kantopsluitingen van beton is hakken niet toegestaan.

02 De gebakken bestratingsmaterialen dienen sluitend te worden ingehakt.

31 43 Informatie-overdracht elementenverharding

31 43 01 Werkplan en logboek bestratingswerk

01 Binnen twee weken na de opdracht van het werk stelt de aannemer een straatwerkplan op voor het aanbrengen van elementenverharding. Het werkplan wordt voor dit onderdeel aangemerkt als een gedetailleerd werkplan in de zin van paragraaf 26 lid 6 van de U.A.V. 2012.

02 Het werkplan als bedoeld in het vorige lid dient in overeenstemming te zijn met CROW-publicatie 324, zoals deze drie maanden voor de datum van aanbesteding luidt. De hiervoor genoemde CROW-publicatie is verkrijgbaar bij CROW te Ede.

03 Bij het opstellen van het werkplan rekening houden met de in het bestek vermelde randvoorwaarden.

04 Van de aannemer wordt een logboek bestratingswerk als bedoeld in CROW-publicatie 324 verlangd. Dit logboek wordt aangemerkt als een lijst in de zin van paragraaf 27 lid 7 van de U.A.V. 2012.

31 43 02 Straatwerkplan en logboek

01 De randvoorwaarden aan het werkplan als bedoeld in artikel 31.43.02 lid 03 van de Standaard 2010 zijn:

a. De navolgende beperkingen ten aanzien van mechanisch aanbrengen vloeien voort uit bijlage I van CROW-publicatie 324:
   1. Ruimte
      - beperking in werkruimte door bebouwing;
   2. Talud
      - niet voorkomend;
   3. Verband
      - kantstenen, rol- en streklagen, figuratie, drempel(markering), aansluitingen, molgoten en passtenen;
   4. Materialen
      - niet voorkomend.

b. Adequate opslag voor mechanische pakketten is:
   - mogelijk op en naast het werk in overleg met de directie.

c. Wijze van door de opdrachtgever ter beschikking te stellen elementenverharding is in mechanisch pakket van de in navolgend overzicht genoemde leverancier(s). De aannemer dient de navolgende, door de opdrachtgever ter beschikking te stellen elementenverharding, af te roepen bij de aangegeven producent/leverancier ervan:

Bouwstof	Producent/leverancier
n.v.t.	n.v.t.

d. Voor het uitvoeren van de werkzaamheden geldt de volgende fasering:
   - zie faseringstekening.

44 Technische bepalingen houtconstructies

44 02 Eisen en uitvoering houtconstructies

44 02 01 Ontwerpeisen houtconstructies blootgesteld aan weer en wind

01 De constructie zodanig ontwerpen dat geen (hemel)water kan blijven staan en/of geen capillair vocht kan intrekken.

HFD PAR ART LID

02 Kopse vlakken van hout afschermen tegen vocht.

03 Bij toepassing van een houten vlak tegen een ander houten vlak een afstand van ten minste 8 mm aanhouden.

44 03 Bijbehorende verplichtingen houtconstructies

44 03 01 Ontwerpwerkzaamheden

01 De aannemer dient de resultaten van in het bestek vermelde ontwerpwerkzaamheden van een onderdeel van de houtconstructie in tweevoud in bij de directie, uiterlijk 20 werkdagen, of het in overleg met de directie vastgestelde aantal werkdagen, voordat met de uitvoering van het desbetreffende onderdeel wordt begonnen. De berekeningsmethode moet zijn toegelicht.

02 De directie beslist zo spoedig mogelijk omtrent de acceptatie van de in lid 01 bedoelde resultaten en deelt haar beslissing uiterlijk 10 werkdagen na ontvangst, aan de aannemer mee. De acceptatie betreft slechts de verwerking van de in het bestek vermelde gegevens in de in lid 01 bedoelde resultaten en ontheft de aannemer niet van zijn verantwoordelijkheid voor deze resultaten wat de getekende constructie, voorgeschreven werkwijze, maatvoering en dergelijke betreft.

03 Ingeval de resultaten als bedoeld in lid 01 niet worden geaccepteerd, wordt de aannemer hiervan met vermelding van de redenen schriftelijk in kennis gesteld. De aannemer verwerkt de hieruit voortvloeiende wijzigingen en dient de gewijzigde resultaten zo spoedig mogelijk, doch in elk geval binnen 10 werkdagen na ontvangst van de schriftelijke kennisgeving, wederom in tweevoud in bij de directie. Ten aanzien van de beslissing van de directie is het bepaalde in lid 02 van overeenkomstige toepassing.

04 Ingeval van acceptatie worden beide exemplaren van de resultaten als bedoeld in lid 01, ook door de directie gedateerd en ondertekend, waarna één van de exemplaren aan de aannemer wordt teruggezonden.

51 Technische bepalingen groenvoorzieningen

51 01 Eisen groenbedrijf

51 01 01 Algemeen

01 Het planten van bomen dient te gebeuren door een groenbedrijf met een Groenkeur-certificaat dat van toepassing is op de uit te voeren werkzaamheden.

02 Onder boomkwekerijproducten wordt verstaan: bos- en haagplantsoen, laan- en parkbomen, vruchtbomen en -onderstammen, rozenstruiken, sierconiferen, sierheesters, klimplanten en vaste planten.

51 02 Eisen en uitvoering groenvoorzieningen

51 02 01 Insporingsdiepte van materieel

01 De insporingsdiepte van materieel ten behoeve van het bemesten/zaaien/bezoden/planten/bezanden mag ten hoogste 20 mm bedragen.

51 02 02 Maaisel direct verwerken

01 In afwijking van het bepaalde in artikel 51.02.20 lid 10 van de Standaard 2010 dient het maaisel aan het einde van de werkweek geschoond te zijn. Bij het in gebreke blijven hiervan zal dit geschieden door de opdrachtgever. De kosten hiervan worden in rekening gebracht bij de aannemer.

51 02 03 Inboeten beplanting

01 Plantmateriaal, behoudens containerplanten, dat in verband met het inboeten moet worden aangebracht, dient ná 15 oktober en vóór 31 december verwerkt te worden.

51 02 05 Zaaiwerk

01 Bermen inzaaien nadat alle door derden aan te brengen kabels en leidingen in de bermen aangebracht zijn. Het exacte tijdstip wordt bepaald in overleg met de directievoerende instantie.

51 02 11 Behandelen plantmateriaal op het werk

01 Vanaf het moment dat het plantmateriaal uit de kuilplaats wordt gerooid tot aan het moment van inplanten, het plantmateriaal vrijwaren tegen uitdroging door middel van afdekking met grond, jute of dekzeil.

02 De aannemer is verantwoordelijk voor het door hem ingekuilde plantmateriaal. Zoekgeraakt of onbruikbaar materiaal moet door de aannemer op zijn kosten worden vervangen.

03 De kuilplaats na het oprooien in de oude toestand herstellen.

51 02 12 Plantverband en plantafstanden

01 Het planten uitvoeren volgens aanwijzingen op de plantlijst en/of het plantschema. Bij meer dan één rij in driehoeksverband planten. Bij gerende vakken de buitenste drie rijen evenwijdig aan de rand planten. De afstand van de buitenste rij tot de rand van het plantvak volgens aanwijzing op de plantlijst uitvoeren. Daar waar niets aangegeven is geldt de helft van de plantafstand.

02 Het planten van laanbomen pas uitvoeren, nadat het uitzetwerk door de directie is goedgekeurd.

51 02 13 Plantgaten en plantsleuven

01 De bodem van plantgaten voor laanbomen over een diepte van 0,20 m in handkracht losspitten.

HFD PAR ART LID

51 02 14 Tak- en wortelsnoei

01 Het snoeien van bomen en struiken mag uitsluitend door deskundige personen worden uitgevoerd.

51 02 15 Aanbrengen beplanting

01 Plantmateriaal rechtop planten. Scheefgewaaid materiaal rechtop zetten en opnieuw aantrappen. Herstelwerkzaamheden moeten in de prijs van het planten zijn begrepen.

02 Wanneer tot het opplanten van resterend plantmateriaal wordt overgegaan, moet dit binnen een week geschieden. Voor het opplanten van struiken resp. bomen ontvangt de aannemer een vergoeding, welke de helft bedraagt van de bij inschrijving opgegeven eenheidsprijs voor het planten van de desbetreffende struiken of bomen.

03 Bij plantgaten ten behoeve van bomen de zijkanten voor het planten aansteken.

04 Het plantmateriaal moet bij gelijke soort naar herkomst worden verwerkt.

51 02 40 Gebruik van meststoffen

01 Het toepassen van organische meststoffen of kunstmeststoffen is niet toegestaan.

51 04 Risicoverdeling en garanties groenvoorzieningen

51 04 01 Stort- of verbrandingskosten

01 Stort- of verbrandingskosten van de ingevolge het bestek naar een stortplaats of verbrandingsoven af te voeren materialen zijn voor rekening van de opdrachtgever en worden rechtstreeks door hem betaald.

51 06 Bouwstoffen

51 06 01 Grasmengsels

01 Graszaad leveren onder N.A.K.B.-plombe en vermelding van "oranjeband" of "rassenlijstmengsel" volgens de meest recente Beschrijvende Rassenlijst voor Landbouwgewassen.

02 Mengsel Parken 1 (P1) bestaat uit :
- 35% engels raaigras veldtype;
- 15% veldbeemdgras grastype;
- 15% roodzwenkgras gewoon;
- 15% roodzwenkgras fijne uitloper;
- 20% roodzwenkgras fors.

51 06 02 Bomenzand

01 In afwijking op artikel 51.06.02 van de Standaard 2010 moet het bomenzand voldoen aan de volgende eisen:

Standaard Mengsel: Bomenzand “Haags mengsel” 5 %
- Bomenzand “Haags mengsel” 5 % is een mengsel van (zoet) zand en bomenvoedingsgrond (zie artikel 51.06.03). Dit bomenzand dient een organische stofgehalte te hebben van 5-6 %. De som van het percentage lutum plus het percentage organische stof bedraagt 5-8 gewichtsprocenten.
Bomenzand heeft de volgende granulaire eigenschappen, mediaan, (M50), van 350-400 ìm.

51 06 03 Bomen(voedings)grond

01 Bomenvoedingsgrond dient te bestaan uit de volgende componenten: veen, groencompost en kleiige grond, waarvan het aandeel groencompost maximaal 25% bedraagt.

Bomenvoedingsgrond heeft de fysische en chemische eigenschappen zoals weergegeven in onderstaande tabel 14. De leverancier van bomenvoedingsgrond dient RAG gecertificeerd te zijn.

Bepaling:	Norm:	Methode:
Lutum (% van de minerale delen)	8-12	NEN 5753
Organische stof (% van droge stof)	50 - 70	NEN 5754
EC (mS/m)	< 60	EN 13652
pH-KCl	4,0 – 8,0	NEN 5750
Koolzure kalk (CaCO3)	< 1	NEN 5757 / NEN 5752
Fosfaat P-Al (mg/ 100g d.s.)	> 60	EN 1189
Kalium (K) (mg/ l substraat)	300 - 475	EN 13651
Magnesium (Mg) (mg/ l substraat)	> 360	EN 13651
Stikstof N-totaal (g / kg d.s.)	> 160	EN 13654

51 06 04 Teelgrond

01 In afwijking van het gestelde in artikel 51.06.01 lid 01 van de Standaard 2010 moet de zuurgraad van teelgrond liggen in het traject 6,0 - 7,0.

02 In afwijking van het gestelde in artikel 51.06.01 lid 05 van de Standaard 2010 moet het organische stofgehalte liggen binnen het traject 4 - 8%, mag het lutum-gehalte (125) maximaal 6% zijn en mag de som van het organische-stofgehalte en het lutumgehalte niet hoger zijn dan 10.

03 Teelgrond moet nagenoeg vrij zijn van overblijvende onkruiden en vrij zijn van onrechtmatigheden zoals puin, asfalt, hout, plastics, ijzer, glas en dergelijke.

51 06 08 Plantmateriaal

01 Voor eisen, criteria en leveringsvoorwaarden van bos- en haagplantsoen is NEN 7412 van toepassing.

HFD PAR ART LID

02 Plantensoorten (zaad of plantsoen) waarvoor de N.A.K.B.-keuring van toepassing is, moeten door de N.A.K.B. zijn gekeurd en bij levering een eigen verklaring hebben.

03 Plantmateriaal moet voldoen aan de in de laatste "Rassenlijst voor Bomen" vermelde herkomsten of anders aangegeven.

04 De vorm van het plantmateriaal voor boomvormende soorten moet een doorgaande spil hebben, zonder sterke krommingen.

05 De directie keurt in samenspraak met gemeente Den Haag het plantmateriaal tijdens het lossen en inkuilen.

06 Plantmateriaal moet in een goede conditie verkeren en mag geen kenmerken van uitdroging vertonen. Het materiaal moet praktisch vrij zijn van mechanische, parasitaire, chemische, fysiologische en klimatologische beschadigingen.

07 Het wortelstelsel van planten moet goed vertakt en goed ontwikkeld zijn en voldoende haarwortels (dunner dan 1 mm) hebben.

08 Laanbomen moeten een rechte, onbeschadigde, stevige stam hebben in relatie tot de soort. Een geringe kromming in de stam is toegestaan.

09 Plantmateriaal geleverd met kluit of in container moet zijn gegroeid in de de grond waaruit de kluit bestaat of waarmee de container is gevuld.

10 Bij ten minste 75% van de te leveren boomkwekerijproducten, vastgesteld op basis van de aankoopsom, zijn bij de teelt alleen gewasbeschermingsmiddelen gebruikt zoals vermeld in Bijlage 1A 'Gewasbeschermingmiddelen bij boomkwekerijgewassen' en toegepast volgens de in die bijlage opgenomen aanwijzingen en maximale doseringen. Daarnaast mogen alle biologische middelen gebruikt zijn die door het College Toelating Gewas-beschermingsmiddelen en Biociden zijn toegelaten, evenals de middelen die vermeld staan in de Regeling Uitzondering Gewasbeschermingsmiddelen.

Bijlage 1A is onderdeel van het 'Criteriadocument Groenvoorzieningen' van AgentschapNL en verkrijgbaar via de website www.agentschapnl.nl/duurzaaminkopen/criteria.

11 Bij ten minste 75% van de te leveren boomkwekerijproducten, vastgesteld op basis van de aankoopsom, zijn voor de bemesting, met uitzondering van containerteelt, de volgende gebruiksnormen gehanteerd:
- dierlijke mest: maximaal 170 kg N/ha;
- fosfaat: maximaal 85 kg/ha voor het totaal van dierlijke mest, kunstmest en overige meststoffen;
- stikstof volgens de navolgende tabel (voor zand- en kleigrond).

Gewas	Maximum aantal kg/ha
Laanbomen: onderstammen	40
Laanbomen: spillen	90
Laanbomen opzetters	115
Sierheesters	75
Coniferen	80
Rozen (incl. zaailingen, onderstammen)	70
Bos- en haagplantsoen	95
Vaste planten	175
Vruchtbomen: onderstammen	30
Vruchtbomen: moerbomen	110
Vruchtbomen klei	135
Vruchtbomen zand, löss en veen	105
Trek- en besheesters	80
Snijgroen	95
Ericaceae	70
Buxus	95

62 Technische bepalingen verkeersmaatregelen

62 02 Eisen en uitvoering verkeersmaatregelen

62 02 01 Algemeen

01 Voor werken op of langs bestaande, voor het verkeer opengestelde wegen, moet de aannemer in verband met de te nemen verkeersmaatregelen tenminste 1 week voor de aanvang van het werk de te nemen verkeersmaatregelen ter goedkeuring indienen bij de directie.

02 Met het werk mag niet worden begonnen voordat de getroffen verkeersmaatregelen en voorzieningen door de directie zijn goedgekeurd.

03 Het verkeer op de wegen, alsook op de zijwegen en fietspaden mag door de uitvoering van de werken niet worden gestremd en niet meer worden gehinderd dan onvermijdelijk is. Onder alle omstandigheden blijft het voor de uitvoering van de werken noodzakelijke verkeer ondergeschikt. De door de directie in het belang van het verkeer te geven orders binnen de door haar te stellen termijn uitvoeren. Materialen, welke ingevolge de uitvoering van het werk op de weg zijn gekomen, onmiddellijk daarvan verwijderen.

04 De aannemer draagt zorg voor een regelmatige en voldoende controle op de wegbebakening en afzettingen,

HFD PAR ART LID

ook na werktijd.

05 In geval van ongevallen of calamiteiten op of langs het werk, kunnen de werkzaamheden door de directie of de politie tijdelijk worden stilgelegd. Deze maatregel geeft de aannemer geen aanspraak op schadevergoeding of bijbetaling.

06 Het op- en afrijden van de voor de uitvoering bestemde terreinen moet plaatsvinden via, door de directie vooraf goed te keuren, dan wel door haar aan te wijzen in- en/of uitritten.

07 Alle voor de uitvoering nodige bouwstoffen dan wel uitkomende bouwstoffen niet binnen 1,50 m uit de buitenkant van de verharding van de rijbaan of 0,75 m uit de kant van de fietspaden plaatsen en geplaatst houden.

08 De aannemer is verplicht tijdens de uitvoering de bestaande overpaden in stand te houden en de eigenaren c.q. gebruikers met hun voertuigen onbelemmerde doorgang te verlenen.

09 In voorkomende gevallen kunnen buiten de werkuren ook door de wegbeheerder opdrachten tot het opheffen van storingen of defecten aan de aannemer worden doorgegeven.

10 Indien de aannemer tot tijdelijke bedrijfssluiting overgaat in verband met een collectieve vakantieregeling binnen zijn bedrijf, moeten de verkeersmaatregelen voor het werk in uitvoering gedurende die periode worden verwijderd; de stand van het werk moet hierop zijn afgestemd.

11 Buiten werktijden en na beëindiging van de werkzaamheden de niet voor de verkeersveiligheid noodzakelijke borden afdekken, afdraaien of verwijderen.

12 Indien ten gevolge van de uitvoering van het werk op of nabij het werk gelegen weggedeelten naar het oordeel van de directie zijn beschadigd of bevuild, zal de aannemer op eerste aanzegging van de directie die weggedeelten voor zijn rekening herstellen respectievelijk reinigen.

13 In aanvulling op het gestelde in artikel 62.02.01 van de Standaard 2010 dienen alle woningen en bedrijven altijd bereikbaar te blijven voor hulpdiensten, bevoorradingsverkeer en voor de bewoners en bezoekers.

62 02 04 Borden voor tijdelijke omleidingsroutes

01 De aannemer zorgt voor het vervoer, plaatsen en aanbrengen, alsmede voor het zo dikwijls als nodig is, opnieuw opnemen, vervoeren en plaatsen van de tijdelijke bebording, bebakening en afzetting.

62 04 Risicoverdeling en garanties verkeersmaatregelen bij Werk in Uitvoering

62 04 01 Algemeen

01 Indien de aannemer de ter zake van het verkeer te land door of vanwege de directie gegeven opdrachten niet nakomt, kan per geval en per dag een korting van tweehonderdvijftig Euro (€ 250,00) worden toegepast. Deze korting wordt verbeurd zonder dat een ingebrekestelling nodig is.

71 Technische bepalingen inrichting openbare ruimte

71 21 Begrippen straatmeubilair

71 21 01 Algemeen

01 Onder een vluchtige organische stof (VOS) wordt verstaan: een organische verbinding die bij een luchtdruk van 1 atmosfeer een kookpunt (of beginkookpunt) heeft van ten hoogste 250 C.

71 22 Eisen en uitvoering straatmeubilair

71 22 01 Straatmeubilair

01 Houten onderdelen niet behandelen met op koperverbindingen gebaseerde verduurzamingsmiddelen.

02 Het bepaalde in het vorige lid geldt niet voor speeltoestellen.

03 Voor straatmeubilair waarvan meer dan 5% van de massa van het eindproduct uit kunststof bestaat, moet van de totale hoeveelheid kunststoffen ten minste 90% (gewichtsprocenten binnen een product) post-consumer gerecycled materiaal zijn. Post-consumer wil zeggen dat het de fabriek waar het kunststof wordt geproduceerd heeft verlaten.

04 Het bepaalde in het vorige lid geldt niet voor speeltoestellen.

05 Kunststof onderdelen met een gewicht van ten minste 25 gram en een voor markering beschikbaar oppervlak van ten minste 2 cm², moeten zichtbaar zijn voorzien van een symbool of afkorting zoals beschreven in ISO 11469 of ISO 1043. Uitgezonderd zijn onderdelen waarvan de markering vanwege technische redenen niet mogelijk is.

06 Het bepaalde in het vorige lid geldt niet voor speeltoestellen.

71 26 Bouwstoffen straatmeubilair

71 26 01 Verf

01 Het gehalte vluchtige organische stoffen (exclusief water) voor verven met een spreidend vermogen van ten minste 15 m²/l en voor vernissen die worden toegepast op hout, mag ten hoogste 250 g/l zijn (met dekkracht

HFD PAR ART LID

van 98%). Voor de overige verfproducten (vernissen, houtbeitsen, vloercoatings, vloerverven en verwante producten) mag het gehalte vluchtige organische stoffen (exclusief water) ten hoogste 180 g/l zijn.

02 Verven en vernissen die met het Europese Ecolabel worden geleverd, worden geacht te voldoen aan het bepaalde in het vorige lid.

03 Indien het product niet beschikt over het Europese Ecolabel, toont de aannemer met een productspecificatie van de producent aan dat het product voldoet aan de in lid 01 bedoelde eis.

Behoort bij: W15-11120-BT-01

I N S C H R I J V I N G S B I L J E T

De hierna te noemen inschrijver(s):

A)
gevestigd te:
KVK-nummer:

B)
gevestigd te:
KVK-nummer:

C)
gevestigd te:
KVK-nummer:

(Bij een natuurlijk persoon naam en voornamen voluit, bij een rechtspersoon de statutaire naam; bij een natuurlijk persoon de woonplaats, bij een rechtspersoon de vestigingsplaats)

verklaart (verklaren) zich door ondertekening dezes bereid de opdracht voor: W15-11120-BT-01

(aanduiding van de opdracht volgens het bestek of het beschrijvend document)

(aanduiding van het perceel, de samengevoegde percelen of het geheel van de percelen waar het inschrijvingsbiljet betrekking op heeft)

uit te voeren voor een bedrag, de omzetbelasting daarin niet inbegrepen, van:

euro
(bedrag in cijfers)

euro
(bedrag in letters)

Het ter zake van de omzetbelasting verschuldigde bedrag bedraagt:

euro
(bedrag in cijfers)

euro
(bedrag in letters)

De inschrijver(s) verklaart (verklaren) dat de bij dit inschrijvingsbiljet gevoegde ontleding van de aannemingssom die is, als bedoeld in artikel 01.01.02 van de Standaard RAW Bepalingen (Standaard 2010).
De inschrijvers wijzen als gemachtigde om hen voor alle zaken het werk betreffende te vertegenwoordigen aan, de hierboven onder A) genoemde inschrijver.
De inschrijver(s) verklaart (verklaren) deze aanbieding te doen overeenkomstig de bepalingen van het Aanbestedingsreglement Werken 2012. (van toepassing zijnde aanbestedingsreglement), en met inachtneming van de bepalingen en gegevens zoals deze zijn omschreven in de voor de inschrijving relevante stukken.

Gedaan op (datum), te (plaats).

De inschrijver(s)

A) (handtekening)

(naam)
(functie)

B) (handtekening)

(naam)
(functie)

C) (handtekening)

(naam)
(functie)

Behoort bij: W15-11120-BT-01

I N S C H R I J V I N G S S T A A T

Inschrijvingsstaat als bedoeld in artikel 01.01.03 van de Standaard RAW Bepalingen (Standaard 2010) behorende bij het inschrijvingsbiljet van de ondergetekende(n):

A)
gevestigd te:

B)
gevestigd te:

C)
gevestigd te:

(Bij een natuurlijk persoon naam en voornamen voluit, bij een rechtspersoon de statutaire naam; bij een natuurlijk persoon de woonplaats, bij een rechtspersoon de vestigingsplaats)

BESTEKS-POST-NUMMER	OMSCHRIJVING	EEN-HEID	HOEVEELHEID RESULTAATS-VERPLICHTING		PRIJS PER EENHEID IN EURO	TOTAAL BEDRAG IN EURO
1	**GRONDWERK**					
10	**VOORBEREIDEND WERK**					
104	**BEKLEDING**					
1043	Akkerland en tuinbouwgrond					
104320	Verw. bouwafval in terrein, lokaal; afvoer.	m3	25,00	V		
11	**ONTGRAVEN**					
111	**SLEUF**					
1111	Riolering met 1 streng					
111110	Klei ontgr. uit sleuf; h:0,50m, niet gesch.	m3	150,00	V		
112	**WATERGANG**					
1124	Dam in watergang					
112410	Verw. dam met duiker; depot.	st	3,00	N		
113	**CUNET**					
1131	Rijbaan en parkeerplaatsen					
113110	Zand ontgr. uit cunet parkeerplaatsen; h:0,20m.	m3	115,00	V		
113120	Klei ontgr. uit cunet parkeerplaats; h:0,70m.	m3	85,00	V		
113130	Klei ontgr. uit cunet kavelbruggen; h:0,50m.	m3	90,00	V		
113140	Klei ontgr. uit cunet rijbaan; h:0,25m.	m3	250,00	V		
113150	Klei ontgr uit cunet verbreding fundering;h:0,30m.	m3	340,00	V		
1133	Trottoirs					
113310	Zand ontgr. uit cunet voetpad; h:0,10m.	m3	80,00	V		
113330	Klei ontgr. uit cunet halfverharding; h:0,35m.	m3	275,00	V		
113350	Klei ontgr. uit cunet inritten; h:0,40m.	m3	60,00	V		
113360	Klei ontgr. uit cunet voetpad; h:0,20m.	m3	140,00	V		
113370	Klei ontgr. uit cunet voetpad; h:0,50m.	m3	160,00	V		
114	**BEKLEDING**					
1142	Bermen, taluds en weiden					
114210	Klei ontgr. uit talud watergang, h<0,65m, b:5,75m.	m3	550,00	V		
114220	Klei ontgr. uit berm, h:0,20m, b:var.	m3	750,00	V		
114230	Klei ontgr. uit berm, h:0,40m, b:var.	m3	180,00	V		
114240	Klei ontgr. uit berm, h:0,50m, b:2,0m.	m3	130,00	V		
114250	Klei ontgr. uit berm, h:0,30m, b:22,0m.	m3	150,00	V		
1143	Hagen					
114310	Klei ontgr. uit cunet hagen; h:0,20m; b:0,60m.	m3	200,00	V		
12	**VERVOEREN**					
120	**DEPOT**					
1201	Zand					
120110	Zand verv. naar depot binnen werkgebied.	m3	195,00	V		
120120	Zand verwerken in depot; h:3,00m.	m3	195,00	V		
1203	Klei					
120310	Zand. klei verv. naar depot binnen werkgebied.	m3	4.950,00	V		
120320	Zand. klei verwerken in depot; h:3,00m.	m3	4.950,00	V		
13	**VERWERKEN**					
131	**SLEUF**					
1311	Riolering met 1 streng					
131110	Aanvullen sleuf; h:0,50m.	m3	150,00	V		

BESTEKS-POST-NUMMER	OMSCHRIJVING	EEN-HEID	HOEVEELHEID RESULTAATS-VERPLICHTING		PRIJS PER EENHEID IN EURO	TOTAAL BEDRAG IN EURO
133	**CUNET**					
1331	Rijbaan en parkeerplaatsen					
133110	Zand verw. in cunet parkeerplaats;h:1,00m, b:2,0m.	m3	120,00	V		
133120	Zand verw. in cunet kavelbruggen;h:0,50m, b:4,5m.	m3	75,00	V		
1333	Trottoirs					
133310	Zand verw. in cunet voetpad; h:0,10m, b:1,5m.	m3	60,00	V		
133320	Zand verw. in cunet voetpad; h:0,10m, b:2,0m.	m3	155,00	V		
133340	Zand verw. in cunet voetpad; h:0,50m, b:3,0m.	m3	160,00	V		
133350	Zand verw. in cunet voetpad; h:0,20m, b:1,6m.	m3	85,00	V		
133360	Zand verw. in cunet voetpad; h:0,20m, b:1,8m.	m3	85,00	V		
133370	Zand verw. in cunet voetpad; h:0,20m, b:0,3m.	m3	15,00	V		
133380	Zand verw. in cunet inritten; h:0,50m, b:var.	m3	75,00	V		
133390	Zand verw. in cunet voetpad; h:0,30m, b:2,0m.	m3	210,00	V		
1334	Hagen					
133410	Teelgrond verw. in cunet hagen; h:0,30m, b:0,6m.	m3	300,00	V		
1335	Verdichten					
133510	Verd. zand; h<0,60m.	m2	4.300,00	V		
133520	Verd. zand; h:0,60m of meer.	m3	120,00	V		
134	**BEKLEDING**					
1342	Bermen, taluds en weiden					
134210	Grond verw. in berm,d:0,30m,b:5,75m;kruidenruigte.	m3	330,00	V		
134220	Grond verw. in berm, d:0,50m, b:5,75m; bepl.vak.	m3	150,00	V		
134230	Grond verw. in berm, d:0,30m, b:var.	m3	1.275,00	V		
134240	Grond verw. in berm, d:0,50m, b:var.	m3	370,00	V		
134250	Grond verw. in ovalen, d:0,30m, b:var.	m3	85,00	V		
134260	Grond verw. in berm, d:0,50m, b:2,0m.	m3	130,00	V		
1344	Profileren en verdichten					
134410	Profileren van oppervlakken, hagen.	m2	1.000,00	V		
134420	Profileren van oppervlakken, bermbekleding.	m2	5.250,00	V		
134430	Prof./verd. van oppervlakken, taludbekleding.	m2	1.400,00	V		
16	**LEVEREN**					
160	**LEVEREN GROND**					
1601	Zand					
160110	Lev. zand in aanvulling of ophoging.	m3	150,00	V		
160120	Lev. zand in zandbed.	m3	1.570,00	V		
160130	Lev. brekerzand.	m3	165,00	V		
160140	Lev. speelzand.	m3	85,00	V		
1602	Teelgrond					
160210	Lev. teelgrond.	m3	2.555,00	V		
2	**LEIDINGEN**					
21	**VERWIJDEREN**					
214	**KOLKEN**					
2141	Straat- en trottoirkolken					
214150	Verw. kolk; hergebruik.	st	23,00	V		
23	**AANBRENGEN**					
231	**LEIDINGEN**					
2313	PVC-leidingen					
231310	Lev./aanbr. PVC-buis Ø160mm; kolkleiding.	m	400,00	V		
231320	Lev./aanbr. PVC Ø160mm bocht diverse° M/S, SN8.	st	10,00	V		

BESTEKS-POST-NUMMER	OMSCHRIJVING	EEN-HEID	HOEVEELHEID RESULTAATS-VERPLICHTING		PRIJS PER EENHEID IN EURO	TOTAAL BEDRAG IN EURO
2317	Aansluitleidingen RWA					
231710	Lev./aanbr. PVC Ø160mm kolkaansl., enkel.	st	30,00	V		
231720	Lev./aanbr. PVC Ø160mm kolkaansl., dubbel.	st	55,00	V		
231730	Lev./aanbr. PVC Ø160mm dakafvoer, incl. grondwerk.	st	20,00	V		
231740	Verlengen PVC Ø160mm dakafvoer, incl. grondwerk.	st	235,00	V		
2318	Aansluitleidingen DWA					
231810	Verlengen PVC Ø160mm DWA aansl., incl. grondw.	st	235,00	V		
231820	Lev./aanbr. PVC Ø160mm DWA aansl., incl. grondw.	st	25,00	V		
2319	Bijkomend werk					
231930	Lev./aanbr. Ø300-160mm op beton-buis.	st	105,00	V		
231940	Lev./aanbr. knevelinlaat Ø315-160mm op PVC-buis.	st	25,00	V		
233	**PUTTEN**					
2336	Putranden					
233620	Op hoogte brengen bestaande putafdekking.	st	89,00	V		
234	**KOLKEN**					
2341	Straat- en trottoirkolken					
234110	Aanbr. kolken met achteraansl., beton/gietijzer.	st	225,00	V		
234120	Aanbr. kolken met achteraansl,kunststof/gietijzer.	st	20,00	V		
235	**LIJNAFWATERING**					
2351	Draingoten					
235110	Lev./aanbr. goot van betonelementen.	m	17,00	V		
235130	Lev./aanbr. zandvangelement in goot.	st	4,00	V		
24	**CONTROLE**					
241	**LEIDINGEN**					
2411	Betonleidingen					
241110	Betonriool Ø400/500mm reinigen hoge druk.	m	2.170,00	V		
241170	Rioolput van beton reinigen.	st	46,00	V		
241180	Maken 3D-kogelbeeldopname; riool van beton.	m	2.170,00	V		
2413	PVC-leidingen					
241310	PVC riool Ø315 mm reinigen hoge druk.	m	2.020,00	V		
241370	Rioolput van kunststof reinigen.	st	44,00	V		
241380	Maken 3D-kogelbeeldopname; riool van kunststof.	m	2.020,00	V		
26	**LEVEREN**					
264	**KOLKEN**					
2641	Kolken ééndelig					
264110	Lev. straatkolk Aquaway S1300/80 GB1.	st	119,00	V		
264120	Lev. trottoirkolk Aquaway T1281/90 GB1.	st	84,00	V		
264130	Lev. trottoirkolk TRK-3020.	st	22,00	V		
2642	Kolken tweedelig					
264210	Lev. straatkolk Aquaway S3333 GK2.	st	20,00	V		
28	**REVISIE**					
281	**LEIDINGEN**					
2810	Revisietekeningen					
281010	Inmeten en verwerken revisiegegevens, leidingwerk.	EUR		N		
3	**WATERBOUW**					
31	**VERWIJDEREN**					

BESTEKS-POST-NUMMER	OMSCHRIJVING	EEN-HEID	HOEVEELHEID RESULTAATS-VERPLICHTING		PRIJS PER EENHEID IN EURO	TOTAAL BEDRAG IN EURO
314	**DAMWAND**					
3141	Damwand van hout					
314110	Verwijderen houten damwand; geen waarde.	m	25,00	V		
33	**AANBRENGEN**					
332	**KUNSTWERKEN**					
3321	Kleine kunstwerken					
332120	Lev./aanbr. houten steiger, 3,00x7,00m.	st	1,00	N		
335	**BESCHOEIING EN BETUINING**					
3351	Beschoeiing van hout					
335110	Lev./aanbr. FSC-beschoeiing, incl. grondwerk.	m	165,00	V		
4	**VERHARDINGEN**					
40	**VOORBEREIDEND WERK**					
403	**ASFALT**					
4031	Zagen					
403110	Zagen asfalt 80-100mm.	m	400,00	V		
41	**VERWIJDEREN**					
411	**FUNDERING**					
4111	Ongebonden funderingsmateriaal					
411110	Verw. ongeb. fund., b<1,5m, d:0,25m; afvoer.	m2	680,00	V		
411120	Verw. ongeb. fund., b>3,0m, d:0,25m; afvoer.	m2	520,00	V		
411130	Verw. ongeb. fund., b>3,0m, d:0,25m; afvoer.	m2	1.120,00	V		
412	**OPSLUITINGEN**					
4121	Trottoirbanden					
412140	Opbr. TB 180/200x250mm op zandbed; geen waarde.	m	735,00	V		
4124	Opsluitbanden					
412440	Opbr. OB 50x150mm op zandbed; geen waarde.	m	700,00	V		
413	**ASFALT**					
4131	Opbreken niet-teerhoudend asfalt					
413110	Opbr. asfalt 80mm, b<1,5m; geen waarde.	m2	75,00	V		
413130	Opbr. asfalt 80mm, b>3,0m; geen waarde.	m2	10.500,00	V		
414	**BETON**					
4141	Geprefabriceerde betonplaten					
414170	Opn. betonplaten 2,0x2,0m, d:0,16m; naar depot.	st	150,00	V		
415	**BESTRATING**					
4151	Betontegels					
415170	Opbr. BT 300x300x45mm, b<1,5m; geen waarde.	m2	490,00	V		
4153	Betonstraatstenen					
415360	Opbr. BSS-kf, b>3,0m; geen waarde.	m2	2.215,00	V		
42	**VERVOEREN**					
425	**BESTRATING**					
4253	Betonstraatstenen					

BESTEKS-POST-NUMMER	OMSCHRIJVING	EEN-HEID	HOEVEELHEID RESULTAATS-VERPLICHTING		PRIJS PER EENHEID IN EURO	TOTAAL BEDRAG IN EURO
425340	Verv. betonstraatstenen KF.; naar verw.	m2	135,00	V		
43	**AANBRENGEN**					
431	**FUNDERING**					
4310	Voorbereidende werkzaamheden					
431090	Lev./aanbr. geotextiel PP60 op zandbed.	m2	1.100,00	V		
4312	Menggranulaat bestrating en halfverharding					
431210	Aanbr. menggr. 0/31,5; b<2,0m, h:0,25m, rijbaan.	m2	970,00	V		
431220	Aanbr. profileerlaag 0/31,5; h:0,05m;rijbaan.	ton	950,00	V		
431230	Aanbr. menggr. 0/31,5; b>2,0m, h:0,40m, park.	m2	800,00	V		
431240	Uitvullen ongebonden verhardingslaag.	ton	200,00	V		
431250	Aanbr. menggr. 0/31,5; b<2,0m, h:0,25m, zitrand.	m2	80,00	V		
431260	Aanbr. menggr. 0/31,5; b>2,0m, h:0,25m, rijbaan.	m2	1.000,00	V		
432	**OPSLUITINGEN**					
4321	Trottoirbanden					
432110	Aanbr. TB 180/200x250mm incl. steunrug.	m	3.300,00	V		
432120	Aanbr. GB 50/200x250mm; inritten.	m	225,00	V		
432130	Aanbr. TB 180/200x250mm; best. inritten Boomaweg.	m	85,00	V		
432140	Aanbr. TB 260/300x360mm incl. steunrug.	m	375,00	V		
4324	Opsluitbanden					
432420	Aanbr. OB 100x200mm op zand.	m	4.200,00	V		
432430	Aanbr. OB 60x150mm op zand.	m	690,00	V		
432440	Aanbr. OB 120x250mm incl. steunrug.	m	310,00	V		
435	**BESTRATING**					
4350	Afwerken baan					
435010	Afwerken zandbed.	m2	5.425,00	V		
435030	Aanbr. straatlaag 50mm van zand; op fundering.	m2	10.590,00	V		
4351	Betontegels					
435120	Aanbr. BT 300x300x45mm; 1,5<b<3,0m, grijs.	m2	675,00	V		
4352	Straatbakstenen					
435230	Aanbr. SBS-df, KV; b>3,0m, Paviona.	m2	8.700,00	V		
435250	Aanbr. SBS-df, EV; 1,5<b<3,0m, Paviona.	m2	1.400,00	V		
435270	Aanbr. SBS-wf, HV; b<1,5m, Paviona.	m2	550,00	V		
435280	Aanbr. SBS-wf, HV; 1,5<b<3,0m, Paviona.	m2	4.200,00	V		
435290	Aanbr. rollaag om boomvakken.	m	220,00	V		
4353	Tijdelijke voorzieningen					
435310	Aanbr. kantopsluiting van betonstraatstenen.	m	400,00	V		
4357	Molgoten					
435720	Aanbr. molgoot SBS-df (0,45m) op zand.	m	880,00	V		
4358	Markeringen					
435810	Aanbr. verkeerstegels 300x300x60mm op zand.	st	20,00	V		
435850	Aanbr. SBS-df wit; 1-3 streep op zand.	m	880,00	V		
435860	Aanbr. SBS-df wit; ononderbroken streep op zand.	m	35,00	V		
4359	Snelheidsremmende bestrating					
435910	Aanbr. BSS keiformaat; taludmarkering 1,20m.	m2	70,00	V		
436	**HALFVERHARDING**					
4361	Natuurlijke materialen					
436110	Lev./aanbr. halfverharding; DurEko-mix.	m2	665,00	V		
46	**LEVEREN**					

BESTEKS-POST-NUMMER	OMSCHRIJVING	EEN-HEID	HOEVEELHEID RESULTAATS-VERPLICHTING		PRIJS PER EENHEID IN EURO	TOTAAL BEDRAG IN EURO
461	**FUNDERING**					
4611	Steenmengsel					
461110	Lev. menggranulaat 0/31,5.	ton	2.815,00	V		
462	**OPSLUITINGEN**					
4621	Trottoirbanden					
462110	Lev. rechte TB 260/300x360mm.	st	355,00	V		
462120	Lev. gebogen TB 260/300x360mm.	st	24,00	V		
462160	Lev. rechte TB 180/200x250mm.	st	3.000,00	V		
462170	Lev. gebogen TB 180/200x250mm.	st	300,00	V		
462180	Lev. hulpstuk TB 180/200x250mm.	st	100,00	V		
462190	Lev. rechte GB 50/200x250mm.	st	185,00	V		
462200	Lev. hulpstuk GB 50/200x250mm.	st	40,00	V		
462210	Lev. rechte TB 200x130mm.	st	55,00	V		
462220	Lev. hulpstuk TB 180/200x250mm.	st	30,00	V		
4624	Opsluitbanden					
462410	Lev. rechte OB 60x150mm.	st	690,00	V		
462420	Lev. hulpstuk OB 60x150mm.	st	2,00	V		
462430	Lev. rechte OB 100x200mm.	st	4.200,00	V		
462440	Lev. hulpstuk OB 100x200mm.	st	30,00	V		
462450	Lev. rechte OB 120x250mm.	st	295,00	V		
462470	Lev. hulpstuk OB 120x250mm.	st	30,00	V		
465	**BESTRATING**					
4651	Betontegels					
465110	Lev. BT 300x300x45mm, grijs.	st	6.875,00	V		
465120	Lev. BT 150x300x45mm, grijs.	st	1.250,00	V		
465130	Lev. verkeerstegel 300x300x60mm, uitrit.	st	20,00	V		
4652	Straatklinkers					
465210	Lev. SBS waalformaat; A4-12, rood-paars; Paviona.	st	493.835,00	V		
465220	Lev. SBS dikformaat; A4-12, rood-paars; Paviona.	st	798.400,00	V		
465230	Lev. SBS dikformaat; A4-12, wit; Argenti.	st	1.275,00	V		
4653	Betonstraatstenen					
465370	Lev. BSS keiformaat, wit.	st	3.150,00	V		
48	**REVISIE**					
481	**INFRASTRUCTUUR**					
4811	Inmeten revisiegegevens					
481110	Inmeten en verwerken revisiegegevens, infra.	EUR		N		
49	**BIJKOMEND WERK**					
492	**OPSLUITINGEN**					
4921	Trottoirbanden					
492120	Pasmaken TB 180/200x250mm.	st	100,00	V		
492130	Pasmaken TB 260/300x360mm.	st	5,00	V		
4924	Opsluitbanden					
492410	Pasmaken OB 120x250mm.	st	20,00	V		
492420	Pasmaken OB 100x200mm.	st	50,00	V		
492430	Pasmaken OB 60x150mm.	st	10,00	V		
5	**BEBAKENING**					
51	**VERWIJDEREN**					
512	**BEBORDING**					
5121	Binnen bebouwde kom					

BESTEKS-POST-NUMMER	OMSCHRIJVING	EEN-HEID	HOEVEELHEID RESULTAATS-VERPLICHTING		PRIJS PER EENHEID IN EURO	TOTAAL BEDRAG IN EURO
512150	Verw. verkeersbordpaal,incl bord(en); geen waarde.	st	4,00	V		
53	**AANBRENGEN**					
532	**BEBORDING**					
5321	Binnen bebouwde kom					
532110	Lev./aanbr. verkeersbordpalen, 3,6m.	st	16,00	N		
532130	Lev./aanbr. verkeersborden, div. modellen.	st	30,00	N		
6	**INRICHTING**					
63	**AANBRENGEN**					
632	**STRAATMEUBILAIR**					
6321	Overig meubilair					
632110	Lev./aanbr. boompalen.	st	60,00	V		
632120	Lev./aanbr. bank met leuning.	st	2,00	N		
632130	Lev./aanbr. betonnen zitranden.	m	113,00	N		
632140	Lev./aanbr. bank met leuning; boombank.	st	2,00	N		
6322	Boomspiegels					
632210	Lev./aanbr. stalen hoekprofiel; boomspiegel.	st	44,00	V		
633	**SPEELTOESTELLEN**					
6330	Speeltoestellen Nelly Sachslaan					
633010	Lev./aanbr. speeltoestel; 4-persoonswip.	st	1,00	N		
633020	Lev./aanbr. speeltoestel; tarzanbrug.	st	1,00	N		
633030	Lev./aanbr. speeltoestel; spelaanleiding stelten.	st	1,00	N		
633040	Lev./aanbr. speeltoestel; springtouwpaal.	st	1,00	N		
6331	Speeltoestellen Ernest Hemingwaypark					
633110	Lev./aanbr. speeltoestel; vogelnestschommel.	st	1,00	N		
633120	Lev./aanbr. speeltoestel; dubbele schommel.	st	1,00	N		
633130	Lev./aanbr. speeltoestel; duikelrek.	st	1,00	N		
633140	Lev./aanbr. speeltoestel; zandspeeltoestel.	st	1,00	N		
633150	Lev./aanbr. speeltoestel; custom made riddertoren.	st	1,00	N		
6333	Spelaanleidingen					
633310	Lev./aanbr. grote zit-/ speelkeien.	st	5,00	N		
633320	Lev./aanbr. houten stapstammen.	st	50,00	V		
68	**REVISIE**					
681	**STRAATMEUBILAIR**					
6811	Inmeten revisiegegevens					
681110	Inmeten en verwerken revisiegegevens, meubilair.	EUR		N		
7	**GROENVOORZIENINGEN**					
70	**VOORBEREIDEND WERK**					
701	**BOMEN**					
7014	Inmeten en uitzetten					
701410	Inmeten en uitzetten t.b.v. bomen.	EUR		N		
7015	Grondwerk t.b.v. bomen in verharding					
701510	Grond ontgr. uit cunet grondverbetering, 9m3/gat.	m3	460,00	V		
701520	Grond ontgr. uit cunet grondverbetering, 6m3/gat	m3	110,00	V		
701530	Grond ontgr. uit cunet grondverbetering, 3m3/gat	m3	45,00	V		
71	**VERWIJDEREN**					
713	**BOSPLANTSOEN**					

BESTEKS-POST-NUMMER	OMSCHRIJVING	EEN-HEID	HOEVEELHEID RESULTAATS-VERPLICHTING		PRIJS PER EENHEID IN EURO	TOTAAL BEDRAG IN EURO
7131	Plantsoen					
713110	Verwijderen begroeiing; bramenstruiken.	are	0,50	V		
73	**AANBRENGEN**					
730	**VOORBEREIDEND WERK**					
7301	Grondverbetering bomen in verharding					
730110	Lev./aanbr. bomenzand, 9m3 per gat.	m3	460,00	V		
730120	Lev./aanbr. bomenzand, 6m3 per gat.	m3	110,00	V		
730130	Lev./aanbr. bomenzand, 3m3 per gat.	m3	45,00	V		
731	**BOMEN**					
7312	Planten bomen					
731210	Maken plantgat, ø1,00m, wilgen op kavels.	st	38,00	V		
731220	Maken plantgat, ø1,00m.	st	83,00	V		
731230	Planten van bomen met kluit.	st	83,00	V		
731240	Planten van bomen met kluit, wilgen op kavels.	st	38,00	V		
7313	Bijkomende werkzaamheden					
731310	Aanbrengen boompalen en boombanden.	st	166,00	V		
732	**SIERHEESTERS**					
7321	Grondverbetering sierheesters					
732110	Bemesten terrein.	are	8,60	V		
7322	Planten heesters					
732210	Planten van sierplantsoen, dwergliguster.	st	2.000,00	V		
732220	Planten van sierplantsoen, klimop.	st	735,00	V		
734	**HAAGPLANTSOEN**					
7341	Grondverbetering haagplantsoen					
734110	Bemesten terrein, haagplantsoen.	are	9,60	V		
7342	Planten haagplantsoen					
734210	Planten haagplantsoen; gemengde haag, maat 80-100.	st	1.180,00	V		
734220	Planten haagplantsoen; gemengde haag,maat 180-200.	st	212,00	V		
734230	Planten haagplantsoen; beukenhaag, maat 80-100.	st	4.830,00	V		
734240	Planten haagplantsoen; beukenhaag, maat 180-200.	st	840,00	V		
734250	Planten haagplantsoen; ligusterhaag, maat 80-100.	st	2.275,00	V		
735	**SIERBEPLANTING**					
7351	Grondverbetering sierbeplanting					
735110	Bemesten terrein, sierbeplanting.	are	1,80	V		
7352	Planten sierbeplanting (vaste planten)					
735210	Planten van sierbeplanting.	st	95,00	V		
735220	Planten van sierbeplanting; lage wilgen.	st	84,00	V		
736	**WATERPLANTEN**					
7362	Planten waterplanten					
736210	Aanbr. oeverbeplanting.	st	2.170,00	V		
737	**GRAS**					
7371	Grondverbetering grasoppervlakken					
737110	Rollen grasveld.	are	33,00	V		
737120	Bemesten grasveld met een talud flauwer dan 1:3.	are	42,50	V		
737130	Bemesten grasveld met een talud van 1:3 tot 1:1.	are	6,60	V		
7372	Zaaien					

BESTEKS-POST-NUMMER	OMSCHRIJVING	EEN-HEID	HOEVEELHEID RESULTAATS-VERPLICHTING		PRIJS PER EENHEID IN EURO	TOTAAL BEDRAG IN EURO
737210	Inzaaien grasveld met een talud flauwer dan 1:3.	are	33,00	V		
737220	Inzaaien bermen; taluds Singel.	are	6,60	V		
737230	Inzaaien bermen; Selma Lagerloflaan.	are	9,50	V		
7373	Beregenen t.b.v. ontkiemen zaad					
737310	Beregenen terreinen.	are	98,00	V		
76	**LEVEREN**					
761	**BOMEN**					
7611	Leveren bomen - 1e grootte					
761110	Leveren bomen met kluit; zomereik.	st	10,00	V		
761120	Leveren bomen met kluit; grijze els.	st	12,00	V		
761130	Leveren bomen met kluit; rode beuk.	st	10,00	V		
761140	Leveren bomen met kluit; grauwe abeel.	st	4,00	V		
761150	Leveren bomen met kluit; walnotenboom.	st	3,00	V		
761160	Leveren bomen met kluit; eenbladige es.	st	4,00	V		
761170	Leveren bomen met kluit; zwarte els.	st	8,00	V		
7612	Leveren bomen - 2e grootte					
761210	Leveren bomen met kluit; gewone lijsterbes.	st	5,00	V		
761220	Leveren bomen met kluit; keizerlijke berk.	st	3,00	V		
761230	Leveren bomen met kluit; veldesdoorn.	st	10,00	V		
7613	Leveren bomen - 3e grootte					
761310	Leveren bomen met kluit; zoete kers.	st	5,00	V		
761320	Leveren bomen met kluit; sierappel.	st	9,00	V		
7614	Leveren bomen - wilgen kavels					
761410	Leveren bomen met kluit; knotwilg.	st	38,00	V		
765	**SIERBEPLANTING**					
7651	Leveren sierbeplanting					
765110	Leveren bomen met kluit; veldesdoorn.	st	23,00	V		
765120	Leveren bomen met kluit; krentenboom.	st	54,00	V		
765130	Leveren bomen met kluit; hulst.	st	13,00	V		
765140	Leveren bomen met kluit; kornoelje.	st	5,00	V		
765150	Leveren bomen met kluit; lage wilgen.	st	84,00	V		
78	**NAZORG**					
780	**VOORBEREIDEND WERK**					
7801	Inboetlijst					
780110	Maken inboetlijst.	EUR		N		
781	**BOMEN**					
7811	Controle bomen					
781110	Vervangen kapotte of verloren gegane boompalen.	st	17,00	V		
781120	Vervangen kapotte of verloren gegane boombanden.	st	17,00	V		
7812	Onkruidbeheersing in boomspiegel					
781210	Onkruidvrij maken boomspiegel.	st	166,00	V		
7813	Maaien rondom boomstammen					
781310	Bijmaaien rondom bomen.	st	38,00	V		
7814	Watergeven bomen					
781410	Watergeven bomen.	st	664,00	V		
7815	Snoeien bomen					
781580	Onderhoudssnoei vrijuitgroeiende bomen.	st	83,00	V		

BESTEKS-POST-NUMMER	OMSCHRIJVING	EEN-HEID	HOEVEELHEID RESULTAATS-VERPLICHTING		PRIJS PER EENHEID IN EURO	TOTAAL BEDRAG IN EURO
7818	Inboeten					
781810	Inboeten bomen met kluit.	st	9,00	V		
782	**SIERHEESTERS**					
7822	Onkruidbeheersing sierheesters					
782220	Onkruidvrij maken beplantingsvak, dwergliguster.	m2	4.000,00	V		
782240	Onkruidvrij maken beplantingsvak, klimop.	m2	2.920,00	V		
7823	Verwerken vrijgekomen materiaal onkruidvrij maken					
782320	Verwerken vrijgekomen materiaal, sierheester.	m2	4.000,00	V		
782340	Verwerken vrijgekomen materiaal, sierheester.	m2	2.920,00	V		
7828	Inboeten					
782820	Inboeten sierheester, kluitgoed.	st	325,00	V		
784	**HAAGPLANTSOEN**					
7848	Inboeten					
784810	Inboeten haagplantsoen, met kluit.	st	935,00	V		
785	**SIERBEPLANTING**					
7852	Onkruidbeheersing sierplantsoen					
785210	Onkruidvrij maken beplantingsvak, sierbeplanting.	m2	1.440,00	V		
7858	Inboeten					
785810	Inboeten sierbeplanting, met kluit.	st	18,00	V		
786	**WATERPLANTEN**					
7868	Inboeten					
786810	Inboeten kruidachtige gewassen.	st	220,00	V		
787	**GRAS**					
7872	Maaien					
787210	Maaien grasveld, 1ste keer, gazon.	are	33,00	V		
787220	Maaien grasveld, 1ste keer, kruidenruigte; <1:3.	are	9,50	V		
787230	Maaien grasveld, 1ste keer, kruidenruigte; >1:3.	are	6,60	V		
787240	Maaien grasveld, gazon.	are	396,00	V		
787250	Maaien grasveld, kruidenruigte; <1:3..	are	19,00	V		
787260	Maaien grasveld, kruidenruigte; >1:3.	are	13,20	V		
7873	Verwerken vrijgekomen maaisel					
787310	Verw. maaisel grasveld; gazon.	are	429,00	V		
787320	Verw. maaisel grasveld; kruidenruigte.	are	48,30	V		
79	**REVISIE**					
791	**GROENVOORZIENINGEN**					
7911	Inmeten revisiegegevens					
791110	Inmeten en verwerken revisiegegevens, groen.	EUR		N		
8	**OVERIGE WERKZAAMHEDEN**					
81	**VERKEERSMAATREGELEN**					
811	**TIJDELIJKE MAATREGELEN**					
8111	Diverse voorzieningen					
811160	Toep. rijplaten 6,0x1,8m dik 14mm.	EUR		N		
811170	Toep. bouwhekken t.b.v. depot, h:2,0m.	EUR		N		
8113	Tijdelijke afzettingen en bebording					

BESTEKS-POST-NUMMER	OMSCHRIJVING	EEN-HEID	HOEVEELHEID RESULTAATS-VERPLICHTING		PRIJS PER EENHEID IN EURO	TOTAAL BEDRAG IN EURO
811310	Toep. afzetting(en) t.b.v. afsluiting straat.	EUR		N		
811320	Toepassen afzetting(en) op voetpaden.	EUR		N		
811330	Toep. voorzieningen overgang BRM-WRM.	EUR		N		
8114	Omleidingsroutes					
811440	Toep. omleidingsroute(s), doorgaand (rij)verkeer.	EUR		N		
82	**BEMALINGEN**					
822	**BRONBEMALING**					
8220	Bemaling t.b.v. werkzaamheden in den droge					
822010	Aanbr./verw. putbemaling.	st	100,00	V		
822020	Instandhouden bronbemaling.	dag	100,00	V		
826	**MONITORING EN REGISTRATIE**					
8262	Bemalingen					
826220	Registratie debietmeterstanden, bronbemaling.	EUR		N		
83	**LEIDINGEN**					
832	**PROEFSLEUVEN**					
8321	K&L-profielen					
832110	Graven en aanv. sleuf, niet mech. (diepte 1,20m).	m	75,00	V		
85	**WERK ALGEMENE AARD**					
850	**VERZEKERINGEN**					
8501	CAR-verzekering					
850110	Afsluiten CAR-verzekering.	EUR		N		
852	**T.B.S. WERKNEMERS EN MATERIEEL**					
8521	Werknemers					
852140	T.b.s. werknemer, bouwbedrijf groep D.	uur	80,00	V		
852150	T.b.s. stratenmakerskoppel.	uur	80,00	V		
852160	T.b.s. hovenier.	uur	40,00	V		
8522	Materieel					
852210	T.b.s. vrachtauto met laad-/losinrichting, 12 m3.	uur	80,00	V		
852230	T.b.s. hydraulische graafmachine, bakinhoud 1 m3.	uur	80,00	V		
852240	T.b.s. wiellader, bakinhoud 1,5 m3.	uur	24,00	V		
852260	T.b.s. tractor 103 kW met grondkar, 7 m3.	uur	32,00	V		
852270	T.b.s. tractor 103 kW met rolbezem.	uur	60,00	V		
	SUBTOTAAL					

BESTEKS-POST-NUMMER	OMSCHRIJVING		EEN-HEID	HOEVEELHEID RESULTAATS-VERPLICHTING		PRIJS PER EENHEID IN EURO	TOTAAL BEDRAG IN EURO
	TRANSPORT SUBTOTAAL						
9	**Staartposten**						
91	**Eenmalige kosten**						
910010	Inrichten werkterrein.	EUR .....,..					
910020	Opruimen werkterrein.	EUR .....,..					
910030	Aan- en afvoer materieel	EUR .....,..					
910040	Keetkosten	EUR .....,..					
910050	KAM-kosten, verzekeringen	EUR .....,..					
918870	Korting	EUR .....,..					
918880	Overige eenmalige kosten	EUR .....,..					
919990	Totaal eenmalige kosten	EUR .....,..	EUR		N		
929990	Uitvoeringskosten		EUR		N		
939990	Algemene kosten		EUR		N		
949990	Winst en risico		EUR		N		
95	**Stelposten**						
951110	Stelpost t.b.v. slopen/verwijderen onvoorzien.		EUR	5.000,00	V		
951120	Stelpost t.b.v. tijdelijke voorzieningen.		EUR	10.000,00	V		
951130	Stelpost t.b.v. bestratingswerkzaamheden.		EUR	7.500,00	V		
951140	Stelpost t.b.v. voorzieningen grondwerk.		EUR	5.000,00	V		
951150	Stelpost t.b.v. stortkosten verontreinigde grond.		EUR	10.000,00	V		
951160	Stelpost t.b.v. aansluiten bestrating kavels.		EUR	7.500,00	V		
96	**Bijdragen**						
960010	Bijdrage RAW-systematiek (0,15%)		EUR		N		
	Aannemingssom, de omzetbelasting niet inbegrepen		EUR				
	Gedaan te						
	De	20..					
	De inschrijver(s),						

Specificatieformulier bijdragen RAW en FCK-CT

Door invulling en verzending van dit specificatieformulier verklaart u dat de verschuldigde RAW en FCK-CT bijdrage(n) is (zijn) overgemaakt aan de desbetreffende stichting(en). Na ontvangst van de betaling(en) ontvangt u van Stichting CROW en Stichting Fonds Collectief Kennis-CT een betalingsbewijs.

Betreft: Opgave van Datum:	○ RAW bijdrage	○ FCK-CT bijdrage

Bedrijfsgegevens

Bedrijfsnaam		
Postadres		Huis- of postbusnr.
Postcode		
Plaats		
Naam Contactpersoon		Voorletter(s)
Telefoonnummer		
Faxnummer		
E-mailadres		

Informatie bijdrageverplichting

RAW - registratienummer[1]	RAW0076 - 94380
Besteknummer	W15-11120-BT-01
Korte werkomschrijving	
OMOP: naam/periode deelopdracht	
Naam opdrachtgever	
Naam bestekschrijvende instantie	
Aannemingssom exclusief btw	EUR

Afdracht

RAW-bijdrage (excl. BTW)[2] (0,15 % van aannemingssom)	EUR
BTW 21%	EUR
Totaal RAW-bijdrage(incl. BTW)	EUR
FCK-CT-bijdrage (excl. BTW)[2] (0,15 % van aannemingssom)	EUR

Contactpersoon verklaart dat bovengenoemd RAW en FCK-CT bijdrage(n) is/zijn overgemaakt op de rekening van:
rek. nr. 53.99.29.018 ten name van Stichting CROW – Ede voor bijdrage RAW
rek. nr. 60.82.80.437 ten name van Fonds Collectief Kennis-CT – Ede voor bijdrage FCK-CT
Na ontvangst van de betaling(en) ontvangt u van Stichting CROW en Stichting Fonds Collectief Kennis-CT een betalingsbewijs in tweevoud. Eén exemplaar is bestemd voor de directie van het werk.

[1] Het RAW-registratienummer vindt u op iedere pagina van het bestek aan de linkerbovenzijde. Voorbeeld: RAW0123-00001.
[2] Zie Standaard RAW bepalingen artikel 01.08 en 01.21

Wij verzoeken u het ingevulde formulier te faxen aan: 0318-62 23 09 of per e-mail te verzenden aan: rawbijdrage@crow.nl
CROW ● Galvanistraat 1, 6716 AE Ede ● Postbus 37, 6710 BA Ede
Telefoon: 0318–69 53 00 ● Website: www.crow.nl

Voor het invullen dient de Eigen verklaring te zijn geopend met Acrobat Reader.

Invullen van dit PDF formulier met gebruik van een ander programma dan Acrobat Reader kan leiden tot onjuiste weergave van de ingevulde gegevens na het digitaal versturen van het document, waardoor de inhoud van de Eigen verklaring een andere kan worden dan is bedoeld.

Eigen verklaring
voor aanbestedingsprocedures van aanbestedende diensten

Onder aanbestedende dienst wordt verstaan de staat, een provincie, een gemeente, een waterschap of een publiekrechtelijke instelling dan wel een samenwerkingsverband van deze overheden of publiekrechtelijke instellingen.

In te vullen door de aanbestedende dienst

Behorende bij aanbesteding

Naam aanbestedende dienst:

GEM Vroondaal C.V.

Naam aanbesteding:

Woonrijp maken Vroondaal Zuid fase 1A

Met referentienummer:

W15-11120-BT-01

Deze aanbesteding betreft:

- ☐ een aanbestedingsprocedure **boven** de van toepassing zijnde Europese aanbestedingsdrempel[1]
- ☑ een aanbestedingsprocedure **onder** de van toepassing zijnde Europese aanbestedingsdrempel

Wanneer sprake is van een aanbestedingsprocedure **boven** de van toepassing zijnde Europese aanbestedingsdrempel zijn punt 2 en 3 van toepassing, punt 4 maakt geen deel uit van de Eigen verklaring. Wanneer sprake is van een aanbestedingsprocedure **onder** de van toepassing zijnde Europese aanbestedingsdrempel is punt 4 van toepassing, de punten 2 en 3 maken geen deel uit van de Eigen verklaring.

1 Algemene gegevens

In te vullen door de onderneming

Onder onderneming wordt een aannemer, leverancier of dienstverlener verstaan.

1.1 Naam onderneming:

1.2 Gegevens onderneming:
Vestigingsadres:

Straat en huisnummer: | Postcode: | Woonplaats:

Land van vestiging:

Telefoonnummer: | E-mail:

Postadres:

Postbus: | Postcode: | Woonplaats:

1.3 Nummer van inschrijving in het handelsregister[2], dan wel een overeenkomstig register van het land van vestiging van de onderneming:

Het gaat hier om de persoon, binnen de bij 1.1 genoemde onderneming, met wie het contact over deze aanbesteding zal lopen.

1.4 Gegevens contactpersoon van de onderneming:

Naam: | Telefoonnummer:

E-mail:

1 Deze Europese drempelwaarden voor overheidsopdrachten zijn vastgelegd in artikel 7 van de richtlijn 2004/18/EG. De Europese Commissie stelt elke twee jaar nieuwe drempelwaarden vast, deze worden gepubliceerd in het publicatieblad van de Europese Unie.

2 Artikel 2, Handelsregisterwet 2007

Bij een samenwerkingsverband (combinatie) gaat het om meerdere ondernemingen die gezamenlijk inschrijven op een opdracht. Onder 1.5 dienen de ondernemingen te worden genoemd die deel uitmaken van het samenwerkingsverband. De deelnemer(s) uit het samenwerkingsverband dienen ieder afzonderlijk de Eigen verklaring in te dienen.
NB. Het gaat hier om een samenwerkingsverband en niet om de situatie waarin een beroep wordt gedaan op een derde. Derden waarop door de onderneming een beroep wordt gedaan, hoeven de Eigen verklaring niet in te vullen.

1.5 (Indien van toepassing) Overige deelnemer(s) in het samenwerkingsverband:

Naam: | Telefoonnummer:

E-mail:

Naam: | Telefoonnummer:

E-mail:

Naam: | Telefoonnummer:

E-mail:

Naam: | Telefoonnummer:

E-mail:

Naam: | Telefoonnummer:

E-mail:

Bij 1.6 dient, indien sprake is van een samenwerkingsverband, in ieder geval de naam te worden weergegeven van de onderneming die namens het samenwerkingsverband de pen voert.

1.6 (Indien van toepassing) Naam penvoerder samenwerkingsverband:

Het gevraagde in deze Eigen verklaring dient gelijk te zijn aan hetgeen in de overige aanbestedingsstukken wordt gevraagd.

> Ondergetekende verklaart hierbij dat:

INGEVAL SPRAKE IS VAN EEN AANBESTEDINGSPROCEDURE **BOVEN** DE VAN TOEPASSING ZIJNDE EUROPESE AANBESTEDINGSDREMPEL, EN DERHALVE WETTELIJK VERPLICHTE UITSLUITINGSGRONDEN GELDEN:

2 Verplichte uitsluitingsgronden boven de Europese aanbestedingsdrempel[3]

zijn onderneming of een bestuurder ervan in de vier jaar voorafgaand aan het tijdstip van het indienen van het verzoek tot deelneming of de inschrijving niet bij een onherroepelijke rechterlijke uitspraak is veroordeeld wegens:

De onder 2.1 genoemde verplichte uitsluitingsgronden moeten bij aanbestedingen boven de Europese aanbestedingsdrempels altijd worden gevraagd. Onder deze uitsluitingsgronden vallen in ieder geval veroordelingen op grond van de volgende artikelen uit het Wetboek van Strafrecht: 140, 177, 177a, 178, 225, 226, 227, 227a, 227b of 323a, 328ter, tweede lid, 420bis, 420ter of 420quater.

2.1 deelname aan een criminele organisatie: hieronder vallen de volgende gedragingen:

1. gedragingen van een persoon die opzettelijk en met kennis van het oogmerk en van de algemene criminele activiteit van de organisatie dan wel van het voornemen van de criminele organisatie om de betreffende strafbare feiten te plegen, actief deelneemt:
   - aan activiteiten van een criminele organisatie, waaronder wordt verstaan een gestructureerde vereniging die duurt in de tijd van meer dan twee personen, die in overleg optreedt om feiten te plegen welke strafbaar zijn gesteld met een vrijheidsstraf of met een maatregel welke vrijheidsbeneming meebrengt met een maximum van ten minste vier jaar of met een zwaardere straf, welke feiten een doel op zich vormen of een middel zijn om vermogensvoordelen te verwerven en, in voorkomend geval, onrechtmatig invloed uit te oefenen op de werking van overheidsinstanties, zelfs indien hij niet deelneemt aan de feitelijke uitvoering van de betrokken strafbare feiten en, onder voorbehoud van de algemene beginselen van het strafrecht van de betrokken lidstaat, zelfs indien deze niet worden uitgevoerd;
   - aan de andere activiteiten van de organisatie, waarbij hij er tevens kennis van heeft dat zijn deelname bijdraagt tot het verwezenlijken van de hierboven genoemde criminele activiteiten van de organisatie;

3 Artikel 2.86, Aanbestedingswet 2012

2. gedragingen van een persoon die erin bestaan dat hij met een of meer personen tot overeenstemming is gekomen over de uitoefening van een activiteit waarvan de uitvoering neerkomt op het plegen van een hierboven genoemd strafbaar feit, zelfs indien hij niet deelneemt aan de feitelijke uitoefening van de activiteit;

2.2 omkoping; onder omkoping wordt verstaan het opzettelijk een ambtenaar onmiddellijk of middellijk een voordeel, ongeacht de aard daarvan, voor hemzelf of voor een ander beloven of verstrekken, om in strijd met zijn ambtsplicht een ambtshandeling of een handeling in de uitoefening van zijn ambt te verrichten of na te laten; dan wel in de privésector opzettelijk, onmiddellijk of middellijk, aan een persoon bij diens zakelijke activiteiten een niet gerechtvaardigd voordeel, ongeacht de aard daarvan, voor die persoon zelf of voor een derde beloven, aanbieden of verstrekken, in ruil voor het verrichten of nalaten door die persoon van een handeling, waarbij die persoon zijn plicht verzuimt;

2.3 fraude; onder fraude wordt zowel fraude op het gebied van de uitgaven als ontvangsten verstaan. Dat wil zeggen elke opzettelijke handeling of elk opzettelijk nalaten waarbij hetzij valse, onjuiste of onvolledige verklaringen of documenten worden gebruikt of overgelegd, hetzij in strijd met een specifieke verplichting informatie wordt achtergehouden, hetzij van een rechtmatig verkregen voordeel misbruik wordt gemaakt, met als gevolg dat middelen afkomstig van de algemene communautaire begroting of van de door of voor de EG beheerde begrotingen, wederrechtelijk worden ontvangen, achtergehouden of worden verminderd, dan wel dat deze middelen worden misbruikt door ze voor andere doelen aan te wenden dan die waarvoor zij oorspronkelijk zijn toegekend;

2.4 witwassen van geld, waaronder wordt verstaan:
1. de omzetting of overdracht van voorwerpen, wetende dat deze zijn verworven uit een criminele activiteit of uit deelneming aan een dergelijke activiteit, met het oogmerk de illegale herkomst ervan te verhelen of te verhullen of een persoon die bij deze activiteit is betrokken, te helpen aan de juridische gevolgen van zijn daden te ontkomen;
2. het verhelen of verhullen van de werkelijke aard, oorsprong, vindplaats, vervreemding, verplaatsing, rechten op of de eigendom van voorwerpen, wetende dat deze verworven zijn uit een criminele activiteit of uit deelneming aan een dergelijke activiteit;
3. de verwerving, het bezit of het gebruik van voorwerpen, wetende, op het tijdstip van verkrijging, dat deze voorwerpen zijn verworven uit een criminele activiteit of uit deelneming aan een dergelijke activiteit;
4. deelneming aan, medeplichtigheid aan, poging tot, hulp aan, aanzetten tot, vergemakkelijken van, of het geven van raad met het oog op het begaan van een van de in de voorgaande drie punten bedoelde daden;

INGEVAL SPRAKE IS VAN EEN AANBESTEDINGSPROCEDURE **BOVEN** DE VAN TOEPASSING ZIJNDE EUROPESE AANBESTEDINGSDREMPEL MET FACULTATIEVE UITSLUITINGSGRONDEN.

Aan te kruisen door de aanbestedende dienst

3 Facultatieve uitsluitingsgronden boven de Europese aanbestedingsdrempel[4]

(aanbestedende dienst kruist, indien hij uitsluitingsgronden op deze aanbesteding van toepassing heeft verklaard, de desbetreffende uitsluitingsgronden aan)

De aanbestedende dienst dient, indien hij facultatieve uitsluitingsgronden stelt, aan te geven welke facultatieve uitsluitingsgronden bij de betreffende aanbesteding van toepassing zijn. De aanbestedende dienst kan er ook voor kiezen om geen facultatieve uitsluitingsgronden te stellen. In dat geval hoeft de aanbestedende dienst niets in te vullen bij punt 3. Indien de aanbestedende dienst wel facultatieve uitsluitingsgronden stelt, moet hij per aanbesteding afwegen of het relevant en proportioneel is om de facultatieve uitsluitingsgronden te stellen.

3.1 ☐ zijn onderneming niet verkeert in staat van faillissement of liquidatie, diens werkzaamheden niet zijn gestaakt, jegens hem geen surseance van betaling of een (faillissements-)akkoord geldt, en zijn onderneming niet verkeert in een andere vergelijkbare toestand ingevolge een soortgelijke procedure die voorkomt in de op hem van toepassing zijnde wet- of regelgeving;

3.2 ☐ tegen zijn onderneming of een bestuurder ervan in de vier jaar voorafgaand aan het tijdstip van het indienen van het verzoek tot deelneming of de inschrijving niet een onherroepelijk geworden rechterlijke uitspraak is gedaan op grond van overtreding van op hem van toepassing zijnde wet- of regelgeving wegens overtreding van een voor hem relevante beroepsgedragsregel;

In de Gids proportionaliteit wordt in de tekst bij voorschrift 3.5A, dat ziet op de facultatieve uitsluitingsgronden, aangegeven dat de facultatieve uitsluitingsgrond van het begaan van een ernstige fout in de uitoefening van het beroep een open norm is die voor meerdere uitleg vatbaar is en daardoor lastig is toe te passen. Vervolgens wordt aangegeven dat daarom zeer restrictief moet worden omgegaan met het stellen van deze uitsluitingsgrond.

3.3 ☐ zijn onderneming, of een bestuurder ervan in de vier jaar voorafgaand aan het tijdstip van het indienen van het verzoek tot deelneming of de inschrijving in de uitoefening van zijn beroep niet een ernstige fout heeft begaan;

3.4 ☐ zijn onderneming heeft voldaan aan verplichtingen op grond van op hem van toepassing zijnde wettelijke bepalingen met betrekking tot betaling van sociale zekerheidspremies of belastingen;

Op basis van het verstrekken van foutieve of onvolledige inlichtingen in het kader van deze aanbesteding mag de aanbestedende dienst een onderneming uitsluiten in een lopende aanbestedingsprocedure. Onder inlichtingen die verstrekt worden in het kader van aanbestedingsprocedures, zoals bedoeld in punt 3.5, valt alle informatie die door de aanbestedende dienst verlangd wordt in het kader van de aanbesteding.

3.5 ☐ zijn onderneming, bij het verstrekken van inlichtingen die door de aanbestedende dienst van hem waren verlangd in het kader van aanbestedingprocedures, zich niet in ernstige mate schuldig heeft gemaakt aan valse verklaringen of zijn onderneming deze inlichtingen niet, of niet volledig heeft verstrekt;

4 Artikel 2.87, Aanbestedingswet 2012

INGEVAL SPRAKE IS VAN EEN AANBESTEDINGSPROCEDURE **ONDER** DE VAN TOEPASSING ZIJNDE EUROPESE AANBESTEDINGSDREMPEL MET FACULTATIEVE UITSLUITINGSGRONDEN.

Aan te kruisen door de aanbestedende dienst

4 Facultatieve uitsluitingsgronden onder de Europese aanbestedingsdrempel

(aanbestedende dienst kruist, indien hij uitsluitingsgronden op deze aanbesteding van toepassing heeft verklaard, de desbetreffende uitsluitingsgronden aan. Indien 4.10 wordt aangekruist, vult de aanbestedende dienst de betreffende uitsluitingsgrond in)

De aanbestedende dienst dient, indien hij facultatieve uitsluitingsgronden stelt, aan te geven welke facultatieve uitsluitingsgronden bij de betreffende aanbesteding van toepassing zijn. De aanbestedende dienst kan er ook voor kiezen om geen facultatieve uitsluitingsgronden te stellen. In dat geval hoeft de aanbestedende dienst niets in te vullen bij punt 4. Indien de aanbestedende dienst wel facultatieve uitsluitingsgronden stelt, moet hij per aanbesteding afwegen of het relevant en proportioneel is om de facultatieve uitsluitingsgronden te stellen.

4.1 ☐ zijn onderneming of een bestuurder ervan in de vier jaar voorafgaand aan het tijdstip van het indienen van het verzoek tot deelneming of de inschrijving niet bij een onherroepelijke rechterlijke uitspraak is veroordeeld wegens deelname aan een criminele organisatie; hieronder vallen de volgende gedragingen:

1. gedragingen van een persoon die opzettelijk en met kennis van het oogmerk en van de algemene criminele activiteit van de organisatie dan wel van het voornemen van de criminele organisatie om de betreffende strafbare feiten te plegen, actief deelneemt:
   - aan activiteiten van een criminele organisatie, waaronder wordt verstaan een gestructureerde vereniging die duurt in de tijd van meer dan twee personen, die in overleg optreedt om feiten te plegen welke strafbaar zijn gesteld met een vrijheidsstraf of met een maatregel welke vrijheidsbeneming meebrengt met een maximum van ten minste vier jaar of met een zwaardere straf, welke feiten een doel op zich vormen of een middel zijn om vermogensvoordelen te verwerven en, in voorkomend geval, onrechtmatig invloed uit te oefenen op de werking van overheidsinstanties, zelfs indien hij niet deelneemt aan de feitelijke uitvoering van de betrokken strafbare feiten en, onder voorbehoud van de algemene beginselen van het strafrecht van de betrokken lidstaat, zelfs indien deze niet worden uitgevoerd;
   - aan de andere activiteiten van de organisatie, waarbij hij er tevens kennis van heeft dat zijn deelname bijdraagt tot het verwezenlijken van de hierboven genoemde criminele activiteiten van de organisatie;
2. Gedragingen van een persoon die erin bestaan dat hij met een of meer personen tot overeenstemming is gekomen over de uitoefening van een activiteit waarvan de uitvoering neerkomt op het plegen van een hierboven genoemd strafbaar feit, zelfs indien hij niet deelneemt aan de feitelijke uitoefening van de activiteit;

4.2 ☐ zijn onderneming of een bestuurder ervan in de vier jaar voorafgaand aan het tijdstip van het indienen van het verzoek tot deelneming of de inschrijving niet bij een onherroepelijke rechterlijke uitspraak is veroordeeld wegens omkoping; onder omkoping wordt verstaan het opzettelijk een ambtenaar onmiddellijk of middellijk een voordeel, ongeacht de aard daarvan, voor hemzelf of voor een ander beloven of verstrekken, om in strijd met zijn ambtsplicht een ambtshandeling of een handeling in de uitoefening van zijn ambt te verrichten of na te laten; dan wel in de privésector opzettelijk, onmiddellijk of middellijk, aan een persoon bij diens zakelijke activiteiten een niet gerechtvaardigd voordeel, ongeacht de aard daarvan, voor die persoon zelf of voor een derde beloven, aanbieden of verstrekken, in ruil voor het verrichten of nalaten door die persoon van een handeling, waarbij die persoon zijn plicht verzuimt;

4.3 ☐ zijn onderneming of een bestuurder ervan in de vier jaar voorafgaand aan het tijdstip van het indienen van het verzoek tot deelneming of de inschrijving niet bij een onherroepelijke rechterlijke uitspraak is veroordeeld wegens fraude; onder fraude wordt zowel fraude op het gebied van de uitgaven als ontvangsten verstaan. Dat wil zeggen elke opzettelijke handeling of elk opzettelijk nalaten waarbij hetzij valse, onjuiste of onvolledige verklaringen of documenten worden gebruikt of overgelegd, hetzij in strijd met een specifieke verplichting informatie wordt achtergehouden, hetzij van een rechtmatig verkregen voordeel misbruik wordt gemaakt, met als gevolg dat middelen afkomstig van de algemene communautaire begroting of van de door of voor de EG beheerde begrotingen, wederrechtelijk worden ontvangen, achtergehouden of worden verminderd, dan wel dat deze middelen worden misbruikt door ze voor andere doelen aan te wenden dan die waarvoor zij oorspronkelijk zijn toegekend;

4.4 ☐ zijn onderneming of een bestuurder ervan in de vier jaar voorafgaand aan het tijdstip van het indienen van het verzoek tot deelneming of de inschrijving niet bij een onherroepelijke rechterlijke uitspraak is veroordeeld wegens witwassen van geld, waaronder wordt verstaan:

1. de omzetting of overdracht van voorwerpen, wetende dat deze zijn verworven uit een criminele activiteit of uit deelneming aan een dergelijke activiteit, met het oogmerk de illegale herkomst ervan te verhelen of te verhullen of een persoon die bij deze activiteit is betrokken, te helpen aan de juridische gevolgen van zijn daden te ontkomen;
2. het verhelen of verhullen van de werkelijke aard, oorsprong, vindplaats, vervreemding, verplaatsing, rechten op of de eigendom van voorwerpen, wetende dat deze verworven zijn uit een criminele activiteit of uit deelneming aan een dergelijke activiteit;
3. de verwerving, het bezit of het gebruik van voorwerpen, wetende, op het tijdstip van verkrijging, dat deze voorwerpen zijn verworven uit een criminele activiteit of uit deelneming aan een dergelijke activiteit;
4. deelneming aan, medeplichtigheid aan, poging tot, hulp aan, aanzetten tot, vergemakkelijken van, of het geven van raad met het oog op het begaan van een van de in de voorgaande drie punten bedoelde daden;

4.5 ☐ zijn onderneming niet verkeert in staat van faillissement of liquidatie, diens werkzaamheden niet zijn gestaakt, jegens hem geen surseance van betaling of een (faillissements-)akkoord geldt, en zijn onderneming niet verkeert in een andere vergelijkbare toestand ingevolge een soortgelijke procedure die voorkomt in de op hem van toepassing zijnde wet- of regelgeving;

4.6 ☐ tegen zijn onderneming of een bestuurder ervan in de vier jaar voorafgaand aan het tijdstip van het indienen van het verzoek tot deelneming of de inschrijving niet een onherroepelijk geworden rechterlijke uitspraak is gedaan op grond van overtreding van op hem van toepassing zijnde wet- of regelgeving wegens overtreding van een voor hem relevante beroepsgedragsregel;

Eigen verklaring

voor aanbestedingsprocedures van aanbestedende diensten

In de Gids proportionaliteit wordt in de tekst bij voorschrift 3.5A dat ziet op de facultatieve uitsluitingsgronden aangegeven dat de facultatieve uitsluitingsgrond van het begaan van een ernstige fout in de uitoefening van het beroep een open norm is die voor meerdere uitleg vatbaar is en daardoor lastig is toe te passen. Vervolgens wordt aangegeven dat daarom zeer restrictief moet worden omgegaan met het stellen van deze uitsluitingsgrond.

4.7 ☐ zijn onderneming, of een bestuurder ervan in de vier jaar voorafgaand aan het tijdstip van het indienen van het verzoek tot deelneming of de inschrijving in de uitoefening van zijn beroep niet een ernstige fout heeft begaan;

4.8 ☒ zijn onderneming heeft voldaan aan verplichtingen op grond van op hem van toepassing zijnde wettelijke bepalingen met betrekking tot betaling van sociale zekerheidspremies of belastingen;

Op basis van het verstrekken van foutieve of onvolledige inlichtingen in het kader van deze aanbesteding mag de aanbestedende dienst een onderneming uitsluiten in een lopende aanbestedingsprocedure. Onder inlichtingen die verstrekt worden in het kader van aanbestedingsprocedures, zoals bedoeld in punt 4.9, valt alle informatie die door de aanbestedende dienst verlangd wordt in het kader van de aanbesteding.

4.9 ☐ zijn onderneming, bij het verstrekken van inlichtingen die door de aanbestedende dienst van hem waren verlangd in het kader van aanbestedingprocedures, zich niet in ernstige mate schuldig heeft gemaakt aan valse verklaringen of zijn onderneming deze inlichtingen niet, of niet volledig heeft verstrekt;

De wet biedt ruimte om naast de hier genoemde uitsluitingsgronden ook andere uitsluitingsgronden te stellen. Hierbij dient uiteraard wel het proportionaliteitsbeginsel in acht te worden genomen.

4.10 ☐ (een door de aanbestedende dienst nader te bepalen uitsluitingsgrond)

INGEVAL SPRAKE IS VAN EEN AANBESTEDINGSPROCEDURE MET GESCHIKTHEIDSEISEN:

Aan te kruisen en in te vullen door de aanbestedende dienst

5 Geschiktheidseisen[5] (facultatief)

(aanbestedende dienst kruist, indien hij geschiktheidseisen op deze aanbesteding van toepassing heeft verklaard, de desbetreffende geschiktheidseisen aan)

De aanbestedende dienst dient, indien hij geschiktheidseisen stelt, aan te geven welke geschiktheidseisen bij de betreffende aanbesteding van toepassing zijn. Onder geschiktheidseisen vallen eisen met betrekking tot financiële en economische draagkracht, technische bekwaamheid en beroepsbekwaamheid en beroepsbevoegdheid. Geschiktheidseisen zijn eisen die aan de onderneming worden gesteld, niet aan de uit te voeren opdracht. De aanbestedende dienst zal bij de vraag of en welke eisen hij stelt, moeten afwegen of de eis proportioneel is in het licht van de opdracht.

5.1 ☒ zijn onderneming voldoet aan de in de aanbestedingsstukken gestelde eisen m.b.t. financiële en economische draagkracht, zoals opgenomen in:

Documentnaam	Pagina- of paragraafnummer
Bestek W15-11120-BT-01	0.04

5.2 ☒ zijn onderneming voldoet aan de in de aanbestedingsstukken gestelde eisen m.b.t. technische bekwaamheid en beroepsbekwaamheid, zoals opgenomen in:

Documentnaam	Pagina- of paragraafnummer
Bestek W15-11120-BT-01	0.04

De aanbestedende dienst kan een onderneming verzoeken aan te tonen dat hij conform de in de lidstaat van herkomst geldende voorschriften is ingeschreven in het handelsregister of een beroepsregister. In het geval de gegadigden of inschrijvers bij een aanbestedingsprocedure over een bepaalde vergunning dienen te beschikken of indien zij lid dienen te zijn van een bepaalde organisatie in hun land van herkomst om de betrokken dienst te kunnen verlenen, kan de aanbestedende dienst van de gegadigden of inschrijvers verlangen dat zij aantonen over een dergelijke vergunning te beschikken of lid van de bedoelde organisatie zijn. De onderneming dient de naam en het inschrijfnummer van deze organisatie in de Eigen verklaring te vermelden.

5.3 ☐ zijn onderneming voldoet aan de in de aanbestedingsstukken gestelde eisen m.b.t. beroepsbevoegdheid, zoals opgenomen in:

Documentnaam	Pagina- of paragraafnummer

(in het geval zijn onderneming, bij een aanbestedingsprocedure voor diensten, lid is van een bepaalde (beroeps) organisatie) Naam en inschrijfnummer van de betreffende organisatie:

In te vullen door de onderneming

INGEVAL SPRAKE IS VAN EEN AANBESTEDINGSPROCEDURE MET TECHNISCHE SPECIFICATIES EN UITVOERINGSVOORWAARDEN:

Aan te kruisen en in te vullen door de aanbestedende dienst

6 Technische specificaties en uitvoeringsvoorwaarden[6] (facultatief)

(aanbestedende dienst kruist dit aan, indien hij technische specificaties en uitvoeringsvoorwaarden op deze aanbesteding van toepassing heeft verklaard)

De aanbestedende dienst kan technische specificaties stellen en bijzondere voorwaarden verbinden aan de uitvoering van de opdracht. Voor zover technische specificaties en bijzondere voorwaarden aan de uitvoering van de opdracht betrekking hebben op milieu of dierenwelzijn, of gebaseerd zijn op sociale overwegingen vallen ze binnen deze Eigen verklaring. Indien de aanbestedende dienst dergelijke technische specificaties of bijzondere voorwaarden heeft gesteld, dient hij dit bij punt 6.1 aan te kruisen. Hierbij dient uiteraard wel het proportionaliteitsbeginsel in acht te worden genomen. Omdat voor inschrijvers duidelijk moet zijn naar welke technische specificaties en voorwaarden uit de aanbestedingsstukken wordt verwezen, kan de aanbestedende dienst het beste in de aanbestedingsstukken alle betreffende technische specificaties en voorwaarden bij elkaar zetten, zodat inschrijvers makkelijk kunnen zien welke technische specificaties en voorwaarden er op dit terrein worden gesteld.

6.1 ☐ zijn onderneming voldoet of zal voldoen aan de in de aanbestedingsstukken gestelde technische specificaties en uitvoeringsvoorwaarden die milieu en dierenwelzijn betreffen of die gebaseerd zijn op sociale overwegingen, zoals opgenomen in:

Documentnaam	Pagina- of paragraafnummer

5 Artikel 2.90, Aanbestedingswet 2012
6 Artikel 2.75 en 2.80, Aanbestedingswet 2012

Eigen verklaring

voor aanbestedingsprocedures van aanbestedende diensten

INGEVAL SPRAKE IS VAN EEN AANBESTEDINGSPROCEDURE WAARBIJ EEN ONDERNEMING AAN ÉÉN OF MEER GESTELDE UITSLUITINGSGRONDEN/EISEN NIET VOLDOET:

Aan te kruisen en in te vullen door de onderneming

7 Toelichting onderneming voor zover niet aan de uitsluitingsgronden/eisen wordt voldaan

(De onderneming vult dit alleen in, indien ook niet op grond van het samenwerkingsverband waar hij deel van uitmaakt of met behulp van een derde/derden voor zover de wet dit toelaat aan de gestelde uitsluitingsgronden en/of eisen wordt voldaan)

In de Eigen verklaring mogen geen tekstuele wijzigingen worden aangebracht. De ondertekenaar kan bij punt 7.1 verklaren dat er een uitsluitingsgrond en/of eis is waaraan niet voldaan is, met een toelichting waarom de onderneming van mening is dat het niet voldoen aan de uitsluitingsgrond en/of de eis, niet zou mogen leiden tot uitsluiting van de onderneming bij de aanbestedingsprocedure. Onder eisen worden zowel geschiktheidseisen (punt 5) als technische specificaties en uitvoeringsvoorwaarden (punt 6) verstaan. Om ondanks het niet voldoen aan een gestelde uitsluitingsgrond en/of eis toch voor de aanbesteding in aanmerking te komen, moet de onderneming uiteraard wel een grondig en goed onderbouwde reden aandragen, die door de aanbestedende dienst in overweging kan worden genomen. De aanbestedende dienst zal de afweging moeten maken of de toelichting bij het niet voldoen aan de uitsluitingsgrond en/of de eis voldoende is om de onderneming desalniettemin toe te laten tot de aanbestedingsprocedure.
Let op: De onderneming dient dit punt alleen in te vullen, indien ook niet op grond van het samenwerkingsverband waar hij deel van uitmaakt of met behulp van een derde/derden aan de eisen wordt voldaan.

7.1 ☐ (indien van toepassing) zijn onderneming niet voldoet aan:

Uitsluitingsgrond/eis:

Toelichting:

Uitsluitingsgrond/eis:

Toelichting:

Uitsluitingsgrond/eis:

Toelichting:

Eigen verklaring voor aanbestedingsprocedures van aanbestedende diensten

INGEVAL SPRAKE IS VAN EEN AANBESTEDINGSPROCEDURE WAARBIJ EEN ONDERNEMING DEEL UITMAAKT VAN EEN SAMENWERKINGSVERBAND OF EEN BEROEP DOET OP EEN DERDE/DERDEN:

In te vullen door de onderneming

8 Samenwerkingsverband of beroep op een derde/derden

(De onderneming geeft, indien er sprake is van een samenwerkingsverband, onder 8.1 aan voor welke geschiktheidseisen een beroep op zijn onderneming wordt gedaan. Indien de onderneming een beroep doet op een derde/derden, geeft de onderneming onder 8.2 aan voor welke geschiktheidseisen hij beroep doet op een derde/derden)

De onderneming dient, indien hij onder 1.5 heeft aangegeven dat wordt ingeschreven in een samenwerkingsverband, bij punt 8.1 aan te geven aan welke eisen zijn onderneming voldoet.

8.1 (indien sprake is van een samenwerkingsverband) op zijn onderneming voor de volgende geschiktheidseisen een beroep wordt gedaan:

Eis:

Eis:

Eis:

Eis:

Eis:

Eis:

Eis:

Eis:

Eis:

Eis:

De onderneming dient, indien hij een beroep doet op een derde/derden, bij punt 8.2 aan te geven voor welke geschiktheidseisen hij een beroep op een derde/derden doet.

8.2 (indien van toepassing) zijn onderneming voor de volgende geschiktheidseis(en) een beroep doet op een derde/derden, te weten:

Eis:	Derde waar beroep op wordt gedaan:
Eis:	Derde waar beroep op wordt gedaan:
Eis:	Derde waar beroep op wordt gedaan:
Eis:	Derde waar beroep op wordt gedaan:

Eis:	Derde waar beroep op wordt gedaan:
Eis:	Derde waar beroep op wordt gedaan:
Eis:	Derde waar beroep op wordt gedaan:
Eis:	Derde waar beroep op wordt gedaan:
Eis:	Derde waar beroep op wordt gedaan:
Eis:	Derde waar beroep op wordt gedaan:
Eis:	Derde waar beroep op wordt gedaan:

In te vullen door de onderneming

9 Ondertekening

Bijlage 1 is ook onderdeel van deze Eigen verklaring. Indien er selectiecriteria worden gesteld dient dit aangegeven te worden in die bijlage.

9.1 hij deze verklaring en indien van toepassing de bijgevoegde bijlage, onvoorwaardelijk en zonder enig voorbehoud heeft ondertekend; hij zich ervan bewust is dat het verstrekken van onjuiste of onvolledige informatie, door de aanbestedende dienst kan worden aangemerkt als een valse verklaring in de zin van punt 3.5 dan wel 4.9 uit deze Eigen verklaring en dat dit kan leiden tot een onvoorwaardelijke uitsluiting voor de resterende duur van deze aanbestedingsprocedure;

9.2 er in de tekst van deze verklaring door hem geen wijzigingen zijn aangebracht;

9.3 de verklaring is ondertekend door een daartoe, blijkens het handelsregister, dan wel een overeenkomstig register van het land van vestiging van de onderneming, vertegenwoordigingsbevoegde.

Vertegenwoordigingsbevoegd houdt in dat de persoon of de personen die de Eigen verklaring ondertekenen in het handelsregister moeten zijn ingeschreven als vertegenwoordigingsbevoegde personen van de onderneming. Wanneer in het handelsregister is opgenomen dat twee of meer personen slechts gezamenlijk vertegenwoordigingsbevoegd zijn, zal de Eigen verklaring ook door die twee of meer personen ondertekend moeten worden. Wanneer er bij de bevoegdheid tot het vertegenwoordigen van de onderneming beperkingen zijn opgenomen, moet daar rekening mee gehouden worden.

Naam vertegenwoordigingsbevoegde ondertekenaar:	Datum:

Handtekening:

Naam vertegenwoordigingsbevoegde ondertekenaar:	Datum:

Handtekening:

Naam vertegenwoordigingsbevoegde ondertekenaar:	Datum:

Handtekening:

Het formulier dient volledig ingevuld en ondertekend te zijn alvorens het wordt ingediend. Indien dit formulier bij de invulvelden onvoldoende ruimte biedt, mag aan de Eigen verklaring een bijlage worden toegevoegd.
In het invulveld waarin naar de bijlage wordt verwezen, dient dan duidelijk de titel van de bijlage te worden vermeld.

Eigen verklaring

voor aanbestedingsprocedures van aanbestedende diensten

In te vullen door de aanbestedende dienst en de onderneming

Bijlage 1: Selectiecriteria

Indien een aanbestedende dienst bij een niet-openbare procedure, concurrentiegerichte dialoog en onderhandelingsprocedure met aankondiging selectiecriteria gebruikt om het aantal gegadigden dat de aanbestedende dienst zal uitnodigen tot inschrijvingen tot het vooraf bepaalde aantal terug te brengen, geeft de aanbestedende dienst de selectiecriteria hieronder weer. Indien selectiecriteria worden gesteld, geeft de onderneming per selectiecriterium aan hoe hij aan dit criterium voldoet.

De aanbestedende dienst dient, indien hij selectiecriteria stelt, aan te geven welke selectiecriteria bij de betreffende aanbesteding van toepassing zijn. De aanbestedende dienst zal bij de vraag of en welke selectiecriteria hij stelt, moeten afwegen of het criterium proportioneel is in het licht van de opdracht.

Selectiecriterium aanbestedende dienst:

Reactie onderneming:

Selectiecriterium aanbestedende dienst:

Reactie onderneming:

Selectiecriterium aanbestedende dienst:

Reactie onderneming:

Selectiecriterium aanbestedende dienst:

Reactie onderneming:

waalpartners.nl

waalpartners civil engineering

Infrastructuur
Gebiedsontwikkeling
Beheer & Onderhoud
Project- en Procesmanagement
Tendermanagement

VEILIGHEIDS- EN GEZONDHEIDSPLAN

“Woonrijp maken Vroondaal Zuid fase 1A"

Bestek nr. : W15-11120-BT-01

Opdrachtgever : GEM Vroondaal C.V.
Vroonhoevelaan 2
2553 ES ‘s-Gravenhage

Projectleider : De heer J.D. van Genderen

Opgesteld door : Ing. F.J. Toussaint

Revisie	Status	Datum	Omschrijving wijziging	Paraaf projectleider
0	Concept	12-11-2015	Concept bestek	
1	Definitief	20-11-2015	Definitief bestek	

Waalpartners bv
Post Postbus 373, 2670 AK Naaldwijk Bezoek Zuidweg 75, 2671 MP Naaldwijk
Telefoon +31 174 62 77 91 E-mail info@waalpartners.nl BTW NL 00 63 15 562 B01
IBAN NL19 INGB 0515 2716 32 BIC INGBNL2A K.v.K. Haaglanden 272 216 34

VEILIGHEIDS- EN GEZONDHEIDSPLAN

INHOUDSOPGAVE

Blz.

ALGEMEEN 4

Ontwerpfase *..... 4*

ONTWERPFASE 5

1. BOUWWERKGEGEVENS 6
1.1 Het werk bestaat in hoofdzaak uit: 6
1.2 Adres / ligging van de bouwlocatie: 6
1.3 Namen en adressen van de betrokken partijen 6
1.4 Planning en uitvoeringsgegevens 7
5A. VEILIGHEIDS- EN GEZONDHEIDSGEVAREN (ONTWERPFASE) 8
5.1 Algemeen 8
5.2 Veiligheids- en Gezondheidsgevaren voortvloeiend uit de omgeving van de bouwlocatie 9
5.3 Veiligheids- en Gezondheidsgevaren voortvloeiend uit het ontwerp 10

ALGEMEEN

Het Veiligheids- en Gezondheidsplan (verkort V&G-plan) is een dynamisch document, waarvan de opstelling, detaillering en actualisering een in de tijd voortschrijdend proces zijn.

Ontwerpfase

De bladen die het V&G-plan vormen, dat door de coördinator ontwerpfase (verder te noemen V&G-coördinator) moeten worden opgesteld als onderdeel van het bestek, zijn gemarkeerd met **(Ontwerp)**.

Het V&G-plan in de ontwerpfase bevat de navolgende onderdelen:

1. de beschrijving van het tot stand te brengen bouwwerk;
2. de naam van de V&G-coördinator ontwerpfase;
3. een inventarisatie en evaluatie van gevaren overeenkomstig artikel 4.1 Arbowet.

ONTWERPFASE

VEILIGHEIDS- EN GEZONDHEIDSPLAN (Ontwerp)

1. BOUWWERKGEGEVENS

1.1 Het werk bestaat in hoofdzaak uit:

Het uitvoeren van grondwerk, leidingwerk, verhardingswerken, groenwerk en bijkomende werken ten behoeve van het woonrijp maken van Vroondaal Zuid fase 1A te Loosduinen in de gemeente Den Haag.

1.2 Adres / ligging van de bouwlocatie:

Het werk betreft werkzaamheden aan diverse wegen in Vroondaal Zuid, stadsdeel Loosduinen in de gemeente Den Haag.

1.3 Namen en adressen van de betrokken partijen

a. Opdrachtgever(s)

Naam	: GEM Vroondaal CV
Adres	: Vroonhoevelaan 2
Postcode / plaats	: 2553 ES 'S-GRAVENHAGE
Contactpersoon	: de heer W.J. Uilen
Telefoon	: 070 - 40 40 447 Email: wuilen@vroondaal.nl

b. Ontwerpende partij(en)

Naam	: Waalpartners bv
Adres	: Postbus 373
Postcode / plaats	: 2670 AK NAALDWIJK
Telefoon	: 0174 - 62 77 91 Email: info@waalpartners.nl

c. V&G-coördinator(en) Ontwerpfase

Naam	: Waalpartners bv
Adres	: Postbus 373
Postcode / plaats	: 2670 AK NAALDWIJK
Contactpersoon	: de heer J.D. van Genderen
Telefoon	: 0174 - 62 77 91 Email: jvg@waalpartners.nl

d. Uitvoerende partij(en)

Naam	:
Adres	:
Postcode / plaats	:
Contactpersoon	:
Telefoon	: Fax:

e. V&G-coördinator(en) Uitvoeringsfase

Naam	:
Adres	:
Postcode / plaats	:
Contactpersoon	:
Telefoon	: Fax:

1.4 Planning en uitvoeringsgegevens

1.4.1 Geplande aanvangsdatum van de bouwwerkzaamheden: februari 2016

1.4.2 Geplande bouwtijd: zie bestek

1.4.3 Vermoedelijke maximum aantal werknemers dat gelijktijdig op de bouwlocatie aanwezig zal zijn: nader te bepalen.

1.4.4 Gepland aantal werkgevers en zelfstandigen op de bouwplaats: nader te bepalen.

1.4.5 Regeling V&G-uitvoeringscoördinator bij nevenaanneming

De V&G-uitvoeringscoördinator geschiedt door de aannemer van bestek: *W15-11120-BT-01*

Nevenaanneming wordt voorzien voor de volgende werkzaamheden (bestekken):
nader te bepalen.

5a. VEILIGHEIDS- EN GEZONDHEIDSGEVAREN (ONTWERPFASE)

5.1 Algemeen

Tijdens het ontwerpproces is rekening gehouden met de arbeidsomstandigheden van degenen die later op de bouwplaats het bouwwerk zullen realiseren.
Arbo-risico's, die in de ontwerpfase niet kunnen worden vermeden, worden geïnventariseerd en geëvalueerd en worden vastgelegd in het V&G-plan.

5a. VEILIGHEIDS- EN GEZONDHEIDSGEVAREN (ONTWERPFASE)

5.2 Veiligheids- en Gezondheidsgevaren voortvloeiend uit de omgeving van de bouwlocatie
(niet uitputtend)

Omgevingsfactoren	Activiteiten	Arbo-risico	Risico-oorzaak
Verkeerswegen	Werken nabij verkeer	overrijding, lawaai, uitlaatgassen	Verkeerssituaties (bij in- / uitvoegen) onoverzichtelijk bij kruispunt Werk en verkeerssituatie onvoldoende te scheiden
Kabels en gas- / olie-vloeistofleidingen	graaf- en / of montage werkzaamheden	Elektrocutie, verdrinking, giftige en / of verstikkende gassen en vloeistoffen	Beschadigingen leidingen en vrijkomen medium
Bodemverontreiniging	graaf- en andere werkzaamheden	inademen bedwelmende en schadelijk dampen, slikken van schadelijke stoffen en stofdelen enz.	Vrijkomen van gassen, directe aanraking van gevaarlijke stoffen
Utiliteitsbouwactiviteiten	Werken 'onder' kranen enz.	overrijding en beklemming door materiaal en vallend materiaal, vallen in kuilen, putten, (vloer) openingen en van stellages / steigers enz.	hijsen, manoeuvreren verkeer, zwaaiende lasten, openingen in vloeren
Overige			

Hoofdindeling Hoofdactiviteiten	Besteks-posten	Activiteiten	Arbo-risico	Risico - oorzaak	Suggesties

5.3 Veiligheids- en Gezondheidsgevaren voortvloeiend uit het ontwerp

Algemeen;

Grondwerken	1				
Voorbereidend werk	10				
	104	T.b.v. bekleding	Inkalving van putten en sleuven; Overrijding; Beklemming; Bedelving; Verbranding; Elektrocutie; Lichamelijk letsel; Gehoorbeschadiging.	Onvoldoende draagkracht ondergrond, opslag / materieel langs ontgraving; Verkeer, manoeuvreren materieel; Draaicirkel materieel, draaiende onderdelen materieel; Onvoldoende draagkracht constructie; Beschadiging van kabels en leidingen; Elektrisch handgereedschap; Opspatten; Lawaai materieel.	Veilige taluds/ sleufbekisting, geen opslag langs ontgraving; Verkeersmaatregelen treffen, achteruitrijdbeveiliging op materieel, veiligheidsvesten; Geen reparaties aan draaiende onderdelen materieel; Constructie uitvoerig tevoren, inspecteren en eventueel ondersteunen; Handschoenen, beschermende kleding; KLIC-melding, graven proefsleuven; Werken volgens de voorschriften, werknemers instrueren; Gehoorbescherming.
Ontgraven	11				
	111 112	T.b.v. sleuf T.b.v. watergangen	Inkalving van putten en sleuven; Overrijding; Beklemming; Bedelving; Verbranding; Verdrinking; Elektrocutie; Lichamelijk letsel; Gehoorbeschadiging.	Onvoldoende draagkracht ondergrond, opslag / materieel langs ontgraving; Verkeer, manoeuvreren materieel; Draaicirkel materieel, draaiende onderdelen materieel; Onvoldoende draagkracht constructie; Beschadiging van kabels en leidingen; Werken in, op of langs het water; Elektrisch handgereedschap; Opspatten; Lawaai materieel.	Veilige taluds/ sleufbekisting, geen opslag langs ontgraving; Verkeersmaatregelen treffen, achteruitrijdbeveiliging op materieel, veiligheidsvesten; Geen reparaties aan draaiende onderdelen materieel; Constructie uitvoerig tevoren, inspecteren en eventueel ondersteunen; Handschoenen, beschermende kleding; KLIC-melding, graven proefsleuven; Meerder personeel; Werken volgens de voorschriften, werknemers instrueren; Gehoorbescherming.
	113 114	T.b.v. cunet T.b.v. bekleding	Inkalving van putten en sleuven; Overrijding; Beklemming; Bedelving; Verbranding; Elektrocutie; Lichamelijk letsel; Gehoorbeschadiging.	Onvoldoende draagkracht ondergrond, opslag / materieel langs ontgraving; Verkeer, manoeuvreren materieel; Draaicirkel materieel, draaiende onderdelen materieel; Onvoldoende draagkracht constructie; Beschadiging van kabels en leidingen; Elektrisch handgereedschap; Opspatten; Lawaai materieel.	Veilige taluds/ sleufbekisting, geen opslag langs ontgraving; Verkeersmaatregelen treffen, achteruitrijdbeveiliging op materieel, veiligheidsvesten; Geen reparaties aan draaiende onderdelen materieel; Constructie uitvoerig tevoren, inspecteren en eventueel ondersteunen; Handschoenen, beschermende kleding; KLIC-melding, graven proefsleuven; Werken volgens de voorschriften, werknemers instrueren;

Hoofdindeling Hoofdactiviteiten	Besteks-posten	Activiteiten	Arbo-risico	Risico - oorzaak	Suggesties
					Gehoorbescherming.
Vervoeren	12	Grond vervoeren	Overrijding.	Verkeer, manoeuvreren materieel.	Verkeersmaatregelen treffen, achteruitrijdbeveiliging op materieel, veiligheidsvesten.
Verwerken	13				
	131	T.b.v. sleuf	Inkalving van putten en sleuven; Overrijding; Beklemming; Bedelving; Verbranding; Verdrinking; Elektrocutie; Lichamelijk letsel; Gehoorbeschadiging.	Onvoldoende draagkracht ondergrond, opslag / materieel langs ontgraving; Verkeer, manoeuvreren materieel; Draaicirkel materieel, draaiende onderdelen materieel; Onvoldoende draagkracht constructie; Beschadiging van kabels en leidingen; Werken in, op of langs het water; Elektrisch handgereedschap; Opspatten; Lawaai materieel.	Veilige taluds/ sleufbekisting, geen opslag langs ontgraving; Verkeersmaatregelen treffen, achteruitrijdbeveiliging op materieel, veiligheidsvesten; Geen reparaties aan draaiende onderdelen materieel; Constructie uitvoerig tevoren, inspecteren en eventueel ondersteunen; Handschoenen, beschermende kleding; KLIC-melding, graven proefsleuven; Meerder personeel; Werken volgens de voorschriften, werknemers instrueren; Gehoorbescherming.
	133 134	T.b.v. cunet T.b.v. bekleding	Inkalving van putten en sleuven; Overrijding; Beklemming; Bedelving; Verbranding; Elektrocutie; Lichamelijk letsel; Gehoorbeschadiging.	Onvoldoende draagkracht ondergrond, opslag / materieel langs ontgraving; Verkeer, manoeuvreren materieel; Draaicirkel materieel, draaiende onderdelen materieel; Onvoldoende draagkracht constructie; Beschadiging van kabels en leidingen; Elektrisch handgereedschap; Opspatten; Lawaai materieel.	Veilige taluds/ sleufbekisting, geen opslag langs ontgraving; Verkeersmaatregelen treffen, achteruitrijdbeveiliging op materieel, veiligheidsvesten; Geen reparaties aan draaiende onderdelen materieel; Constructie uitvoerig tevoren, inspecteren en eventueel ondersteunen; Handschoenen, beschermende kleding; KLIC-melding, graven proefsleuven; Werken volgens de voorschriften, werknemers instrueren; Gehoorbescherming.
Leveren	16	Grond leveren	Overrijding.	Verkeer, manoeuvreren materieel.	Verkeersmaatregelen treffen, achteruitrijdbeveiliging op materieel, veiligheidsvesten.
<u>Leidingen</u>	2				
Verwijderen	21	Kolken			
	214	Leidingen	Inkalving van putten en sleuven; Overrijding; Vallen in of vallen door; Snijden; Struikelen; Beklemming; Bedelving; Verbranding; Verdrinking; Elektrocutie; Lichamelijk letsel; Rug-	Onvoldoende draagkracht ondergrond, opslag / materieel langs ontgraving; Verkeer, manoeuvreren materieel; Gaten of putten in constructie; Uitstekende materialen, afkorten buismateriaal; Aanwezigheid puin en rommel; Draaicirkel materieel, draaiende onderdelen materieel; Werken in, op of langs het water; Beschadiging van kabels en leidingen, elektrisch	Veilige taluds/ sleufbekisting, geen opslag langs ontgraving; Verkeersmaatregelen treffen, achteruitrijdbeveiliging op materieel, Veiligheidsvesten; Gebruik handschoenen; Werkterrein schoon houden, voldoende loop en werkruimte; Geen reparaties aan draaiende

Hoofdindeling Hoofdactiviteiten	Besteks-posten	Activiteiten	Arbo-risico	Risico - oorzaak	Suggesties
			klachten; Gehoorbeschadiging; Handblessures.	handgereedschap; Opspatten; Weersgesteldheid, zware lasten, verkeerde houding; Lawaai materieel; Gereedschappen.	onderdelen materieel; Constructie uitvoerig tevoren, inspecteren en eventueel ondersteunen; Beschermende kleding, KLIC-melding, graven proefsleuven; Meerder personeel; Werken volgens de voorschriften, werknemers instrueren; mechanisch verwerken; Gehoorbescherming; Zorgvuldig gebruik gereedschap, geen zware lasten.
Aanbrengen	23				
	231 233	Leidingen Putten	Inkalving van putten en sleuven; Overrijding; Vallen in of vallen door; Snijden; Struikelen; Beklemming; Bedelving; Verbranding; Elektrocutie; Lichamelijk letsel; Rugklachten; Gehoor-beschadiging; Handblessures.	Onvoldoende draagkracht ondergrond, opslag / materieel langs ontgraving; Verkeer, manoeuvreren materieel; Gaten of putten in constructie; Uitstekende materialen, afkorten buismateriaal; Aanwezigheid puin en rommel; Draaicirkel materieel, draaiende onderdelen materieel; Beschadiging van kabels en leidingen, elektrisch handgereedschap; Opspatten; Weersgesteldheid, zware lasten, verkeerde houding; Lawaai materieel; Gereedschappen.	Veilige taluds/ sleufbekisting, geen opslag langs ontgraving; Verkeersmaatregelen treffen, achteruitrijdbeveiliging op materieel, veiligheidsvesten; Gebruik handschoenen; Werkterrein schoon houden, voldoende loop en werkruimte; Geen reparaties aan draaiende onderdelen materieel; Constructie uitvoerig tevoren, inspecteren en eventueel ondersteunen; Beschermende kleding, KLIC-melding, graven proefsleuven; Werken volgens de voorschriften, werknemers instrueren; mechanisch verwerken; Gehoorbescherming; Zorgvuldig gebruik ge-reedschap, geen zware lasten.
Waterbouw	3				
Verwijderen	31				
	314	Damwand	Inkalving van putten en sleuven; Omvallen of kantelen van objecten; Vallende voorwerpen; Overrijding; Vallen van hoogten; Vallen in of vallen door; Beklemming; Bedelving; Verdrinking; Elektrocutie; Lichamelijk letsel; Rugklachten; Gehoorbeschadiging; Hand-blessures.	Onvoldoende draagkracht ondergrond, opslag / materieel langs ontgraving; Onvoldoende draagkracht constructie, verkeerde belading vervoersmiddelen, verkeerde opslag materiaal; Losschietende lasten, losliggend materiaal; Verkeer, manoeuvreren materieel; Werken op verschillende niveaus Gaten of putten in constructie; Draaicirkel materieel, draaiende onderdelen materieel; Werken in, op of langs het water; Beschadiging van kabels en leidingen, elektrisch handgereedschap; Opspatten; Weersgesteldheid, zware lasten, verkeerde houding; Lawaai materieel; Gereedschappen.	Veilige taluds/ sleufbekisting, geen opslag langs ontgraving; Stabiele en vlakke ondergrond voor opslag, gepakketeerd opslaan, beperkte opslaghoogte, constructie uitvoerig tevoren inspecteren en eventueel ondersteunen, passende voorzieningen treffen; Opgeslagen materialen vastleggen op een afstand van min. 0,5 m uit een ontgraving, degelijk hijsmaterieel gebruiken, niet overbeladen, veiligheidshelm; Verkeersmaatregelen treffen, achteruitrijdbeveiliging op materieel, veiligheidsvesten; Geen reparaties aan draaiende onderdelen materieel; Meerder personeel; KLIC-melding, graven proefsleuven; Beschermende kleding, werken volgens de voorschriften, werknemers instrueren; mechanisch verwerken; Gehoorbescherming; Handschoenen, zorgvuldig

Hoofdindeling Hoofdactiviteiten	Besteks-posten	Activiteiten	Arbo-risico	Risico - oorzaak	Suggesties
					gebruik gereedschap, geen zware lasten.
Aanbrengen	33				
	332	Kunstwerken	Omvallen of kantelen van objecten; Vallende voorwerpen; Breken of bezwijken; Overrijding; Vallen van hoogten; Vallen in of vallen door; Struikelen; Beklemming; Bedelving; Verdrinking; Lichamelijk letsel; Rugklachten; Gehoor-beschadiging.	Onvoldoende draagkracht constructie, verkeerde belading vervoersmiddelen, verkeerde opslag materiaal; Losschietende lasten, losliggend materiaal, opslag materiaal op rand ontgraving; Verkeer, manoeuvreren materieel; Werken op verschillende niveaus Gaten of putten in constructie; Aanwezigheid puin en rommel; Draaicirkel materieel, draaiende onderdelen materieel; Onvoldoende draagkracht ondergrond; Werken in, op of langs het water; Opspatten; Weersgesteldheid, zware lasten, verkeerde houding; Lawaai materieel.	Stabiele en vlakke ondergrond voor opslag, gepakketeerd opslaan, beperkte opslaghoogte, constructie uitvoerig tevoren inspecteren en eventueel ondersteunen, passende voorzieningen treffen; Opgeslagen materialen vastleggen op een afstand van min. 0,5 m uit een ontgraving, degelijk hijsmaterieel gebruiken, niet overbeladen, vangnetten aanbrengen, veiligheidshelm; - Verkeersmaatregelen treffen, achteruitrijdbeveiliging op materieel, veiligheidsvesten; Leuningen aanbrengen; Werken met veiligheidsgordels en zekeren; Werkterrein schoonhouden, voldoende loop en werkruimte; Geen reparaties aan draaiende onderdelen materieel; Veilige taluds en sleufbekisting; Meerder personeel; Beschermende kleding, werken volgens de voorschriften, werknemers instrueren; mechanisch verwerken; Gehoorbescherming.
	335	Beschoeiing	Inkalving van putten en sleuven; Overrijding; Vallen van hoogten; Beklemming; Bedelving; Verdrinking; Elektrocutie; Lichamelijk letsel; Rugklachten; Gehoorbeschadiging; Handblessures.	Onvoldoende draagkracht ondergrond, opslag / materieel langs ontgraving; Verkeer, manoeuvreren materieel; Werken op verschillende niveaus Draaicirkel materieel, draaiende onderdelen materieel; Werken in, op of langs het water; Beschadiging van kabels en leidingen, elektrisch handgereedschap; Weersgesteldheid, zware lasten, verkeerde houding; Lawaai materieel; Gereedschappen.	Veilige taluds/ sleufbekisting, geen opslag langs ontgraving; Verkeersmaatregelen treffen, achteruitrijdbeveiliging op materieel, veiligheidsvesten; Geen reparaties aan draaiende onderdelen materieel; Meerder personeel; KLIC-melding, graven proefsleuven; Beschermende kleding, werken volgens de voorschriften, werknemers instrueren; mechanisch verwerken; Gehoorbescherming; Handschoenen, zorgvuldig gebruik gereedschap, geen zware lasten.
Verhardingen	4				
Verwijderen	41				
	411	Fundering	Overrijding; Beklemming; Lichamelijk letsel; Gehoorbeschadiging.	Verkeer, manoeuvreren materieel; Draaicirkel materieel, draaiende onderdelen materieel; Opspatten; Lawaai materieel.	Verkeersmaatregelen treffen, achteruitrijdbeveiliging op materieel, veiligheidsvesten; Geen reparaties aan draaiende onderdelen materieel; Beschermende kleding, werken volgens de voorschriften, werknemers instrueren; Gehoorbescherming.

Hoofdindeling Hoofdactiviteiten	Besteks-posten	Activiteiten	Arbo-risico	Risico - oorzaak	Suggesties
	412	Opsluitingen	Overrijding; Struikelen; Beklemming; Lichamelijk letsel; Rugklachten; Gehoorbeschadiging; Handblessures.	Verkeer, manoeuvreren materieel; Aanwezigheid puin en rommel; Draaicirkel materieel, draaiende onderdelen materieel; Opspatten; Weersgesteldheid, zware lasten, verkeerde houding; Lawaai materieel; Gereedschappen.	Verkeersmaatregelen treffen, achteruitrijdbeveiliging op materieel, veiligheidsvesten; Werkterrein schoonhouden, voldoende loop en werkruimte; Geen reparaties aan draaiende onderdelen materieel; Beschermende kleding, werken volgens de voorschriften, werknemers instrueren; mechanisch verwerken; Gehoorbescherming; Handschoenen, zorgvuldig gebruik gereedschap, geen zware lasten.
	413	Asfaltverharding	Overrijding; Snijden; Beklemming; Lichamelijk letsel; Gehoorbeschadiging; Oogbeschadiging; Longbeschadiging.	Verkeer, manoeuvreren materieel; Uitstekende materialen; Draaicirkel materieel, draaiende onderdelen materieel; Lawaai materieel; Opspatten materiaal, chemische stoffen; Stof, aromaten, hete dampen.	Verkeersmaatregelen treffen, achteruitrijdbeveiliging op materieel, veiligheidsvesten; Gebruik handschoenen; Geen reparaties aan draaiende onderdelen materieel; Beschermende kleding, werken volgens de voorschriften, werknemers instrueren; Gehoorbescherming; Oogbescherming; Adembescherming, bevochtigen.
	414	Betonverharding	Overrijding; Snijden; Beklemming; Lichamelijk letsel; Gehoorbeschadiging; Oogbeschadiging.	Verkeer, manoeuvreren materieel; Uitstekende materialen; Draaicirkel materieel, draaiende onderdelen materieel; Lawaai materieel; Opspatten materiaal, chemische stoffen.	Verkeersmaatregelen treffen, achteruitrijdbeveiliging op materieel, veiligheidsvesten; Gebruik handschoenen; Geen reparaties aan draaiende onderdelen materieel; Beschermende kleding, werken volgens de voorschriften, werknemers instrueren; Gehoorbescherming; Oogbescherming.
	415	Bestrating	Overrijding; Struikelen; Beklemming; Lichamelijk letsel; Rugklachten; Gehoorbeschadiging; Handblessures.	Verkeer, manoeuvreren materieel; Aanwezigheid puin en rommel; Draaicirkel materieel, draaiende onderdelen materieel; Opspatten; Weersgesteldheid, zware lasten, verkeerde houding; Lawaai materieel; Gereedschappen.	Verkeersmaatregelen treffen, achteruitrijdbeveiliging op materieel, veiligheidsvesten; Werkterrein schoonhouden, voldoende loop en werkruimte; Geen reparaties aan draaiende onderdelen materieel; Beschermende kleding, werken volgens de voorschriften, werknemers instrueren; mechanisch verwerken; Gehoorbescherming; Handschoenen, zorgvuldig gebruik gereedschap, geen zware lasten.
Aanbrengen	43				
	431	Fundering	Overrijding; Beklemming; Bedelving; Lichamelijk letsel; Gehoorbeschadiging; Longbeschadiging.	Verkeer, manoeuvreren materieel; Draaicirkel materieel, draaiende onderdelen materieel; Opspatten; Lawaai materieel; Stof, aromaten, hete dampen.	Verkeersmaatregelen treffen, achteruitrijdbeveiliging op materieel, veiligheidsvesten; Geen reparaties aan draaiende onderdelen materieel; Beschermende kleding, werken volgens de voorschriften, werknemers instrueren; Gehoorbescherming; Adembescher-ming, bevochtigen.

Hoofdindeling Hoofdactiviteiten	Besteks-posten	Activiteiten	Arbo-risico	Risico - oorzaak	Suggesties
	432	Opsluitingen	Omvallen of kantelen van objecten; Vallende voorwerpen; Overrijding; Struikelen; Beklemming; Bedelving; Lichamelijk letsel; Knieklachten; Rugklachten; Gehoorbeschadiging; Oogbeschadiging; Longbeschadiging; Handblessures.	Onvoldoende draagkracht constructie, verkeerde belading vervoersmiddelen, verkeerde opslag materiaal; Losschietende lasten, losliggend materiaal, opslag materiaal op rand ontgraving; Verkeer, manoeuvreren materieel; Aanwezigheid puin en rommel; Draaicirkel materieel, draaiende onderdelen materieel; Slechte ondergrond, zware lasten; Weersgesteldheid, verkeerde houding; Lawaai materieel; Opspatten materiaal, chemische stoffen; Stof, aromaten, hete dampen; Gereedschappen.	Stabiele en vlakke ondergrond voor opslag, gepakketeerd opslaan, beperkte opslaghoogte, constructie uitvoerig tevoren inspecteren en eventueel ondersteunen, passende voorzieningen treffen; Degelijk hijsmaterieel gebruiken, niet overbeladen, veiligheidshelm; Verkeersmaatregelen treffen, achteruitrijdbeveiliging op materieel, veiligheidsvesten; Werkterrein schoonhouden, voldoende loop en werkruimte; Geen reparaties aan draaiende onderdelen materieel; Beschermende kleding, werken volgens de voorschriften, werknemers instrueren; Kniebescherming, mechanisch verwerken; Gehoorbescherming; Oogbescherming; Adembescherming, bevochtigen; Handschoenen, zorgvuldig gebruik gereedschap, geen zware lasten.
	435	Bestrating	Omvallen of kantelen van objecten; Vallende voorwerpen; Overrijding; Struikelen; Beklemming; Bedelving; Lichamelijk letsel; Knieklachten; Rugklachten; Gehoorbeschadiging; Oogbeschadiging; Longbeschadiging; Handblessures.	Onvoldoende draagkracht constructie, verkeerde belading vervoersmiddelen, verkeerde opslag materiaal; Losschietende lasten, losliggend materiaal, opslag materiaal op rand ontgraving; Verkeer, manoeuvreren materieel; Aanwezigheid puin en rommel; Draaicirkel materieel, draaiende onderdelen materieel; Slechte ondergrond, zware lasten; Weersgesteldheid, verkeerde houding; Lawaai materieel; Opspatten materiaal, chemische stoffen; Stof, aromaten, hete dampen; Gereedschappen.	Stabiele en vlakke ondergrond voor opslag, gepakketeerd opslaan, beperkte opslaghoogte, constructie uitvoerig tevoren inspecteren en eventueel ondersteunen, passende voorzieningen treffen; Degelijk hijsmaterieel gebruiken, niet overbeladen, veiligheidshelm; Verkeersmaatregelen treffen, achteruitrijdbeveiliging op materieel, veiligheidsvesten; Werkterrein schoonhouden, voldoende loop en werkruimte; Geen reparaties aan draaiende onderdelen materieel; Beschermende kleding, werken volgens de voorschriften, werknemers instrueren; Kniebescherming, mechanisch verwerken; Gehoorbescherming; Oogbescherming; Adembescherming, bevochtigen; Handschoenen, zorgvuldig gebruik gereedschap, geen zware lasten.
	436	Halfverharding	Omvallen of kantelen van objecten; Vallende voorwerpen; Overrijding; Struikelen; Beklemming; Bedelving; Lichamelijk letsel; Knieklachten; Rugklachten; Gehoorbeschadiging; Oogbeschadiging; Longbeschadiging; Handblessures.	Onvoldoende draagkracht constructie, verkeerde belading vervoersmiddelen, verkeerde opslag materiaal; Losschietende lasten, losliggend materiaal, opslag materiaal op rand ontgraving; Verkeer, manoeuvreren materieel; Aanwezigheid puin en rommel; Draaicirkel materieel, draaiende onderdelen materieel; Slechte ondergrond, zware lasten; Weersgesteldheid, verkeerde houding; Lawaai materieel; Opspatten materiaal, chemische stoffen; Stof, aromaten, hete dampen; Gereedschappen.	Stabiele en vlakke ondergrond voor opslag, gepakketeerd opslaan, beperkte opslaghoogte, constructie uitvoerig tevoren inspecteren en eventueel ondersteunen, passende voorzieningen treffen; Degelijk hijsmaterieel gebruiken, niet overbeladen, veiligheidshelm; Verkeersmaatregelen treffen, achteruitrijdbeveiliging op materieel, veiligheidsvesten; Werkterrein schoonhouden, voldoende loop en werkruimte; Geen reparaties aan draaiende onderdelen materieel; Beschermende kleding, werken volgens de voorschriften, werknemers instrueren; Kniebescherming,

Hoofdindeling Hoofdactiviteiten	Besteks-posten	Activiteiten	Arbo-risico	Risico - oorzaak	Suggesties
					mechanisch verwerken; Gehoorbescherming; Oogbescherming; Adembescherming, bevochtigen; Handschoenen, zorgvuldig gebruik gereedschap, geen zware lasten.
Leveren	46	Leveren	Overrijding.	Verkeer, manoeuvreren materieel.	Verkeersmaatregelen treffen, achteruitrijdbeveiliging op materieel, veiligheidsvesten.
Bebakening	5				
Verwijderen	51				
	512	Bebording	Overrijding; Lichamelijk letsel; Rugklachten.	Verkeer, manoeuvreren materieel; Draaicirkel materieel, opspatten; Weersgesteldheid, zware lasten, verkeerde houding.	Verkeersmaatregelen treffen, achteruitrijdbeveiliging op materieel, veiligheidsvesten; Beschermende kleding, werken volgens de voorschriften, werknemers instrueren; mechanisch verwerken.
Aanbrengen	53				
	532	Bebording	Overrijding; Lichamelijk letsel; Rugklachten.	Verkeer, manoeuvreren materieel; Draaicirkel materieel, opspatten; Weersgesteldheid, zware lasten, verkeerde houding.	Verkeersmaatregelen treffen, achteruitrijdbeveiliging op materieel, veiligheidsvesten; Beschermende kleding, werken volgens de voorschriften, werknemers instrueren; mechanisch verwerken.
Inrichting	6				
Aanbrengen	63				
	632 633	Straatmeubilair Speeltoestellen	Overrijding; Lichamelijk letsel; Rugklachten.	Verkeer, manoeuvreren materieel; Draaicirkel materieel, opspatten; Weersgesteldheid, zware lasten, verkeerde houding.	Verkeersmaatregelen treffen, achteruitrijdbeveiliging op materieel, veiligheidsvesten; Beschermende kleding, werken volgens de voorschriften, werknemers instrueren; mechanisch verwerken.
Groen	7				
Verwijderen	71				
	713	Plantsoen	Omvallen of kantelen van objecten; Vallende voorwerpen; Breken of bezwijken; Overrijding; Vallen van hoogten; Snijden;	Onvoldoende draagkracht constructie, verkeerde belading vervoersmiddelen, verkeerde opslag materiaal; Losschietende lasten, losliggend materiaal; Verkeer, manoeuvreren materieel; Werken op verschillende niveaus Uitstekende materialen; Aanwezigheid puin en	Stabiele en vlakke ondergrond voor opslag, gepakketeerd opslaan, beperkte opslaghoogte, constructie uitvoerig tevoren inspecteren en eventueel ondersteunen, passende voorzieningen treffen; Opgeslagen materialen vastleggen op een

Hoofdindeling Hoofdactiviteiten	Besteks-posten	Activiteiten	Arbo-risico	Risico - oorzaak	Suggesties
			Struikelen; Beklemming; Lichamelijk letsel; Rug-klachten; Gehoorbeschadiging; Oogbeschadiging.	rommel; Draaicirkel materieel, draaiende onderdelen materieel; Weersgesteldheid, zware lasten, verkeerde houding; Lawaai materieel; Opspatten materiaal.	afstand van min. 0,5 m uit een ontgraving, degelijk hijsmaterieel gebruiken, niet overgeladen vangnetten aanbrengen, veiligheidshelm; - Verkeersmaatregelen treffen, achteruitrijdbeveiliging op materieel, veiligheidsvesten; Gebruik handschoenen; Werkterrein schoon houden, voldoende loop en werkruimte; Geen reparaties aan draaiende onderdelen materieel; Beschermende kleding, werken volgens de voorschriften, werknemers instrueren; Boven de 40 kg. mechanisch verwerken; Gehoorbescherming; Oogbescherming.
Aanbrengen	73				
	731 732 734 735 736 737	Bomen Sierheesters Haagplantsoen Sierbeplanting Waterplanten Gras	Overrijding; Snijden; Struikelen; Beklemming; Lichamelijk letsel; Rug-klachten; Gehoorbescha-diging; Handblessures.	Verkeer, manoeuvreren materieel; Uitstekende materialen; Aanwezigheid puin en rommel; Draaicirkel materieel, draaiende onderdelen materieel; Opspatten; Weersgesteldheid, zware lasten, verkeerde houding; Lawaai materieel; Gereedschappen.	Verkeersmaatregelen treffen, achteruitrijdbeveiliging op materieel, veiligheidsvesten; Gebruik handschoenen; Werkterrein schoonhouden, voldoende loop en werkruimte; Geen reparaties aan draaiende onderdelen materieel; Beschermende kleding, werken volgens de voorschriften, werknemers instrueren; Boven de 40 kg. mechanisch verwerken; Gehoorbescherming; Zorgvuldig gebruik ge-reedschap, geen zware lasten.
Overige werkzaamheden	8				
	81	Verkeersmaatrege-len	Overrijding.	Verkeer, manoeuvreren materieel.	Verkeersmaatregelen treffen, achteruitrijdbeveiliging op materieel, veiligheidsvesten.
	83	Leidingen	Inkalving van putten en sleuven; Overrijding; Vallen in of vallen door; Snijden; Struikelen; Beklemming; Bedelving; Verbranding; Elektrocutie; Lichamelijk letsel; Rugklachten; Gehoor-beschadiging; Handblessures.	Onvoldoende draagkracht ondergrond, opslag / materieel langs ontgraving; Verkeer, manoeuvreren materieel; Gaten of putten in constructie; Uitstekende materialen, afkorten buismateriaal; Aanwezigheid puin en rommel; Draaicirkel materieel, draaiende onderdelen materieel; Beschadiging van kabels en leidingen, elektrisch handgereedschap; Opspatten; Weersgesteldheid, zware lasten, verkeerde houding; Lawaai materieel; Gereedschappen.	Veilige taluds/ sleufbekisting, geen opslag langs ontgraving; Verkeersmaatregelen treffen, achteruitrijdbeveiliging op materieel, veiligheidsvesten; Gebruik handschoenen; Werkterrein schoon houden, voldoende loop en werkruimte; Geen reparaties aan draaiende onderdelen materieel; Constructie uitvoerig tevoren, inspecteren en eventueel ondersteunen; Beschermende kleding, KLIC-melding, graven proefsleuven; Werken volgens de voorschriften, werknemers instrueren; Boven de 40 kg. mechanisch verwerken; Gehoorbescherming; Zorgvuldig gebruik gereedschap, geen zware

VEILIGHEIDS- EN GEZONDHEIDSPLAN (Ontwerp)

Hoofdindeling Hoofdactiviteiten	Besteks-posten	Activiteiten	Arbo-risico	Risico - oorzaak	Suggesties
					lasten.
	85	T.b.s. van werknemers en materieel	Overrijding; Lichamelijk letsel; Gehoorbeschadiging.	Verkeer, manoeuvreren materieel; Draaicirkel materieel, opspatten; Lawaai materieel.	Verkeersmaatregelen treffen, achteruitrijdbeveiliging op materieel, veiligheidsvesten; Beschermende kleding, werken volgens de voorschriften, werknemers instrueren; Gehoorbescherming.

Opdrachtgever: GEM Vroondaal C.V.
Bestek: Woonrijp maken Vroondaal Zuid fase 1A
Besteksnr.: W15-11120-BT-01
Datum: 20-11-2015

GRONDBALANS
"WOONRIJP MAKEN VROONDAAL ZUID FASE 1A"

waalpartners civil engineering

BESTEKS-POSTNR.	OMSCHRIJVING	EEN-HEID	HOEVEELHEID RESULTAATS-VERPLICHTING	ONTGRAVEN			VERVOEREN			VERWERKEN								LEVEREN							
					ZAND	ZANDERIGE KLEI		ZAND	ZANDERIGE KLEI		SPEELZAND	BOMENZAND	ZAND IN ZANDBED	ZAND IN AANVULLING	BREKER-ZAND	TEEL-GROND	ZANDERIGE KLEI		SPEELZAND	BOMENZAND	ZAND IN ZANDBED	ZAND IN AANVULLING	BREKER-ZAND	TEEL-GROND	KLEI
1	**GRONDWERK**																								
11	**ONTGRAVEN**																								
111	**SLEUF**																								
1111	Riolering met 1 streng																								
111110	Klei ontgr. uit sleuf; h:0,50m, niet gesch.	m3	150,00			150,00			150,00																
112	**WATERGANG**																								
1124	Dam in watergang																								
112410	Verw. dam met duiker; depot.	m3	825,00			825,00			825,00																
113	**CUNET**																								
1131	Rijbaan en parkeerplaatsen																								
113110	Zand ontgr. uit cunet parkeerplaatsen; h:0,20m.	m3	115,00		115,00			115,00																	
113120	Klei ontgr. uit cunet parkeerplaats; h:0,70m.	m3	85,00			85,00			85,00																
113130	Klei ontgr. uit cunet kavelbruggen; h:0,50m.	m3	90,00			90,00			90,00																
113140	Klei ontgr. uit cunet rijbaan; h:0,25m.	m3	250,00			250,00			250,00																
113150	Klei ontgr. Uit cunet verbreding fundering;h:0,30m.	m3	340,00			340,00			340,00																
1133	Trottoirs																								
113310	Zand ontgr. uit cunet voetpad; h:0,10m.	m3	80,00		80,00			80,00																	
113330	Klei ontgr. uit cunet halfverharding; h:0,35m.	m3	275,00			275,00			275,00																
113350	Klei ontgr. uit cunet inritten; h:0,40m.	m3	60,00			60,00			60,00																
113360	Klei ontgr. uit cunet voetpad; h:0,20m.	m3	140,00			140,00			140,00																
113360	Klei ontgr. uit cunet voetpad; h:1,00m.	m3	160,00			160,00			160,00																
114	**BEKLEDING**																								
1142	Bermen, tauds en weiden																								
114210	Klei ontgr. uit talud watergang, h>0,65m, b:5,75m.	m3	550,00			550,00			550,00																
114220	Klei ontgr. uit berm, h:0,20m, b:var.	m3	750,00			750,00			750,00																
114230	Klei ontgr. uit berm, h:0,40m, b:var.	m3	180,00			180,00			180,00																
114240	Klei ontgr. uit berm, h:0,50m, b:2,0m.	m3	130,00			130,00			130,00																
114250	Klei ontgr. uit berm, h:0,30m, b:22,0m.	m3	150,00			150,00			150,00																
1142	Hagen																								
114210	Klei ontgr. uit cunet hagen, h:0,20m, b:0,60m.	m3	200,00			200,00			200,00																
70	**GROENVOORZIENINGEN**																								
70	**VOORBEREIDEND WERK**																								
701	**BOMEN**																								
7015	Grondwerk t.b.v. bomen in verharding																								
701510	Grond ontgr. uit cunet grondverbetering, 9m3/gat.	m3	0,00			460,00			460,00																
701520	Grond ontgr. uit cunet grondverbetering, 6m3/gat.	m3	0,00			110,00			110,00																
701530	Grond ontgr. uit cunet grondverbetering, 3m3/gat.	m3	0,00			45,00			45,00																
				TOTAAL	**195,00**	**4.950,00**	**TOTAAL**	**195,00**	**4.950,00**	**TOTAAL**								**TOTAAL**							
12	**VERVOEREN**																								
120	**DEPOT**																								
1201	Zand																								
120110	Zand verv. naar depot binnen werkgebied.	m3	195,00					195,00																	
120120	Zand verw. in depot; h:3,00m.	m3	195,00									195,00													
1203	Zanderige klei																								
120310	Zand. klei verv. naar depot binnen werkgebied.	m3	4.950,00						4.950,00																
120320	Zand. klei verw. in depot; h:3,00m.	m3	4.950,00														4.950,00								
				TOTAAL	**0,00**	**0,00**	**TOTAAL**	**195,00**	**4.950,00**	**TOTAAL**	**0,00**	**195,00**	**0,00**	**0,00**	**0,00**	**0,00**	**4.950,00**	**TOTAAL**							
13	**VERWERKEN**																								
131	**SLEUF**																								
1311	Riolering																								
131110	Aanvullen sleuf; h:1,00m.	m3	150,00											150,00									150,00		
133	**CUNET**																								
1331	Rijbaan en parkeerplaatsen																								
133110	Zand verw. in cunet parkeerplaats; h:1,00m, b:2,0m.	m3	120,00										120,00								120,00				
133120	Zand verw. in cunet kavelbruggen; h:0,50m, b:4,50m.	m3	75,00										75,00								75,00				
1333	Trottoirs																								
133310	Zand verw. in cunet voetpad; h:0,10m, b:1,50m.	m3	60,00										60,00								60,00				
133320	Zand verw. in cunet voetpad; h:0,10m, b:2,0m.	m3	155,00										155,00								155,00				
133340	Zand verw. in cunet voetpad; h:1,00m, b:3,00m.	m3	160,00										160,00								160,00				
133350	Zand verw. in cunet voetpad; h:0,20m, b:1,6m.	m3	85,00										85,00								85,00				
133360	Zand verw. in cunet voetpad; h:0,20m, b:1,8m.	m3	85,00										85,00								85,00				
133370	Zand verw. in cunet voetpad; h:0,20m, b:0,30m.	m3	15,00										15,00								15,00				
133380	Zand verw. in cunet voetpad; h:0,50m, b:var..	m3	75,00										75,00								75,00				
133390	Zand verw. in cunet voetpad; h:0,30m, b:2,0m.	m3	210,00										210,00								210,00				
1334	Hagen																								
133410	Zand verw. in cunet hagen; h:0,30m, b:0,60m.	m3	300,00													300,00								300,00	
134	**BEKLEDING**																								
1342	Bermen, tauds en weiden																								
134210	Grond verw. in berm,d:0,30m,b:5,75m;kruidenruigte..	m3	330,00													330,00								330,00	
134220	Grond verw. in berm,d:0,50m, b:5,75m;bepl.vak.	m3	150,00													150,00								150,00	
134230	Grond verw. in berm, d:0,30m, b:var.	m3	1.275,00													1.275,00								1.275,00	
134240	Grond verw. in berm, d:0,50m, b:var.	m3	370,00													370,00								370,00	
134250	Grond verw. in ovalen, d:0,30m, b:var.	m3	85,00								85,00							85,00							
134260	Grond verw. in berm, d:0,50m, b:0,20m.	m3	130,00													130,00								130,00	
4	**VERHARDINGEN**																								
43	**AANBRENGEN**																								
435	**BESTRATING**																								
4350	Afwerken baan																								
435030	Aanbr. straatlaag 50mm van zand.	m3	530,00										530,00								530,00				
7	**GROENVOORZIENINGEN**																								
73	**AANBRENGEN**																								
701	**VOORBEREIDEND WERK**																								
7015	Grondverbetering t.b.v. bomen in verharding																								
701510	Lev./aanbr. bomenzand, 9m3/gat.	m3	460,00									460,00							460,00						
701520	Lev./aanbr. bomenzand, 6m3/gat.	m3	110,00									110,00							110,00						
701530	Lev./aanbr. bomenzand, 3m3/gat.	m3	45,00									45,00							45,00						
				TOTAAL			**TOTAAL**	**0,00**	**0,00**	**TOTAAL**	**85,00**	**615,00**	**1.570,00**	**150,00**	**0,00**	**2.555,00**	**0,00**	**TOTAAL**	**85,00**	**615,00**	**1.570,00**	**150,00**	**0,00**	**2.555,00**	**0,00**
16	**LEVEREN**																								
160	**LEVEREN GROND**																								
1601	Zand																								
160110	Lev. zand in aanvulling.	m3	150,00																				150,00		
160120	Lev. zand in zandbed.	m3	1.570,00																		1.570,00				
160130	Lev. brekerzand.	m3	165,00																					165,00	
160140	Lev. speelzand.	m3	85,00															85,00							
1602	Teelgrond																								
160210	Lev. teelgrond	m3	2.555,00																						2.555,00
1603	Klei																								
160310	Lev. klei	m3	0,00																						0,00
				TOTAAL						**TOTAAL**								**TOTAAL**	**85,00**	**0,00**	**1.570,00**	**150,00**	**165,00**	**2.555,00**	**0,00**

Persoonlijke maatregelen bij handmatig werken

Per werkdag:

- minimaal 2 × 30 minuten rust;
- 6 - 12 × korte rust (5 - 10 minuten);
- taakroulatie; wisselende werkzaamheden;
- maximaal 6 uur tillend werk;
- maximaal 40 m^2 pp/dag bij betonklinkerkeien in keperverband.

Bestellen
CROW-publicatie 324 is via de webshop bij CROW te bestellen.
Zie voor de actuele verkoopprijs www.crow.nl/shop



Ontwerp: Inpladi bv, Cuijk. Druk: DeltaHage, Den Haag. Productie: CROW, Ede. Art. nr. 324a, mei 2013

CROW
Galvanistraat 1, 6716 AE Ede
Postbus 37, 6710 BA Ede
Telefoon (0318) 69 53 00
Fax (0318) 62 11 12
E-mail crow@crow.nl
Website www.crow.nl

Praktische kennis direct toepasbaar

Instructiekaart
Verantwoord aanbrengen elementenverharding

Sluit aan bij CROW-publicatie 324 'Verantwoord aanbrengen elementenverharding'

Stappenplan

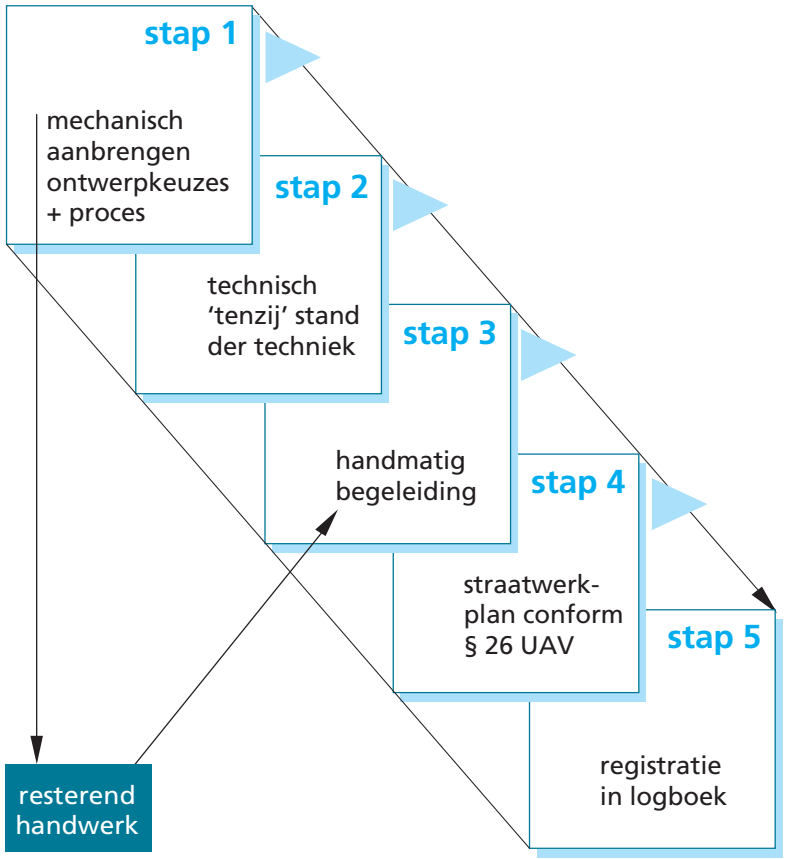

Matrix aanbrengen elementenverharding

1 Ruimte	
tweezijdig vrij ≥ 1,5 m	< 1,5 m
eenzijdig besloten ≥ 4 m	< 4 m
tweezijdig besloten ≥ 6 m	< 6 m
mechanisch	**handmatig**

2 Talud	
horizontaal, 'standaard'-dwarsprofiel	talud in dwarsprofiel > 5%
mechanisch	**handmatig**

3 Verband	
halfsteens – keperverband – elleboog – blokverband – diagonaal verband bouwstraat blokverband op de kop	kantstenen, figuratie, waaiers, sierstraatwerk, drempels, stroken, strepen, aansluitingen, molgoten, rollagen enzovoort
mechanisch	**handmatig**

4 Materiaal		
tegels		
nieuw	oud	
mechanisch	**handmatig**	
stenen		
nieuw	oud	
	maatafwijking ≤ 5%	maatafwijking > 5%
	of	
	keiformaat of groter	kleiner dan keiformaat
mechanisch	**mechanisch**	**handmatig**

1) Ruimte

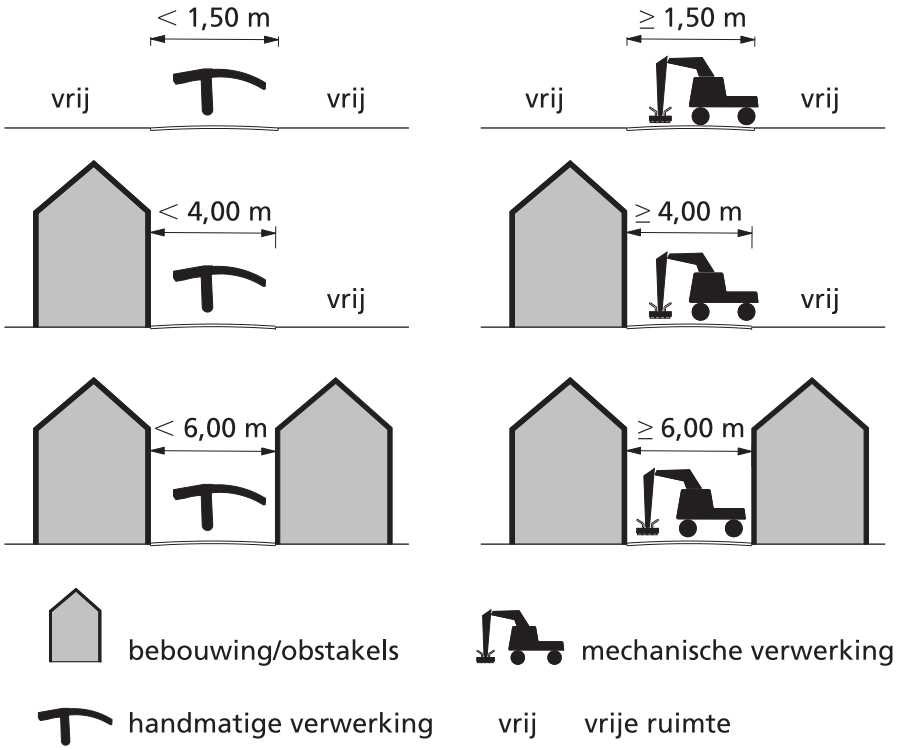

2) Talud

Hellingen en dwarsprofielen ≤ 5% zijn geen probleem voor merchanische verwerking.

3) Verband

Figuratie: straatwerk met binnen 10 m^2 een wisseling van het verband.

4) Materiaal

Natuursteen ≤ 4 kg ➛ handmatig;
> 4 kg en ≤ 9,5 kg ➛ handmatig verwerken (twee handen);
> 9,5 kg ➛ mechanisch tenzij textuur en vormgeving dit niet toestaan en er geen bewezen beschikbare techniek is.

Maße soweit nicht anders angegeben in cm.

60.10.10.05. Spielkombination Rittertürme Variante Den Haag

M 1:100

Bedingt durch den besonderen Wuchs der Robinie und die natürliche Verarbeitung handelt es sich bei allen angegebenen Maßen um ZIRKA-WERTE! Wir behalten uns technische Änderungen vor. Maße vor Ort prüfen! Spielgeräte werden nach der DIN EN 1176 gefertigt. Für den Lieferumfang ist der Angebotstext maßgeblich.

Maße gesamt:	ca. 870 x 560 x 400 (480) cm (L, B, H [H mit Eingrabtiefe])
Platzbedarf mit Fallraum:	ca. 12,2 x 8,6 m Zum Schutz vor Erhitzung durch Sonneneinstrahlung Rutschen nicht nach Süden ausrichten!
Fallschutzbelag:	Sand, Kies, Holzhäcksel
Fundamente:	12 St. je 40 x 40 x 80 cm (L, B, T), 2 St. je 60 x 40 x 80 cm (L, B, T) jeweils +10 cm Drainage-Kiesschicht, 1 St. 60 x 40 x 60 cm (L, B, T)
Montage und Einbau:	2 Pers./ca. 12 Std.
Gewicht:	größtes Teil ca. 650 kg
Vorgesehene Altersgruppe:	ab ca. 3 Jahren

Ansicht:

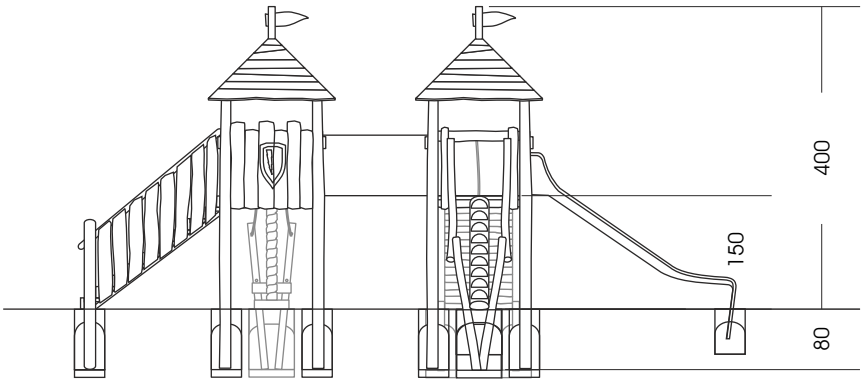

Draufsicht:

① Edelstahlröhre
② Rampe mit Halteseil
③ Baumstammtreppe
④ Edelstahlrutsche
⑤ PP-Balanciertau mit Halterung
⑥ Treppe mit Brüstung

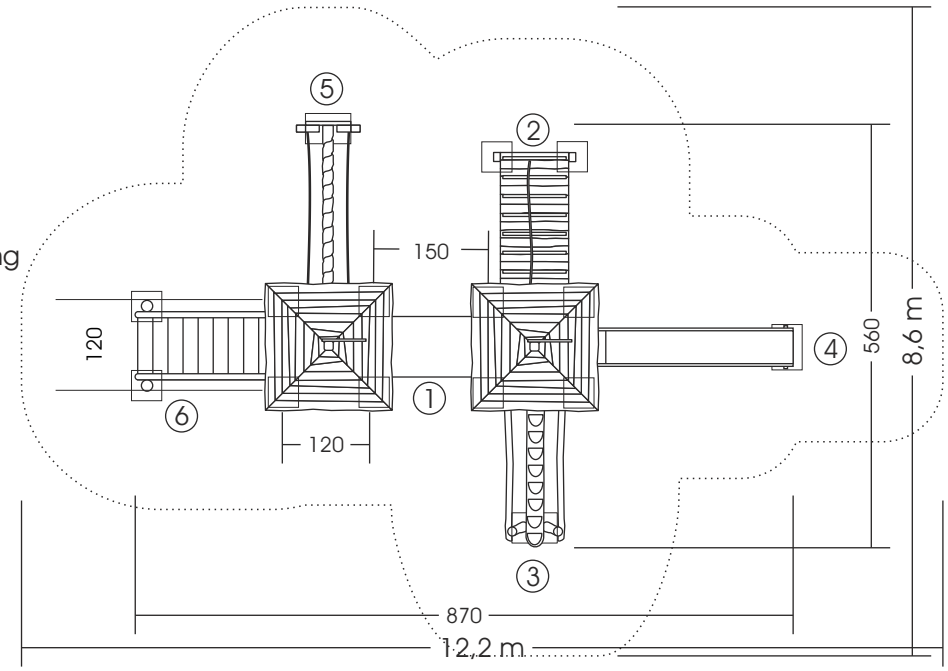

ziegler® FREIZEITANLAGEN E.K.
Spielplätze von A-Z
Am Dreieck 10, 04828 Zeititz, Tel.: 0 34 25/ 85 43 -0, Fax: -79

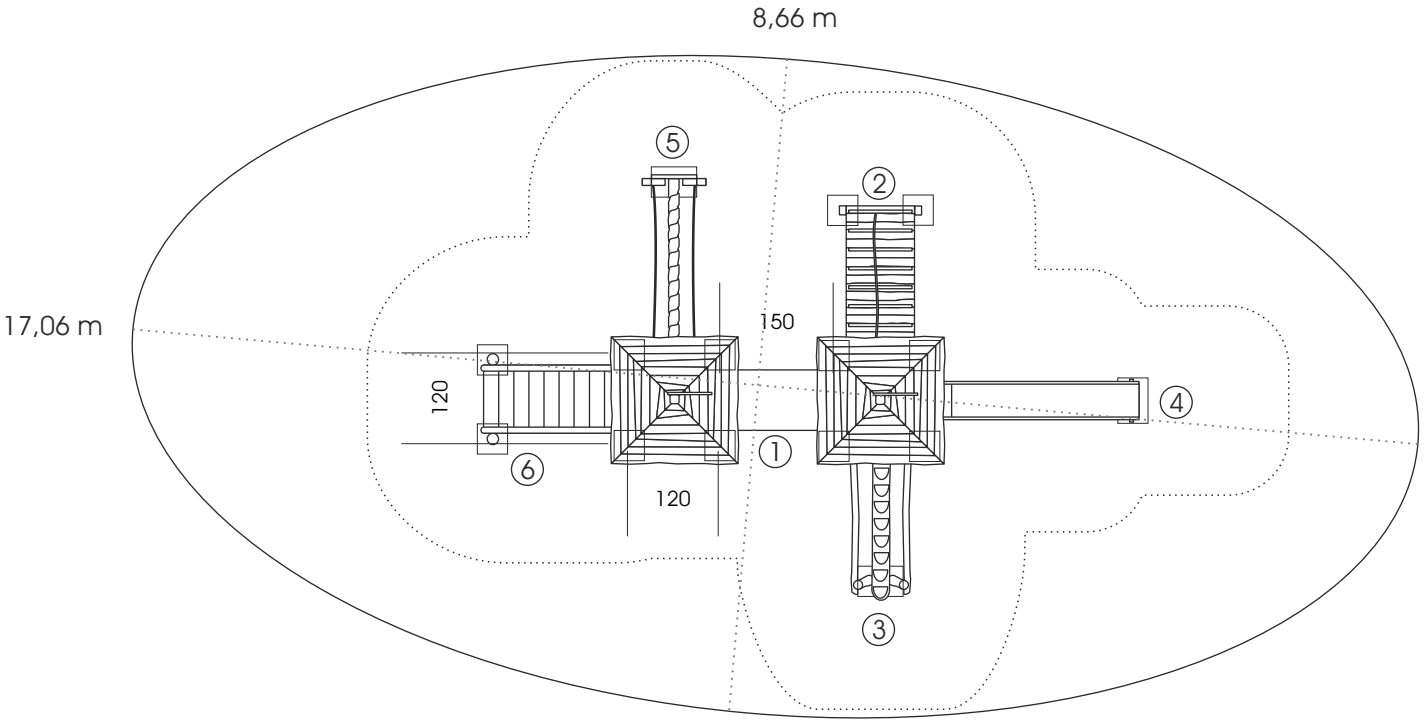
8,66 m
17,06 m
150
120
120
1
2
3
4
5
6

Werken bij Haagse bomen

Bomen in de stad zijn onmisbaar voor de groenbeleving, maar ook voor de gezondheid, natuur en het milieu. Het belang van bomen is bij de meeste mensen wel bekend. Maar een stedelijke omgeving verandert vaak. Er wordt veelvuldig gewerkt aan en in de openbare ruimte. Aangezien we bomen bijna overal op straat tegenkomen, is het goed om te weten wat wel en niet kan bij bomen als er gewerkt wordt. De gevolgen van schades aan bomen zijn immers vaak pas jaren later te zien en worden vaak veroorzaakt door onwetendheid.



Voorkom teleurstellingen en spaar bomen!



Schades aan bomen in Den Haag worden berekend via het Rekenmodel Boomwaarde van de Nederlandse Vereniging van Taxateurs van Bomen. Schades worden verhaald op de veroorzaker.

Uitgave
Gemeente Den Haag
Augustus 2012

Illustraties
Jan Muns

Vormgeving
Teresa Jonkman (BNO)

Gemeente Den Haag

Werken bij Haagse bomen

Voorkom schade!





Voorkom graafschade

Binnen de kroonprojectie (breedte van de boomkroon rondom) mogen in principe geen graafwerkzaamheden worden uitgevoerd. Mocht dit toch nodig zijn, dan is vooraf overleg noodzakelijk met de groenbeheerder.
De afstand tussen de stam en de werkzaamheden moet altijd minimaal vijf maal de stamdoorsnede zijn.



Voorkom verdichting en vervuiling

Er mag geen opslag of transport met zwaar materieel plaats vinden onder de kroonprojectie. Mocht dit onvermijdelijk zijn dan moet, na overleg met de groenbeheerder, vooraf een drukverdelende laag worden aangebracht.
Het lozen van afvalwater onder de kroonprojectie is ten strengste verboden!

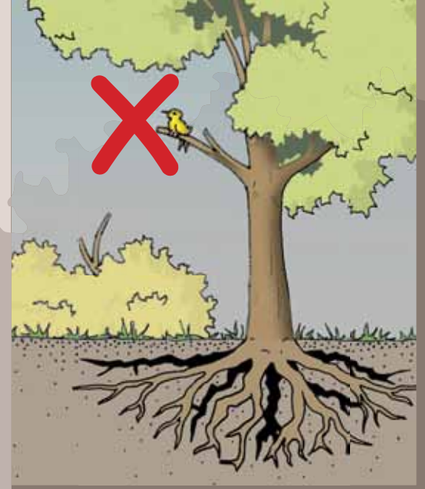

Voorkom kroonschade

Als schade aan de boomkroon niet te voorkomen is bij de uitvoering van een project, moet de boom preventief gesnoeid worden. Er mag alleen gesnoeid worden na goedkeuring van de groenbeheerder en alleen door een vakbekwame boomverzorger.

Twijfelt u bij voorgenomen werkzaamheden? Neem dan contact op met de groenbeheerder van het stadsdeel waarin u wilt gaan werken via het Gemeentelijk Contactcentrum, telefoon 14070.

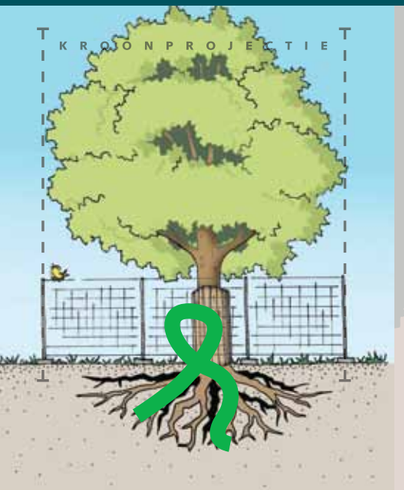

Voorkom stamschade

Stamschade bij bomen is eenvoudig te voorkomen door vóór de uitvoering van de werkzaamheden bouwhekken te plaatsen.
De kroonprojectie is de positie van de hekken. Mocht hier onvoldoende werkruimte voor zijn, dan is vooraf overleg noodzakelijk met de groenbeheerder. Minimaal beschermingsplanken aanbrengen rond de stam.



Voorkom veranderingen in grondwaterspiegel

Als er gebronneerd moet worden in het groeiseizoen, moeten op aanwijzing van de gemeente peilbuizen en/of vochtblokjes worden aangebracht. De gegevens met betrekking tot de grondwaterstand c.q. de vochtblokjes moeten wekelijks, schriftelijk, worden verstrekt. Op aanwijzing van de gemeente moeten de bomen, zo nodig, van water worden voorzien. Hiervoor mag geen water uit de bronnering worden gebruikt.



Voorkom wijzigingen maaiveldniveau

Grond afgraven of ophogen bij bomen is niet toegestaan. In beide gevallen leidt dit tot wortelschade. Bij afgraven worden de wortels direct beschadigd. Bij ophogen worden de wortels later beschadigd doordat er minder zuurstof bij de wortels kan komen. Ook het (tijdelijk) aanbrengen van grond tegen de stam is verboden. Dit is zeer slecht voor de boom omdat hierdoor de bast wegrot.