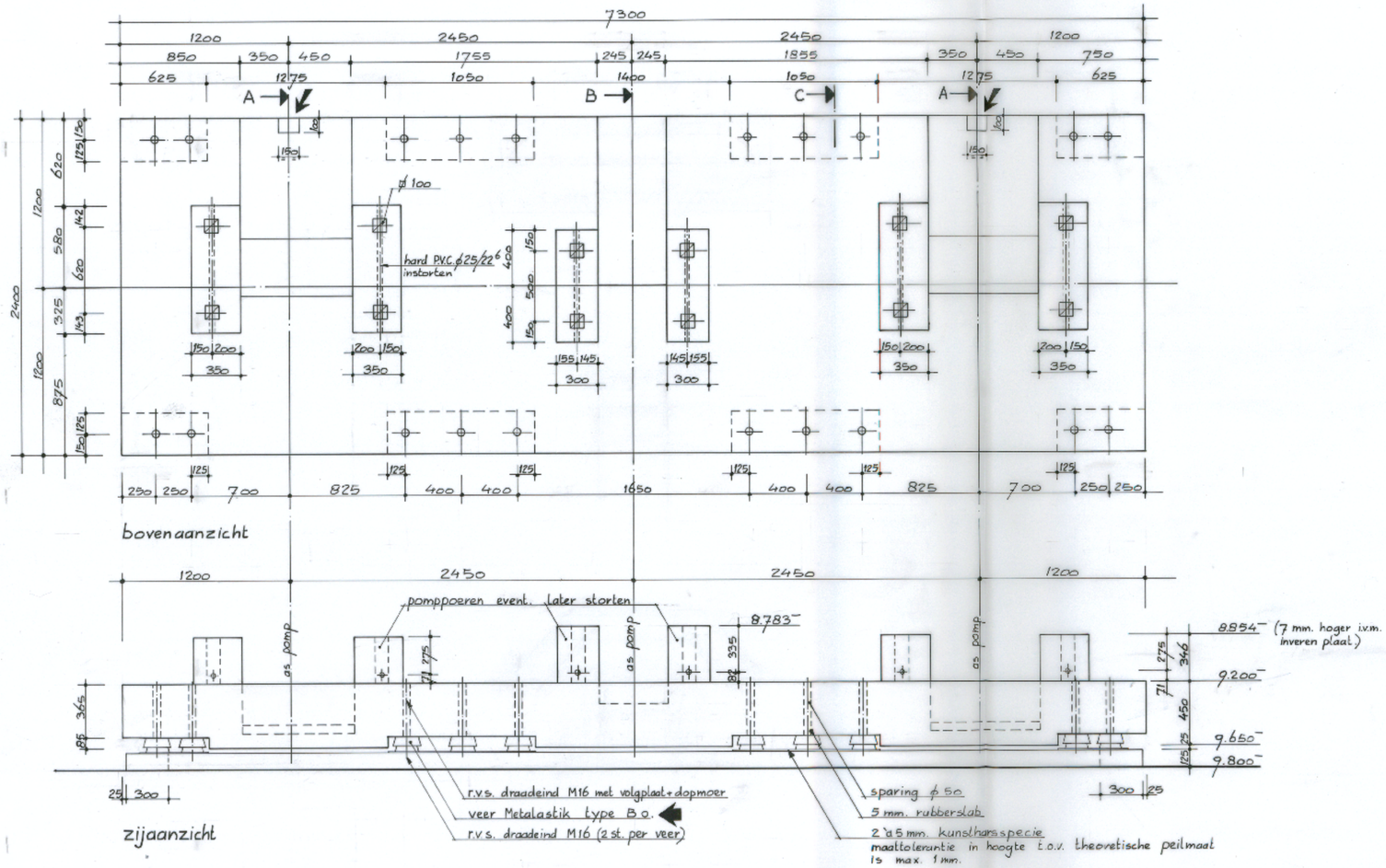

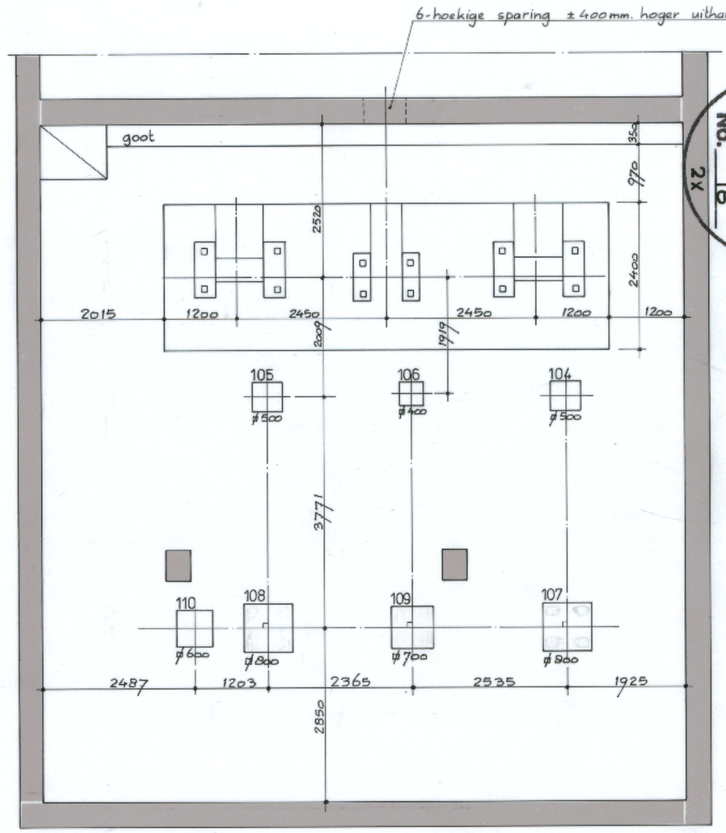

plattegrond pompenkelder 1:50 N.B. let op maatvoering poeren.

TEK. ARCHIEF
GEM. WERKEN R'DAM
PORT. 806
No. 16
2x

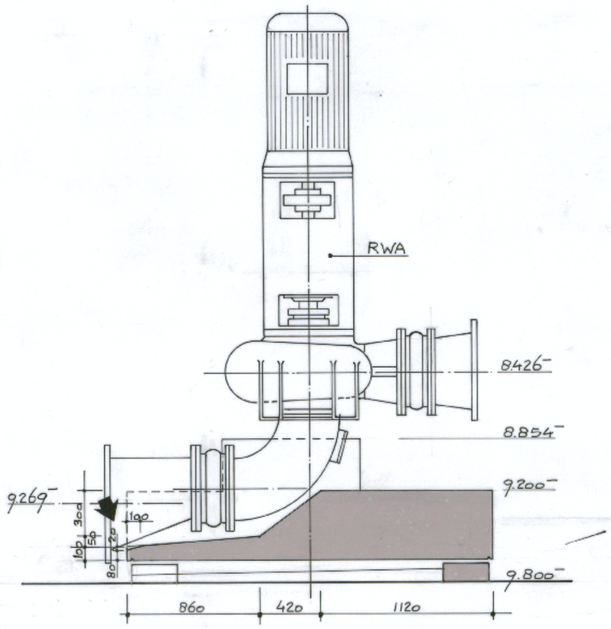

dsn. A

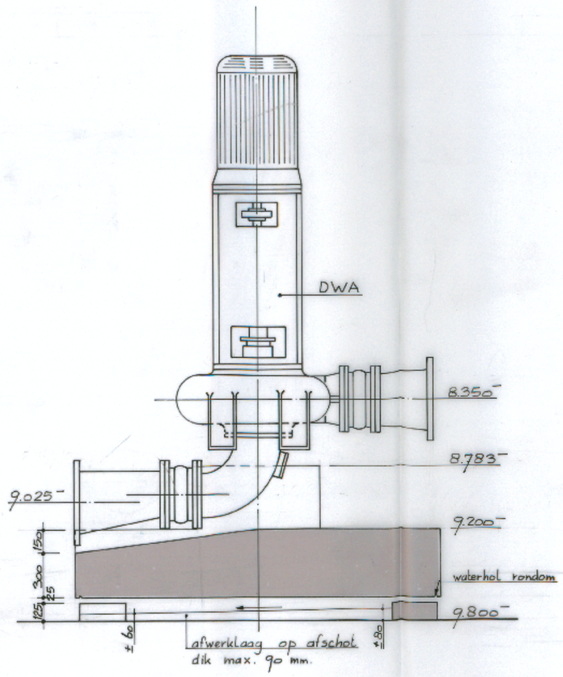

dsn. B

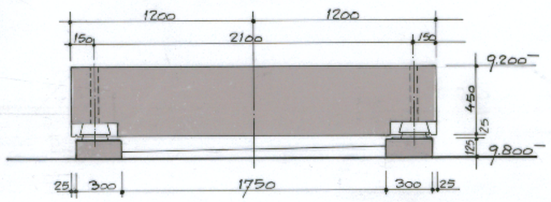

dsn. C

maten in millimeters, peilmaten in meters t.o.v. N.A.P.
maattoleranties voor de veerinkassingen: in hoogte 1 mm, horizontaal 3 mm.
plaatsing veren: langsas haaks op as plaat.
voor wapening zie tek. GB 16.
voor poeren zie tek. GB 13a

e		
d		
c	24-7-86	type + plaatsingsrichting veren.
b	15-7-86	extra inkassing dsn. A.
a	13-6-'86	div. aanvullingen
datum		wijziging

REVISIE

gemeentewerken rotterdam

GEMAAL 13 MOLENPLEIN	3 ingenieursburo utiliteitsbouw
AFGEVEERDE POMPFUNDATIE	bestek 1-009-85
	formaat A 1
BEKISTING	schaal 1:20 1:50
	datum 23-5-'86

getekend	constr.	chef voorber.	chef L.03	werknummer	tekeningnummer
P. Boer	P. 15/7/86				WERK TEK GB 15 c