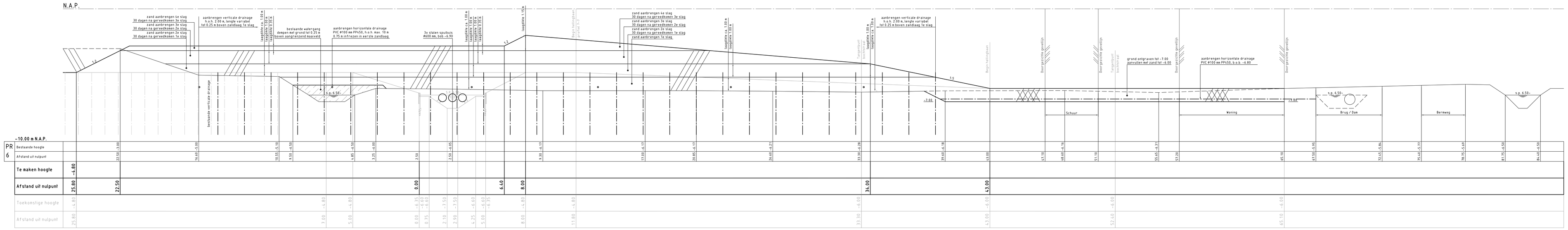

PROFIEL 6-6
SCHAAL 1:100

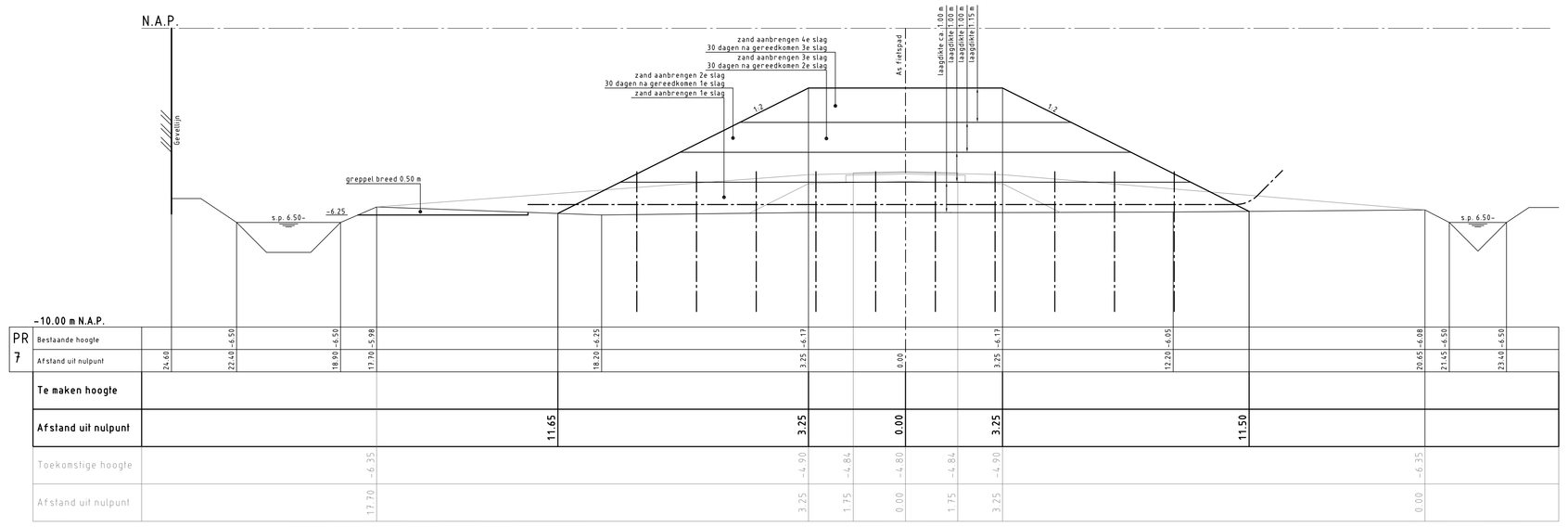

PROFIEL 7-7
SCHAAL 1:100

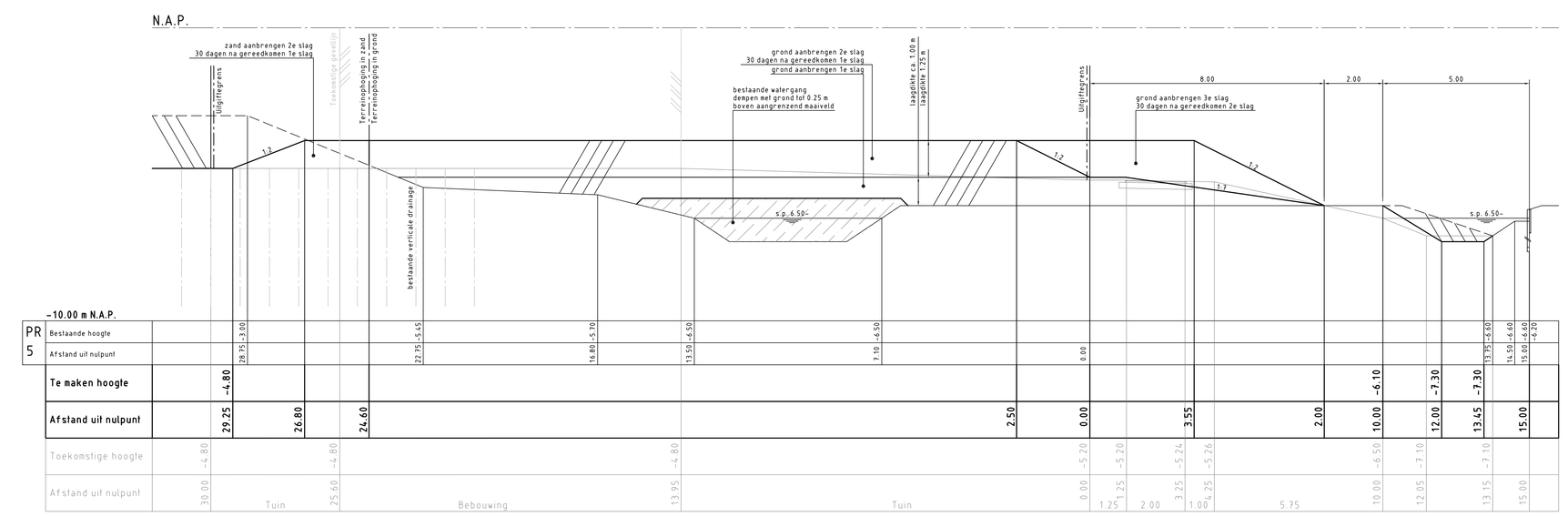

PROFIEL 5-5
SCHAAL 1:100

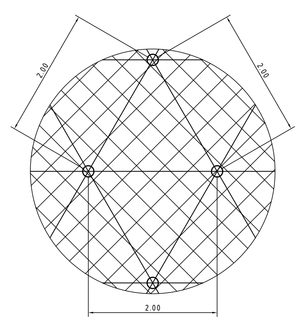

DETAIL STRAMIEN
VERTICALE DRAINAGE
SCHAAL 1:50

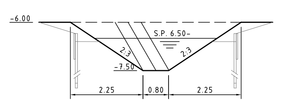

PROFIEL TIJDELIJKE
WATERGANG T.H.V. PR 6-6
SCHAAL 1:100

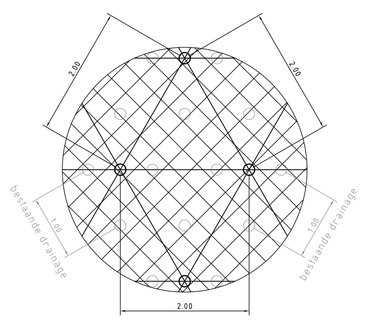

DETAIL STRAMIEN
VERTICALE DRAINAGE
SCHAAL 1:50

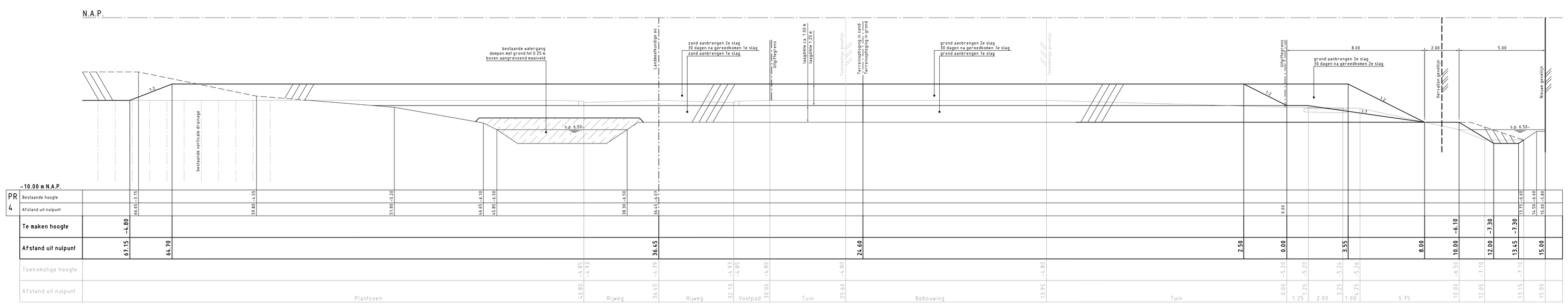

PROFIEL 4-4
SCHAAL 1:100

OVERZICHT NESSELANDE

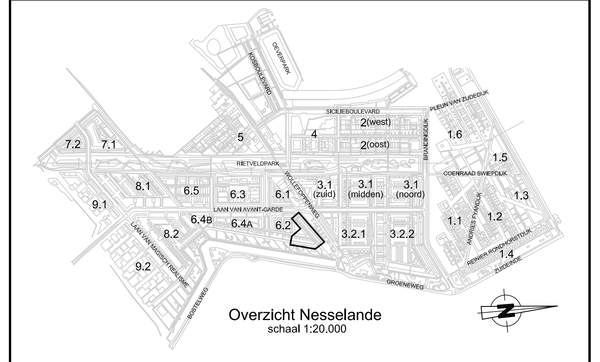

VERKLARING

- bestaande toestand
- best. toestand, die vervalt
- te maken toestand
- toekomstige toestand
- bestaand gebouw
- best. gebouw dat vervalt
- overbouwing
- nieuw gebouw (geplandt)
- as, of meetlijn met meetpunt
- bebeurk/haag
- uitgiftegrens
- vastgestelde hoogte
- tijdelijke hoogte
- gemeentegrens
- werkgrens
- taxeringsgrens
- water
- gras
- beplanting
- bestaande boom
- toekomstige boom
- te verwijderen boom
- talud
- bestaande bescheiding
- nieuwe bescheiding
- bestaande waterkering
- best waterkering,die vervalt
- nieuwe waterkering
- tijdelijke waterkering
- leidingstraat
- spaarkast RET/spaarkast RET met ov
- paal voor signalisatie/richtmast
- verkeersbord bestaand/nieuw
- geleiderail
- keerwand/dijkwand
- peilbuis
- bouwrijp te maken terrein
- bestaande dr.ainering met dr.anpuit
- te leggen drainering met dr.anput
- verticale drainage (opgeroldt)
- verticale drainage (doorsneden)
- ophoging/aanvulling
- ontgraving/afgraving
- zakkuis
- geplande boring
- uitgevoerde boring
- geplande peilbuis
- aangebrachte peilbuis
- geplande sondering
- uitgevoerde sondering

SITUATIE

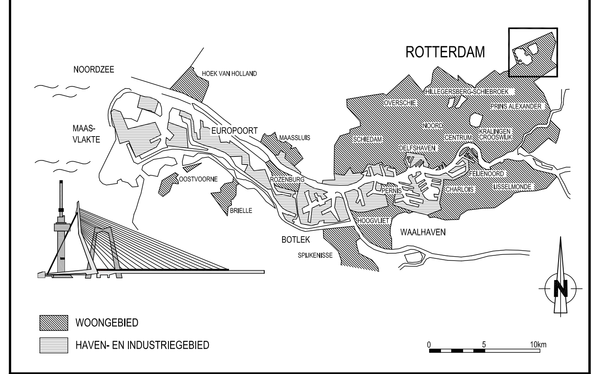

VERSIE

f	BESTEKTEKENING		
e			
d			
c			
b			
a	Eerste uitgave	L.L. van Doorn	06-02-2012

Vertal: Omschrijving | Tekenaar | Datum

Bestanderaam: 68-G-1510TM1514.DWG | Projectcode : KNL427V | Verwijding : IP TE-0903134 d.d. 14-10-2011

Gemeente Rotterdam
Gemeentewerken
Ingenieursbureau

Galvanistraat 15
Postbus 6633
3002 AP ROTTERDAM
Telefoon : 010 489 3540
Telefax : 010 489 7931

PRINS ALEXANDER

NESSELANDE
DEELGEBIED 6.2 FASE 4
GROOTGRONDVERZET
GRONDWERK
PROFIELEN 4, 5, 6 EN 7

Behoort bij: Bestek | Nummer: 1-010-12
Geografische ligging: Linie
Formaat: A0 | Blad: van
Schaal: 1:100 | Meter:
Gemaakt: L.L. van Doorn | Gecontroleerd: M.J.W. Blokland | Gekeurd/akkoord: J.T. van Veen
Datum: 06-02-2012 | Datum: 06-02-2012
Tekening-nr.: 68 - G - 1514 | a
Wijzigingsnummer | Datum | Wijziging | Datum

W:\SWR-STADSWORNESSELANDE\DEELGEBIED_BIGROOTGRONDVERZET_EHOORBELASTING DEELGEBIED 6.2 FASE 4\2_VOORBEREIDINGS_PROJECTEN\PATENTEKENINGEN