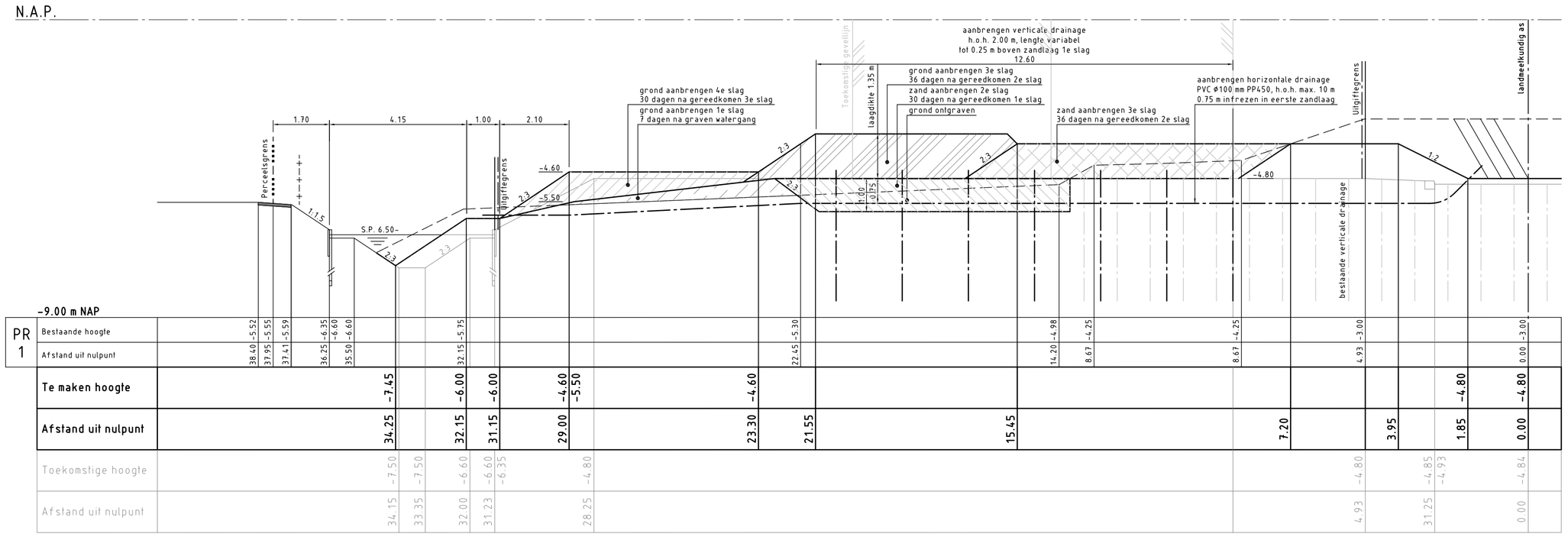

PROFIEL 1-1

SCHAAL 1:100

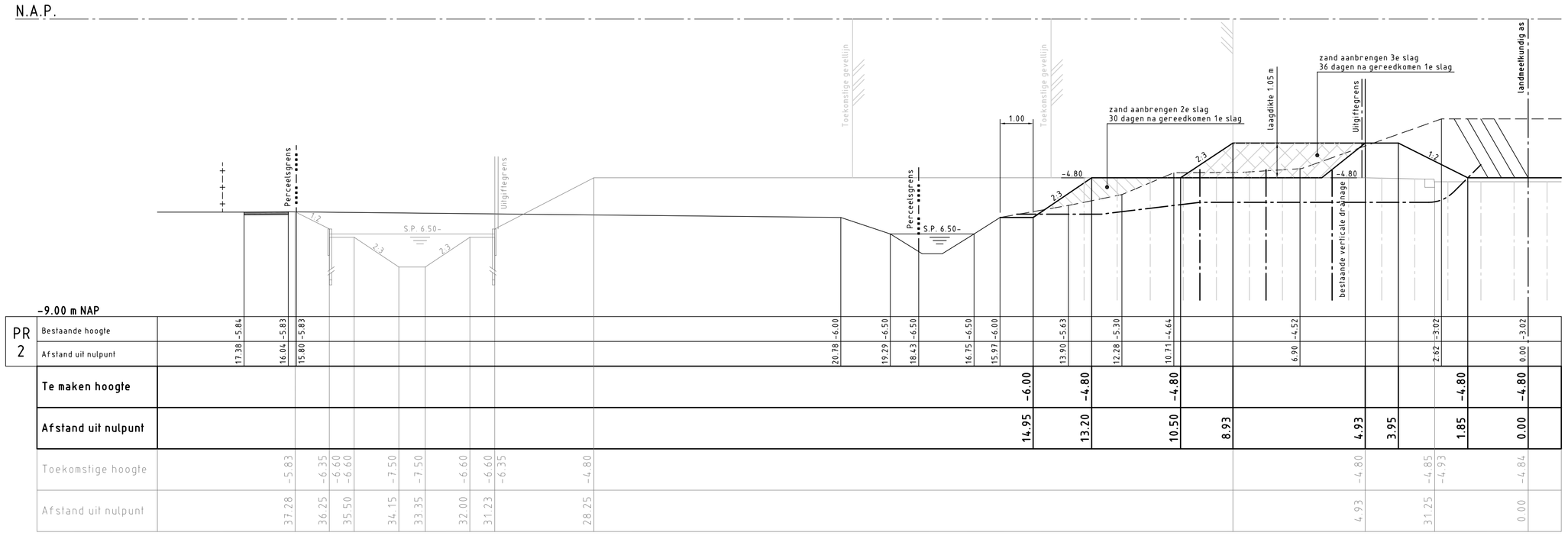

PROFIEL 2-2

SCHAAL 1:100

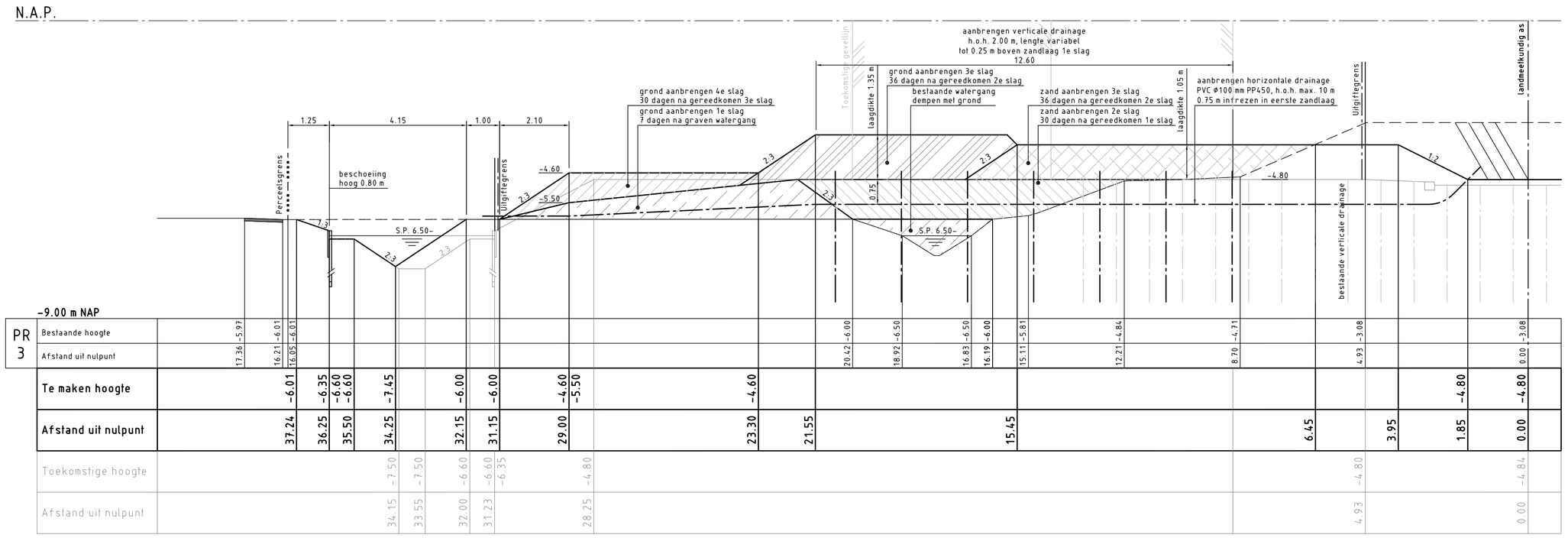

PROFIEL 3-3

SCHAAL 1:100

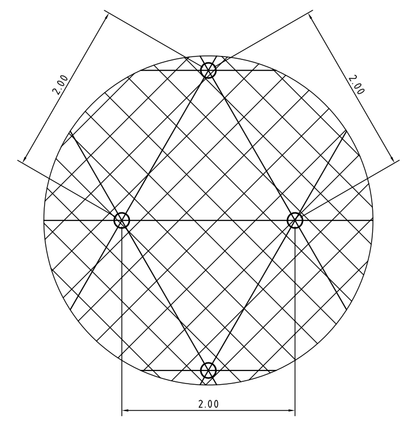

verticale drains h.o.h 2.00m

DETAIL STRAMIEN VERTICALE DRAINAGE

SCHAAL 1:50

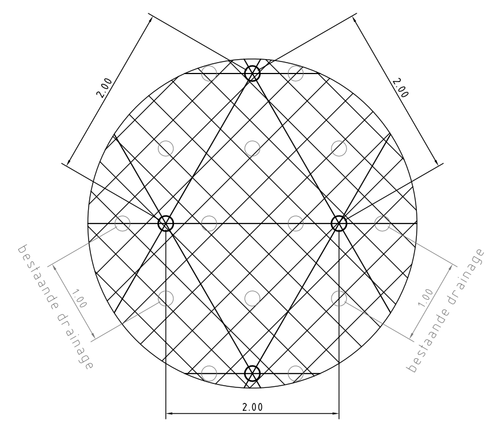

verticale drains h.o.h 2.00m

DETAIL STRAMIEN VERTICALE DRAINAGE

SCHAAL 1:50

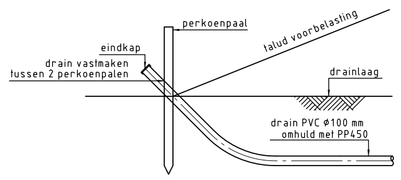

DETAIL DOORSPUITVOORZIENING

SCHAAL 1:50

OVERZICHT NESSELANDE

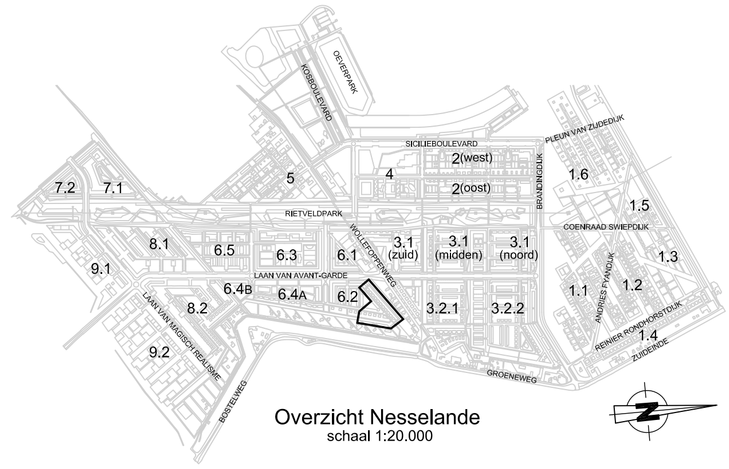

VERKLARING

- bestaande toestand
- best. toestand, die vervalt
- te maken toestand
- toekomstige toestand
- bestaand gebouw
- best. gebouw dat vervalt
- overbouwing
- nieuw gebouw (gepland)
- as, of meellijn met meetpunt
- hekwerk/haag
- uitgiftegrens
- vastgestelde hoogte
- hijdelijke hoogte
- gemeentegrens
- verkgrens
- faseringsgrens
- water
- gras
- beplanting
- bestaande boom
- toekomstige boom
- te verwijderen boom
- talud
- bestaande beschoeiing
- nieuwe beschoeiing
- bestaande waterkering
- best waterkering,die vervalt
- nieuwe waterkering
- tijdelijke waterkering
- leidingstrook
- spannast RET/spannast RET met ov
- paal voor signalisatie/lichtmast
- verkeersbord bestaand/nieuw
- geleiderail
- keerwand/damwand
- peilbuis
- bouwrijp te maken terrein
- bestaande drainering met drainput
- te leggen drainering met drainput
- verticale drainage (oppervlak)
- verticale drainage (doorsnede)
- ophoging/aanvulling
- ontgraving/afgraving
- zakbaak
- geplande boring
- uitgevoerde boring
- geplande peilbuis
- aangebrachte peilbuis
- geplande sondering
- uitgevoerde sondering

SITUATIE

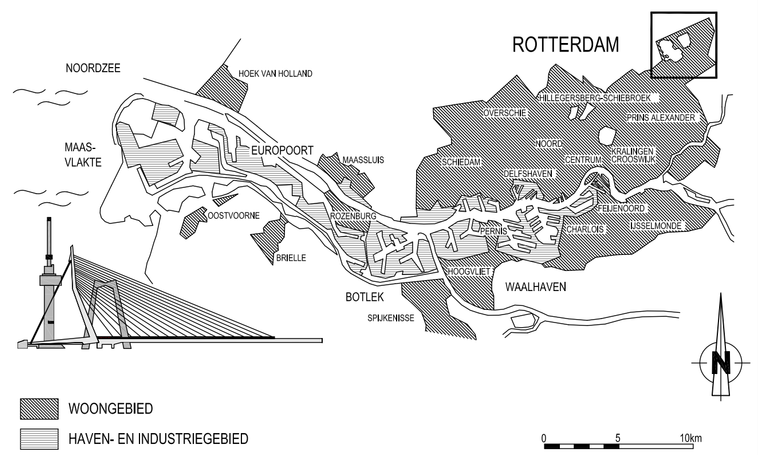

VERSIE

Versie	Omschrijving	Tekenaar	Datum
f	BESTEKTEKENING		
e			
d			
c			
b			
a	Eerste uitgave	L.L. van Doorn	06-02-2012

Bestandsnaam : 68-G-1510TM1514.DWG | Projectcode : KNL427V | Verwijzing : IP TE-09/00134 d.d. 14-10-2011

Gemeente Rotterdam
Gemeentewerken
Ingenieursbureau

Galvanistraat 15
Postbus 6633
3002 AP ROTTERDAM
Telefoon : 010 489 3540
Telefax : 010 489 7931

PRINS ALEXANDER

NESSELANDE

DEELGEBIED 6.2 FASE 4
GROOTGRONDVERZET
GRONDWERK
PROFIELEN 1, 2 EN 3

Behoort bij : Bestek | Nummer : 1-010-12
Geografische code :
Formaat : A0 | Blad van bladen
Schaal : 1:100

Getekend : L.L. van Doorn, Paraaf
Gecontroleerd : M.J.W. Blokland, 06-02-2012, Paraaf/Datum
Geautoriseerd : J.T. van Veen, 06-02-2012, Paraaf/Datum

Tekeningnr. : 68 - G - 1513 | Wijk/projectcode — Soort — Volgnr. | Ver. a

M:\GWR-STAD\NOORD\NESSELANDE\DEELGEBIED_6\GROOTGRONDVERZET_6\VOORBELASTING DEELGEBIED 6.2 FASE 4\2_VOORBEREIDING\3_PROJECTRESULTATEN\TEKENINGEN