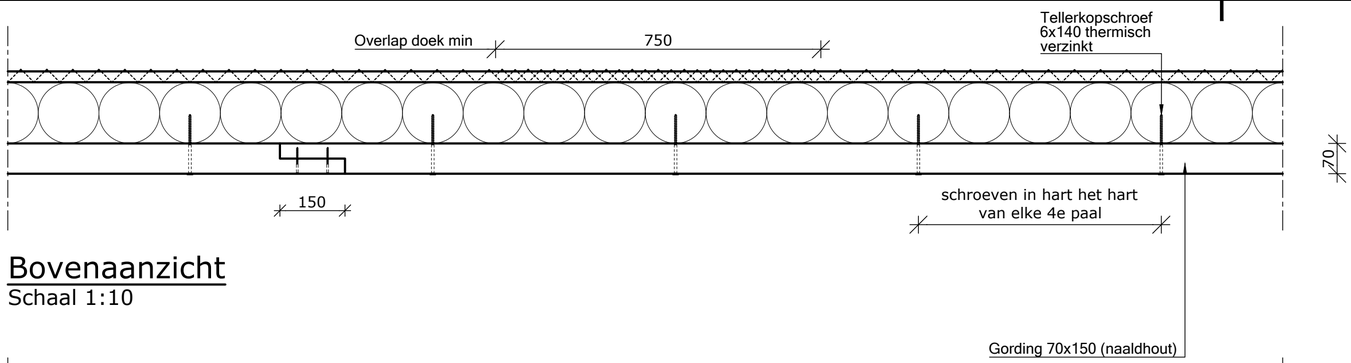

Bovenaanzicht
Schaal 1:10

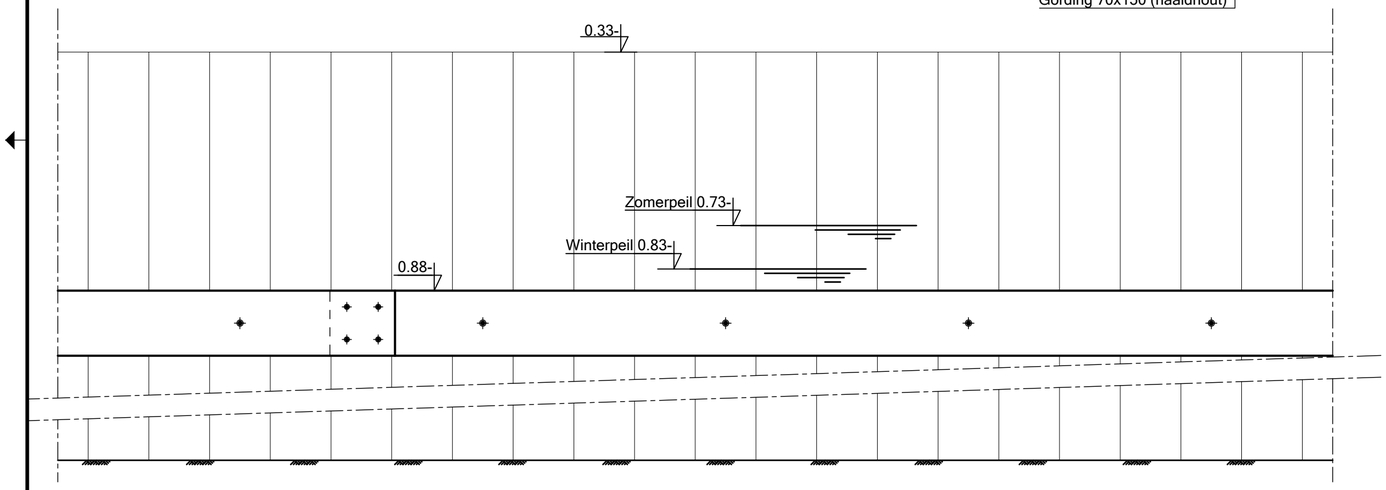

Vooraanzicht
Schaal 1:10

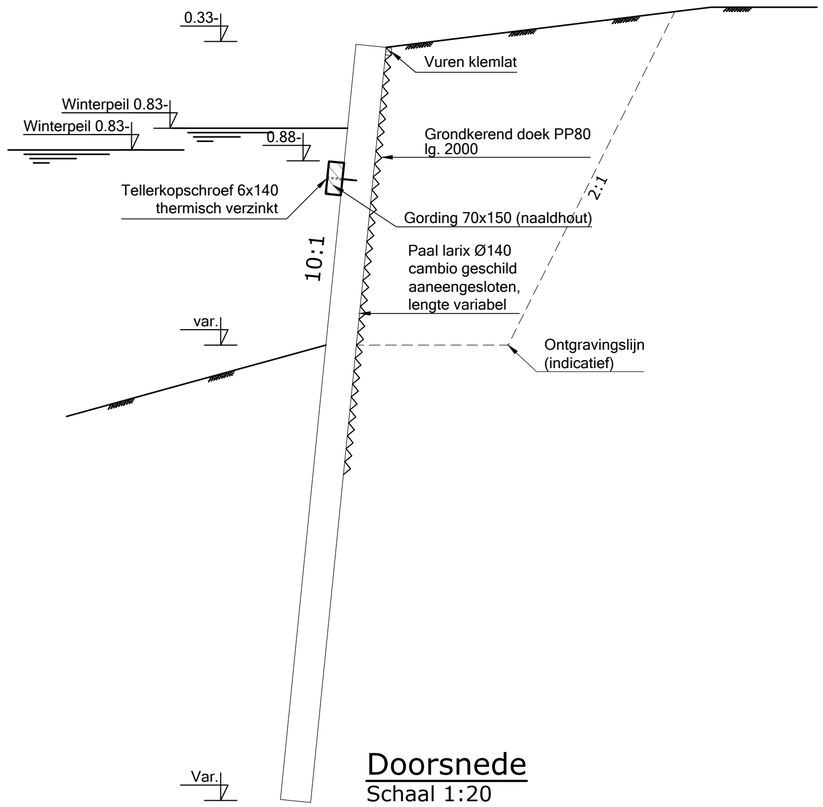

Doorsnede
Schaal 1:20

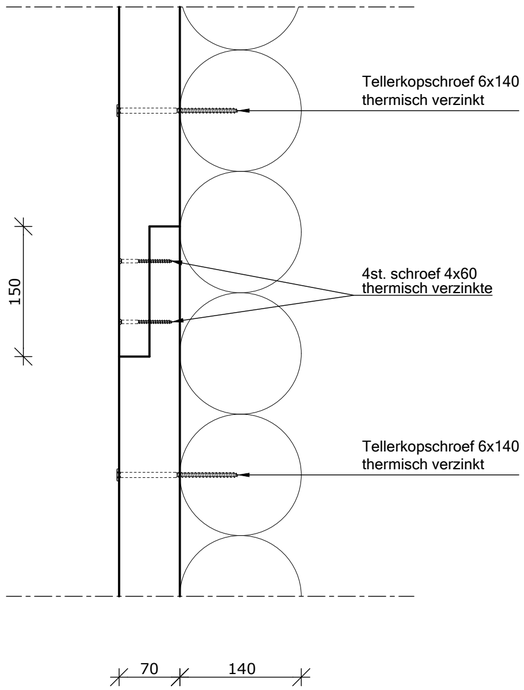

Detail liplas gording
Schaal 1:5

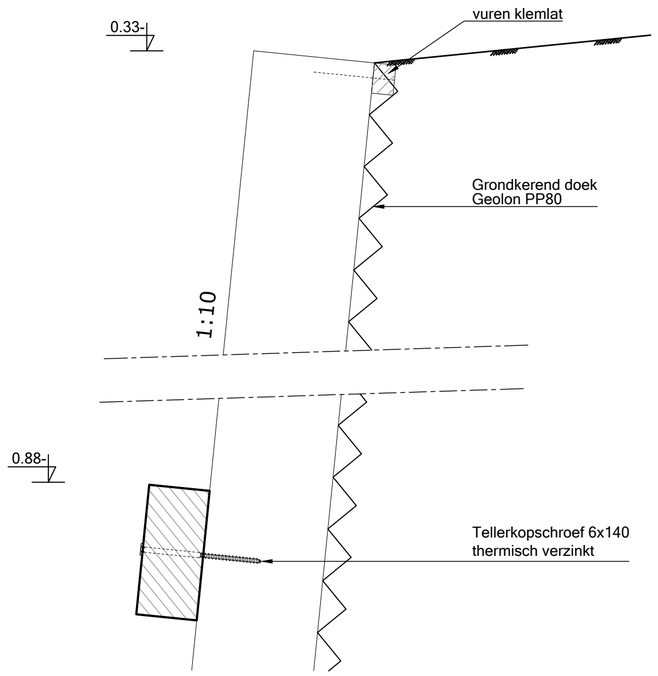

Detail gording
Schaal 1:5

- palen van naaldhout duurzaamheidsklasse III
- onderwatergording van naaldhout duurzaamheidsklasse III

Materiaalmaten in mm, tenzij anders vermeld
Peilmaten in meters t.o.v. N.A.P., tenzij anders vermeld
Diameters in mm, tenzij anders vermeld

Wijziging	Datum	Omschrijving	Acc.

Oeverbeschoeiing type 1A
palenrij met onder water gording

Typetekening

BLAD *T82a*
Schaal *1:20/10/5*
Formaat *A2*
Tekening-nummer *T82a-Oever-1A-T82a*

Getekend *01-07-2026 PRO*
Gectrl.-Exp *01-07-2026 DBR*
Status *Definitief*

Eenheid Wegen en Kanalen

provincie Overijssel

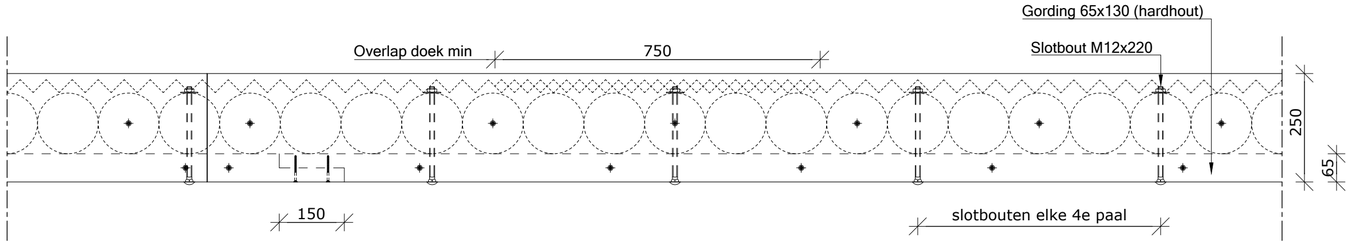

Bovenaanzicht
Schaal 1:10

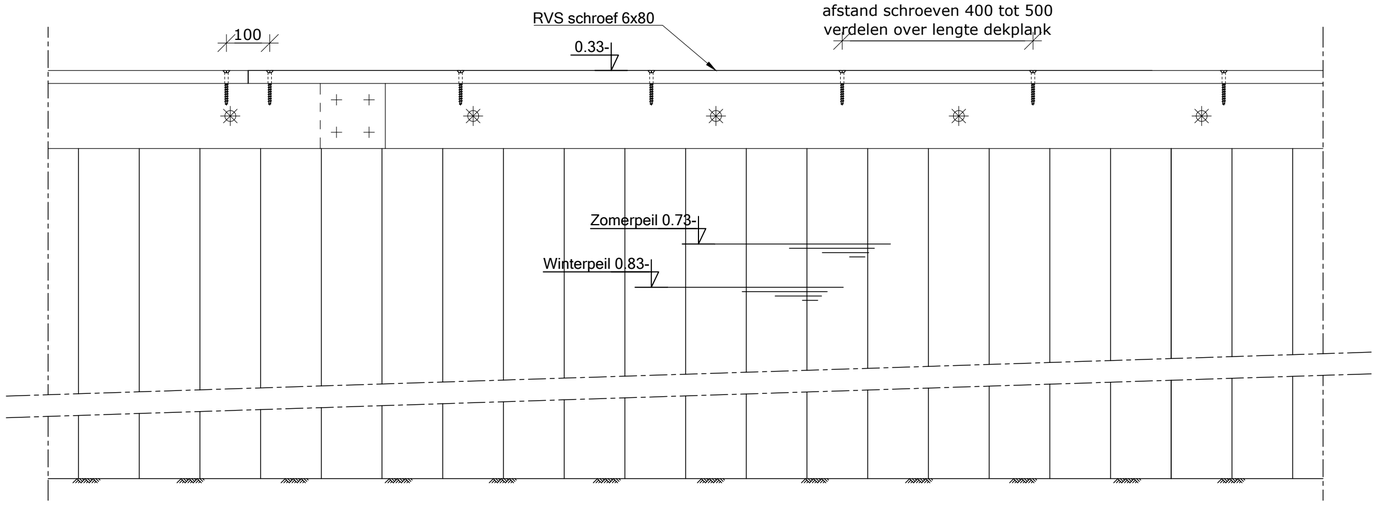

Vooraanzicht
Schaal 1:10

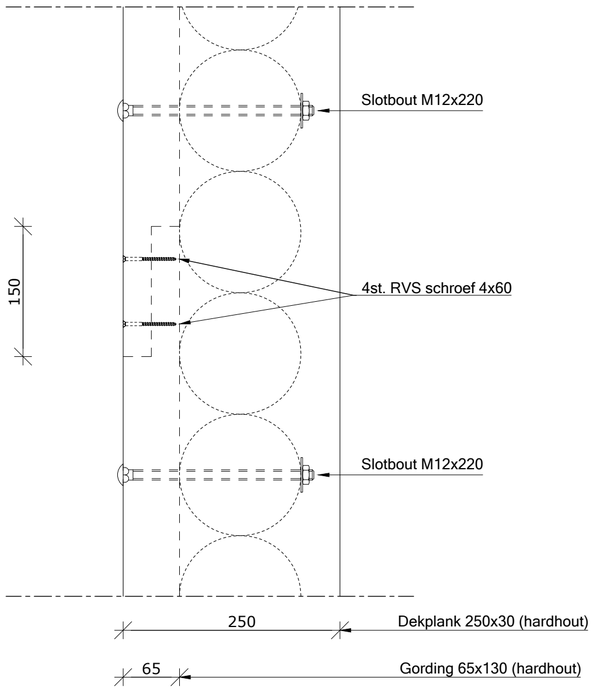

Liplas gording
Schaal 1:5

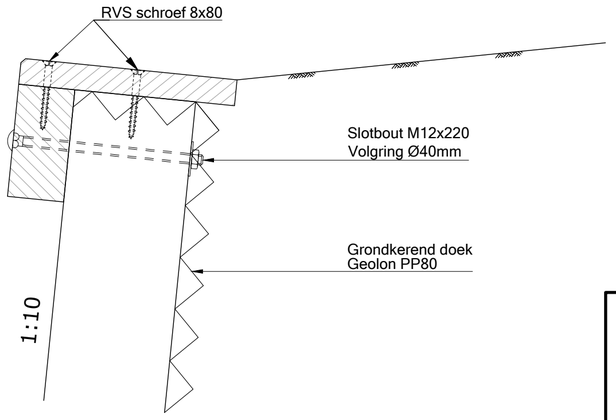

Detail gording
Schaal 1:5

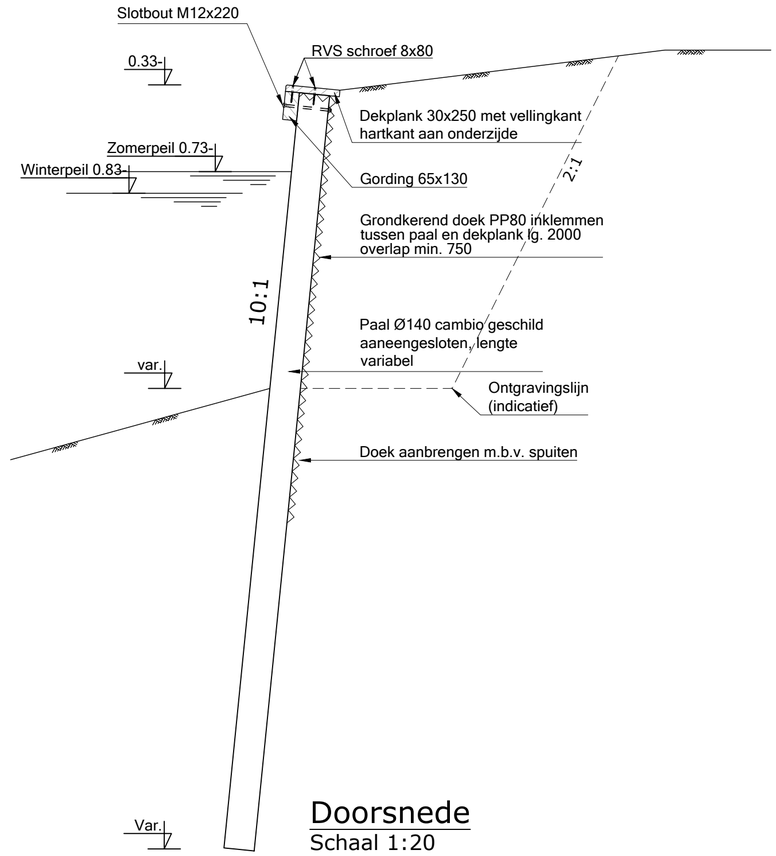

Doorsnede
Schaal 1:20

- palen van naaldhout duurzaamheidsklasse III
- dekplank en gording van hardhout duurzaamheidsklasse I

Materiaalmaten in mm, tenzij anders vermeld
Peilmaten in meters t.o.v. N.A.P., tenzij anders vermeld
Diameters in mm, tenzij anders vermeld

Wijziging	Datum	Omschrijving	Acc.

Oeverbeschoeiing type 1B
palenrij met gording

Typetekening

BLAD *T82b*
Schaal *1:20/10/5*
Formaat *A2*
Tekening-nummer *T82b-Oever-1B-T82b*

Getekend *01-07-2026 PRO*
Gectrl.-Exp *01-07-2026 DBR*
Status *Definitief*

Eenheid Wegen en Kanalen

provincie Overijssel

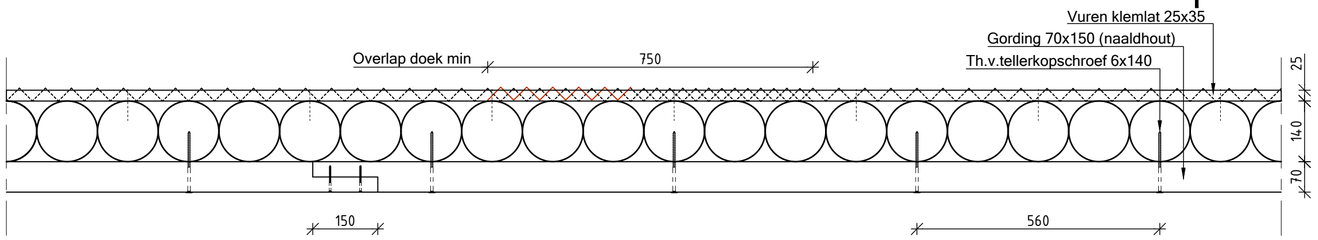

Bovenaanzicht
Schaal 1:10

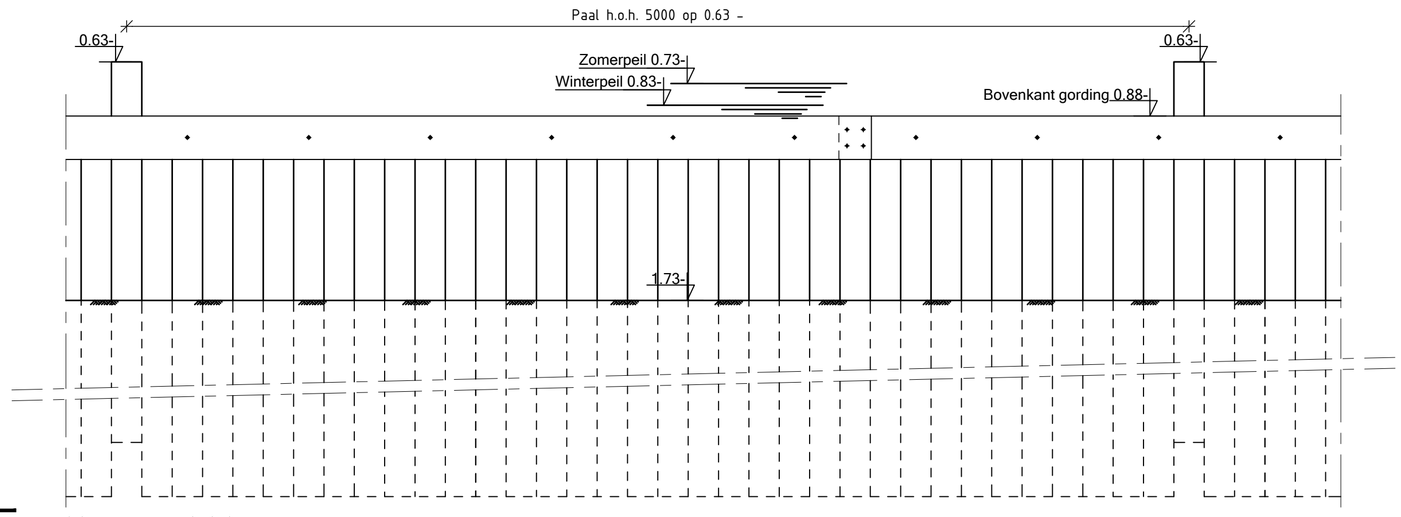

Vooraanzicht
Schaal 1:20

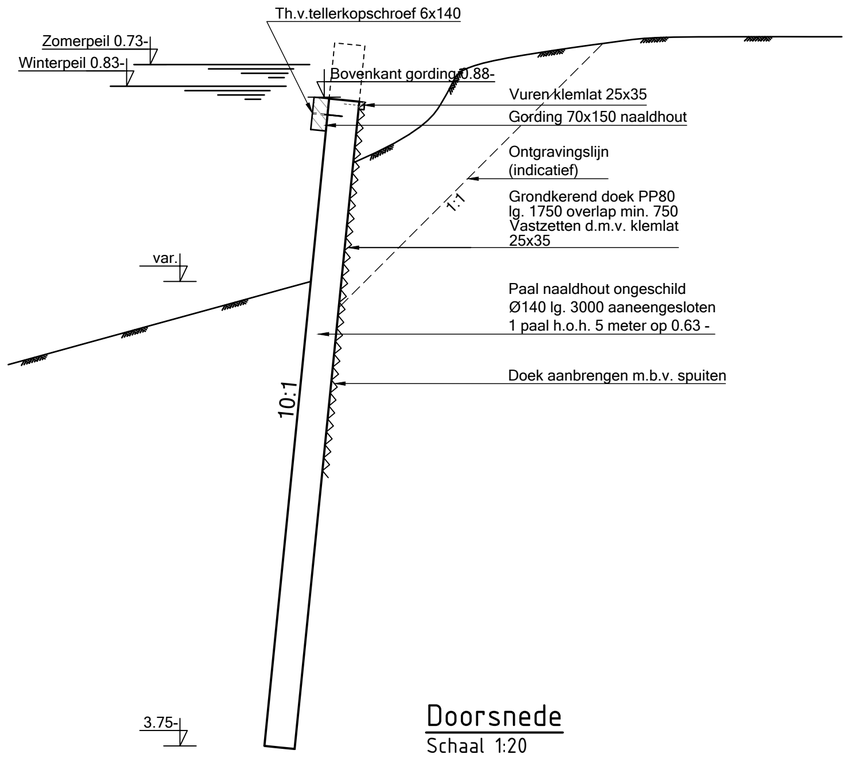

Doorsnede
Schaal 1:20

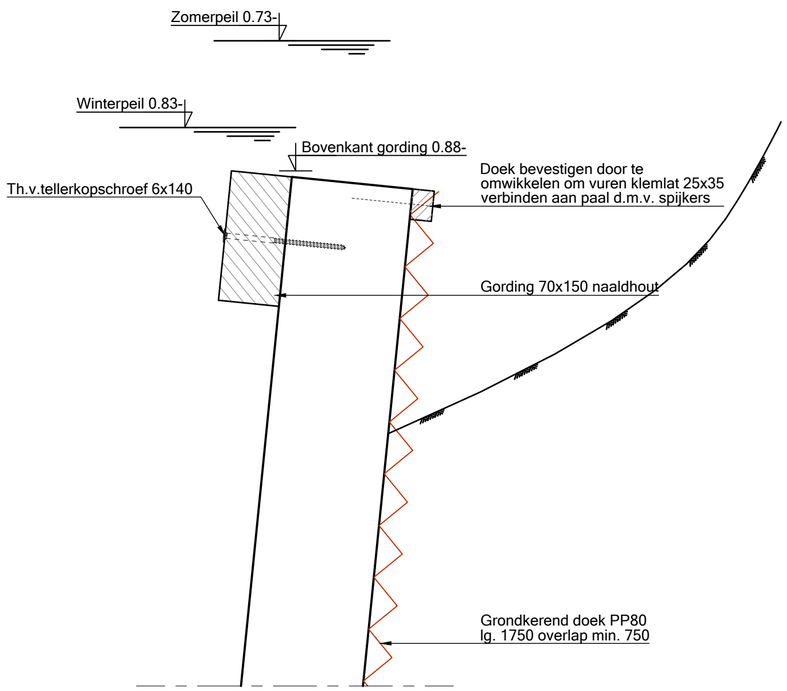

Detail gording
Schaal 1:5

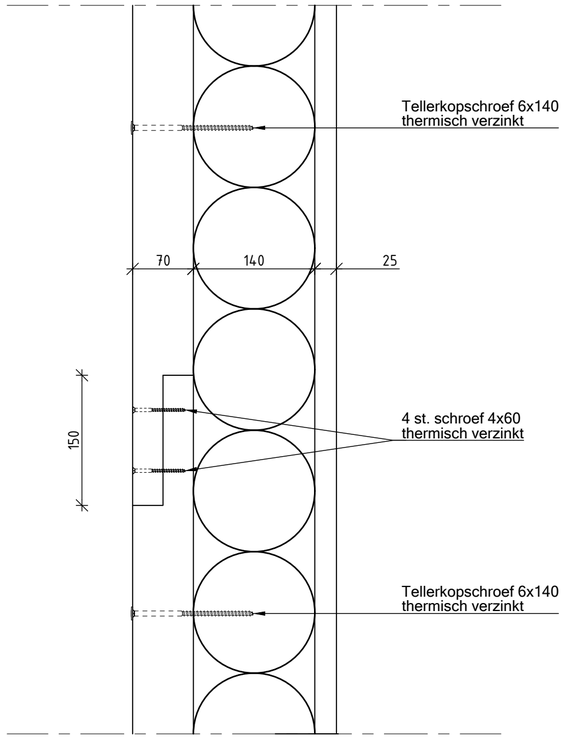

Detail liplas gording
Schaal 1:5

- elke 5.00m paal 100 mm boven water laten staan voor locatie aanduiding beschoeiing
- palen van naaldhout duurzaamheidsklasse III
- onderwatergording van naaldhout duurzaamheidsklasse III

Materiaalmaten in mm, tenzij anders vermeld
Peilmaten in meters t.o.v. N.A.P., tenzij anders vermeld
Diameters in mm, tenzij anders vermeld

Wijziging	Datum	Omschrijving	Acc.

Oeverbeschoeiing type 2
Natuurlijke oever
onder water beschoeiing
Typetekening

BLAD *T82c*
Schaal *1:20/10/5*
Formaat *A2*
Tekening-nummer *T82c-Oever-2-T82c*

Getekend *01-07-2026 PRO*
Gectrl.-Exp *01-07-2026 DBR*
Status *Definitief*

Eenheid Wegen en Kanalen

provincie overijssel

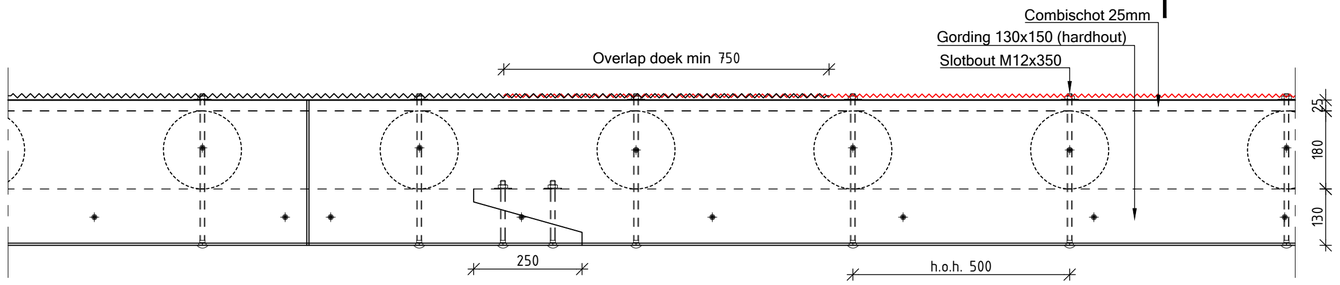

Bovenaanzicht
Schaal 1:10

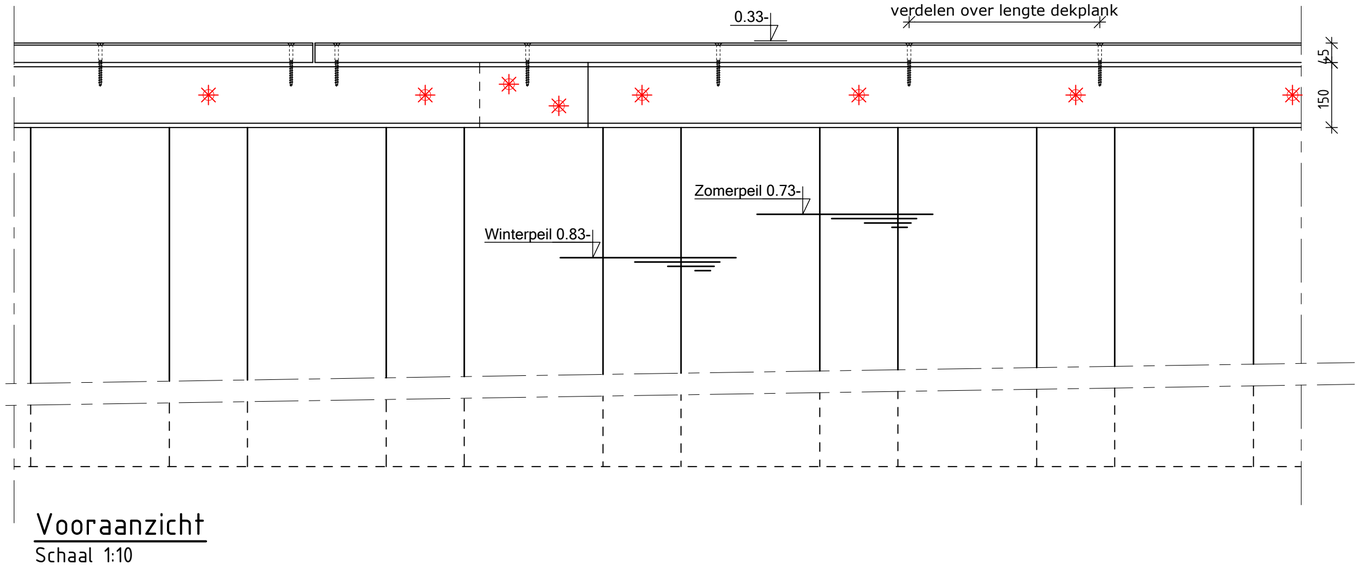

Vooraanzicht
Schaal 1:10

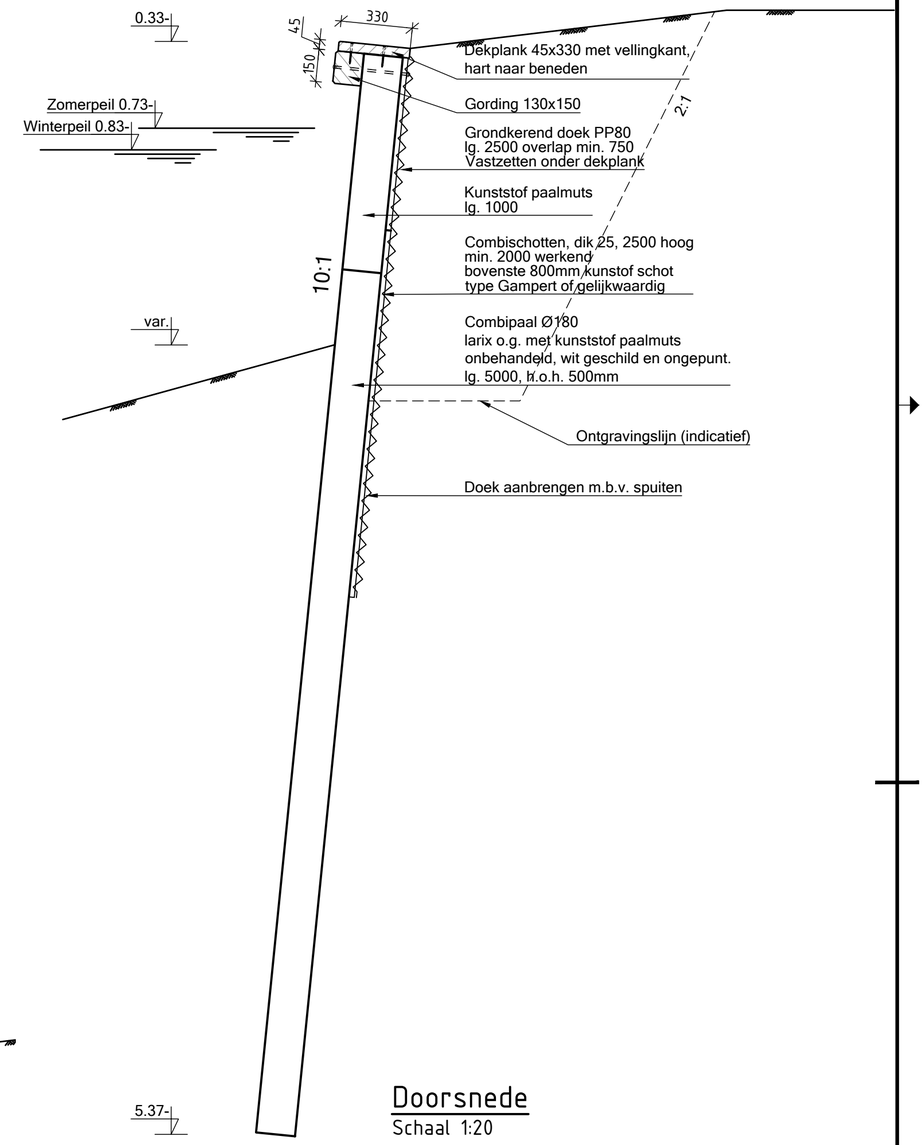

Doorsnede
Schaal 1:20

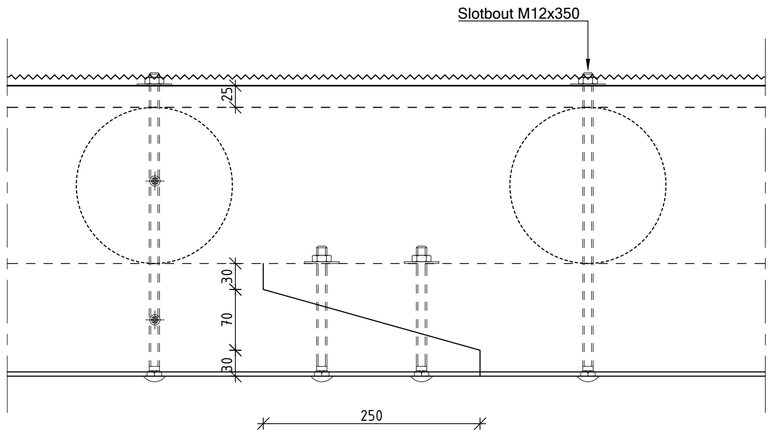

Detail liplas gording
Schaal 1:5

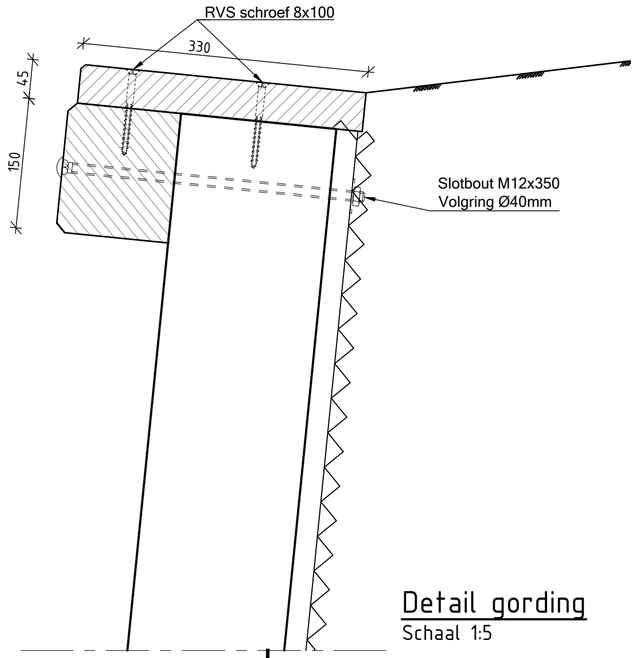

Detail gording
Schaal 1:5

- palen van naaldhout duurzaamheidsklasse III
- dekplank en gording van hardhout duurzaamheidsklasse I

Materiaalmaten in mm, tenzij anders vermeld
Peilmaten in meters t.o.v. N.A.P., tenzij anders vermeld
Diameters in mm, tenzij anders vermeld

Wijziging	Datum	Omschrijving	Acc.

Oeverbeschoeiing type 3
combischot met kunststof

Typetekening

BLAD *T82d*
Schaal *1:20/10/5*
Formaat *A2*
Tekening-nummer *T82d-Oever-3-T82d*

Getekend *01-07-2026 PRO*
Gectrl.-Exp *01-07-2026 DBR*
Status *Definitief*

Eenheid Wegen en Kanalen

provincie Overijssel

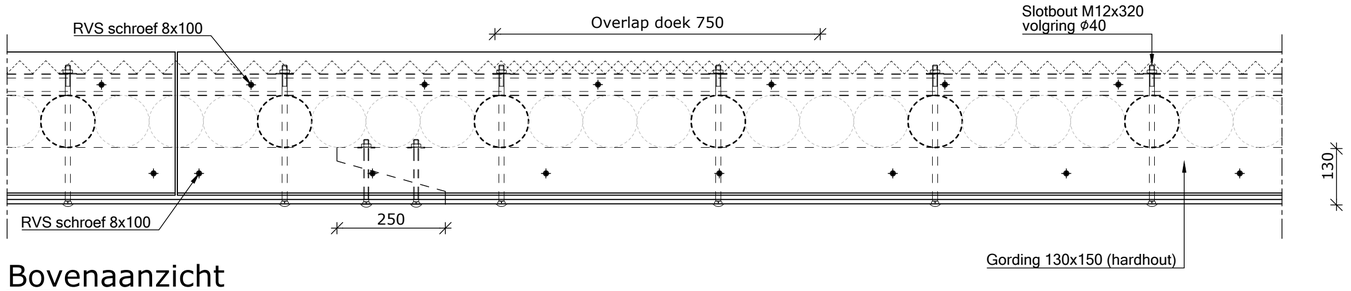

Bovenaanzicht
Schaal 1:10

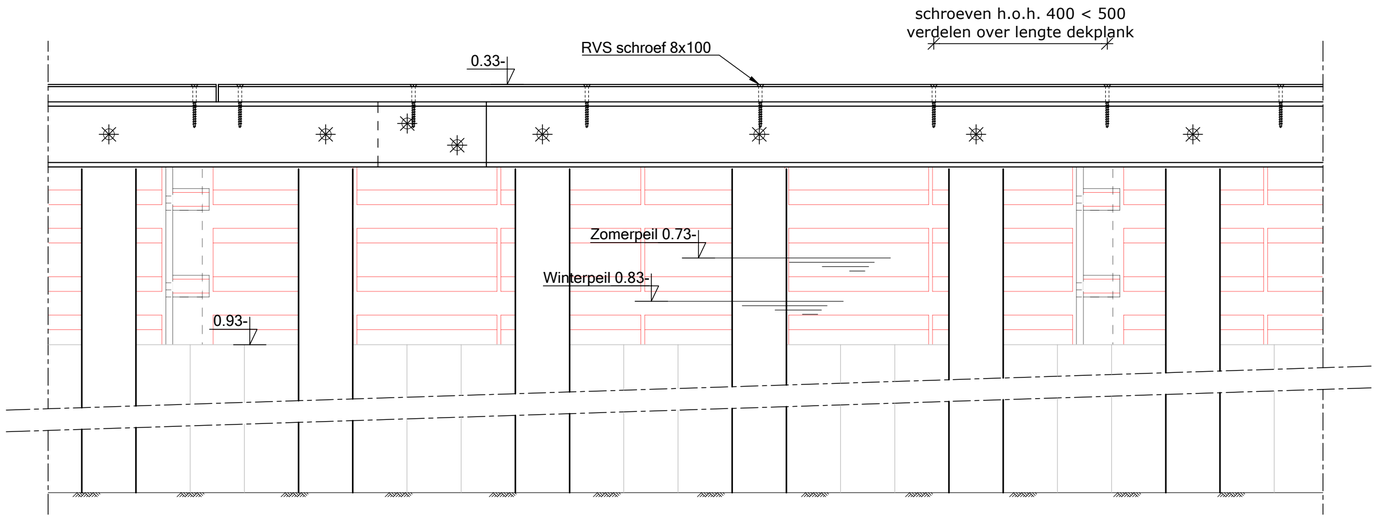

Vooraanzicht
Schaal 1:10

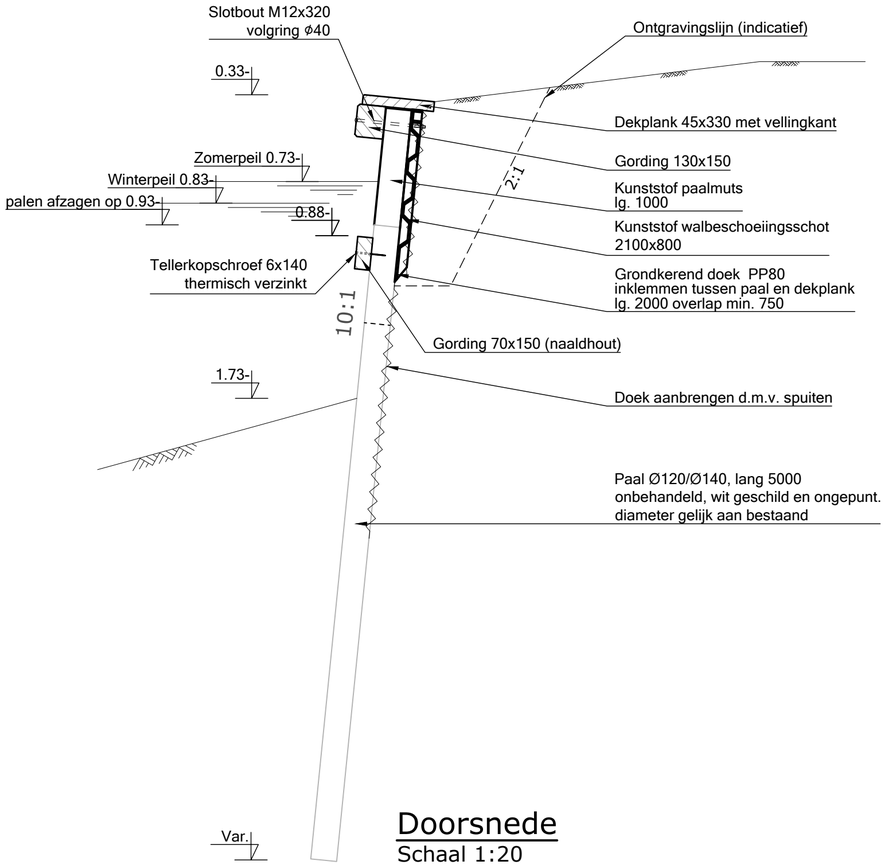

Doorsnede
Schaal 1:20

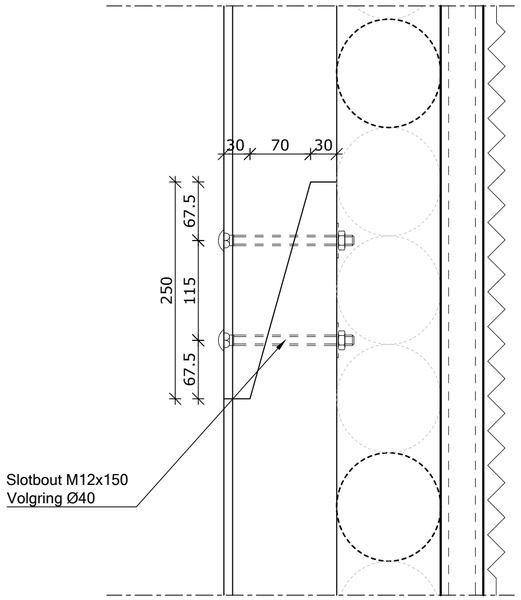

Liplas gording
Schaal 1:5

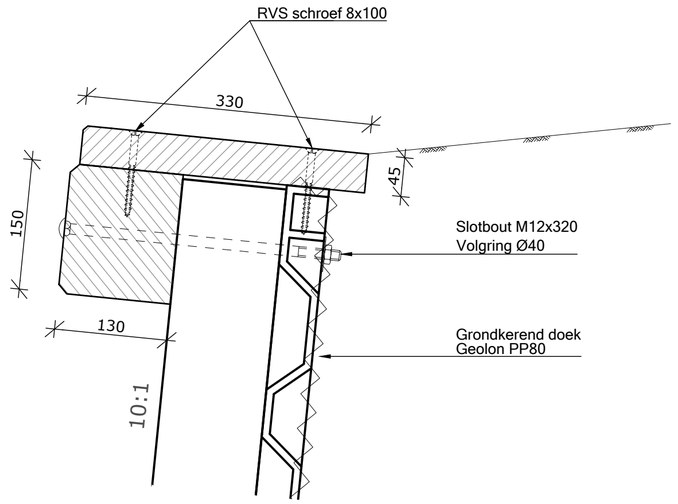

Detail gording
Schaal 1:5

- Bestaande dekplank en gording verwijderen.
- Grond achter beschoeiing ontgraven.
- elke 4e paal trekken.
- overgebleven palen afzagen op 0.93m - N.A.P. (100mm onder winterpeil)
- nieuwe paal (Ø 120/Ø140 met paalmuts) aanbrengen.
- kunststof schot (2100x800) aanbrengen.
- grondkerend doek (PP80 lg. 2000mm) aanbrengen met minimaal 750mm overlap.
- gording aanbrengen
- dekplank aanbrengen
- palen van naaldhout duurzaamheidsklasse III
- dekplank en gording van hardhout duurzaamheidsklasse I

Materiaalmaten in mm, tenzij anders vermeld
Peilmaten in meters t.o.v. N.A.P., tenzij anders vermeld
Diameters in mm, tenzij anders vermeld

Wijziging	Datum	Omschrijving	Acc.

Oeverbeschoeiing type 3A
palenrij met gording ombouwen
naar paal-kunststof schot
typetekening

BLAD *T82e*
Schaal *1:20/10/5*
Formaat *A2*
Tekening-nummer *T82e-Oever-3A-T82e*

Getekend *01-07-2026 PRO*
Gectrl.-Exp *01-07-2026 DBR*
Status *Definitief*

Eenheid Wegen en Kanalen

provincie Overijssel

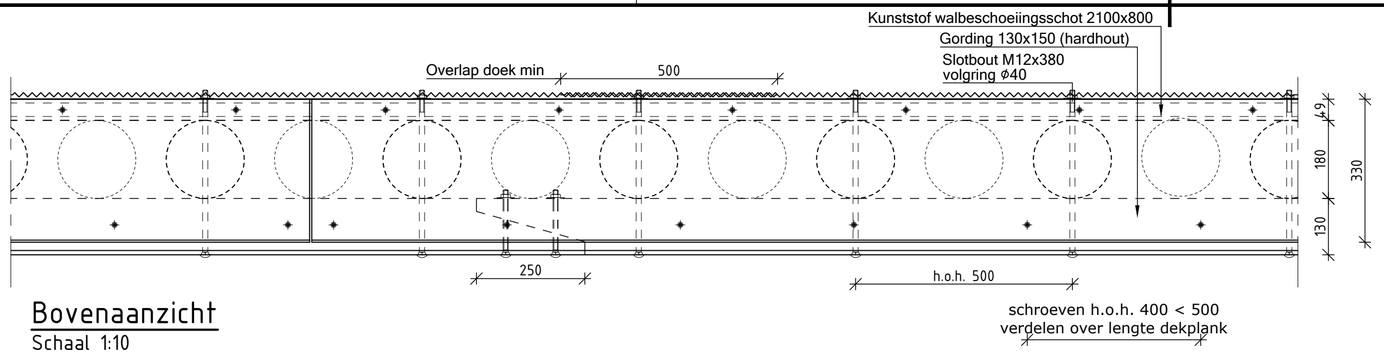

Bovenaanzicht
Schaal 1:10

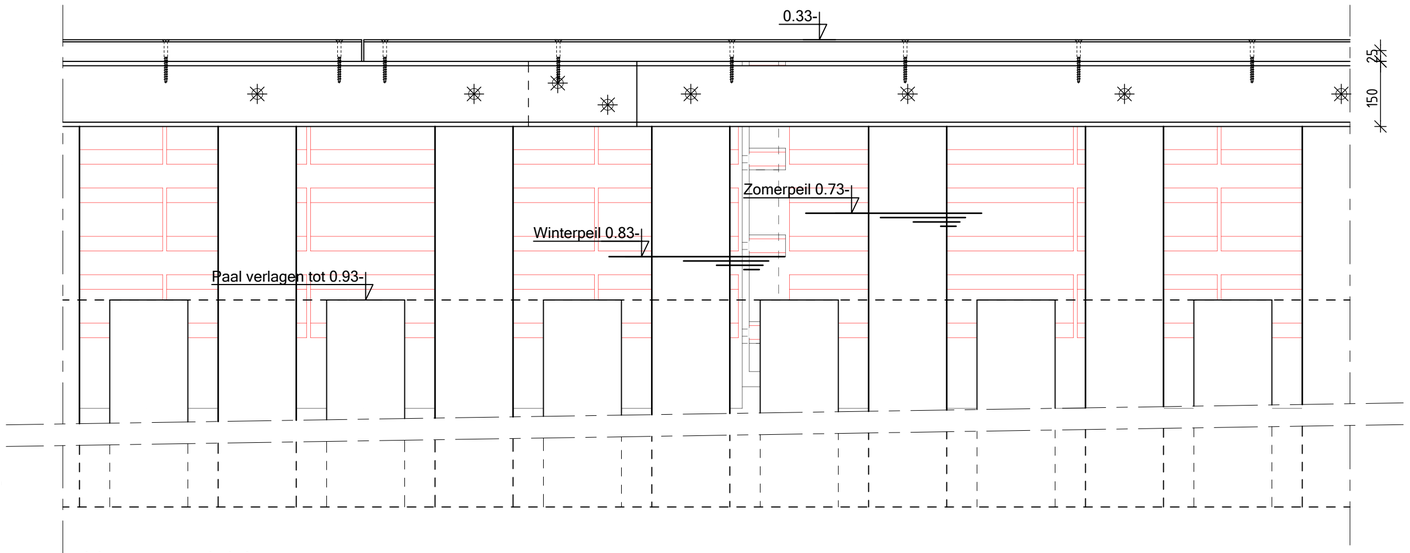

Vooraanzicht
Schaal 1:10

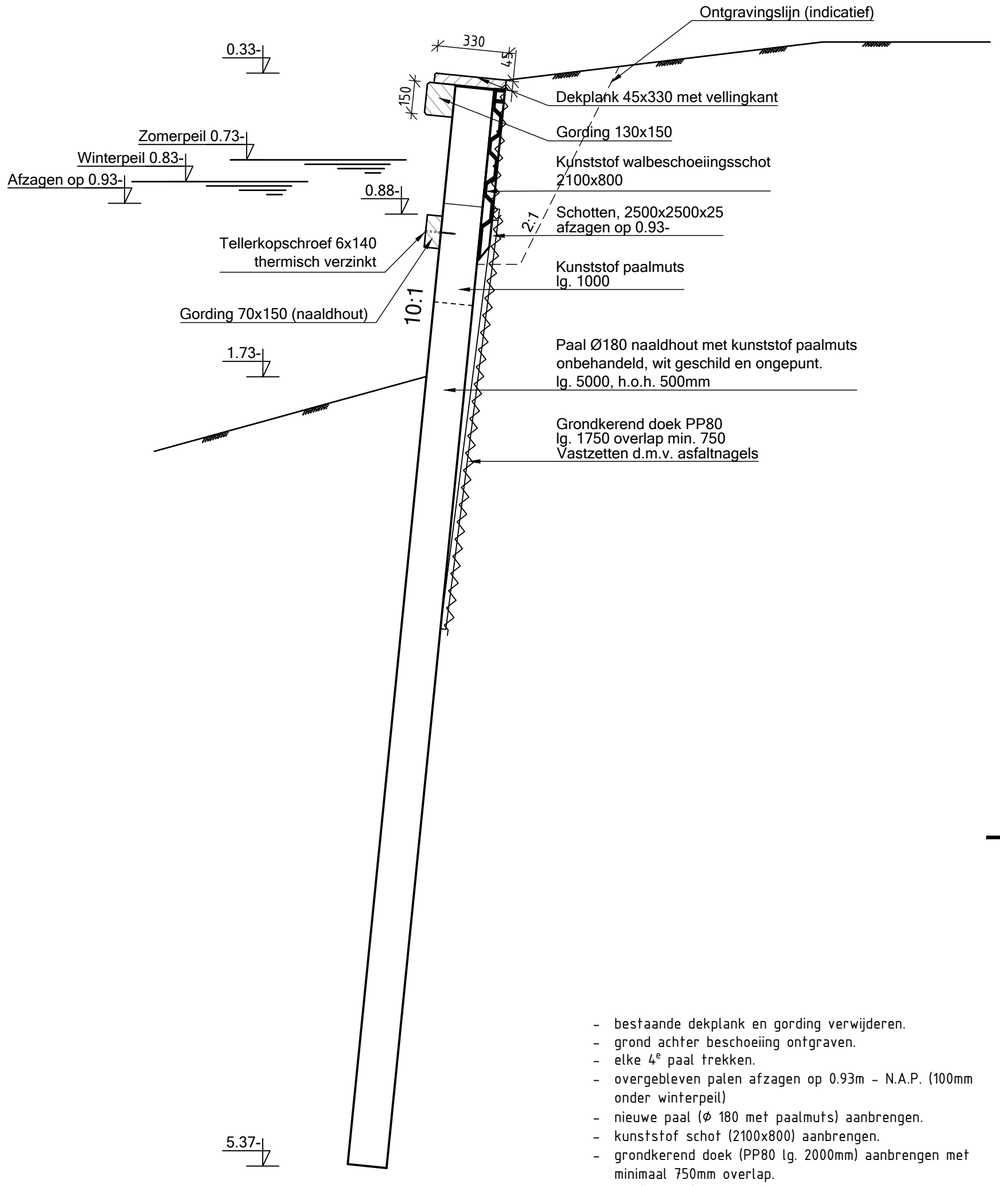

Doorsnede
Schaal 1:20

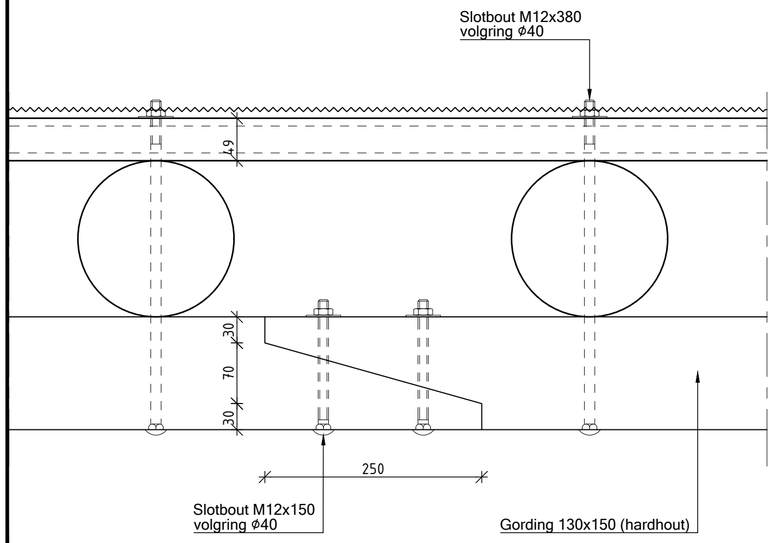

Detail liplas gording
Schaal 1:5

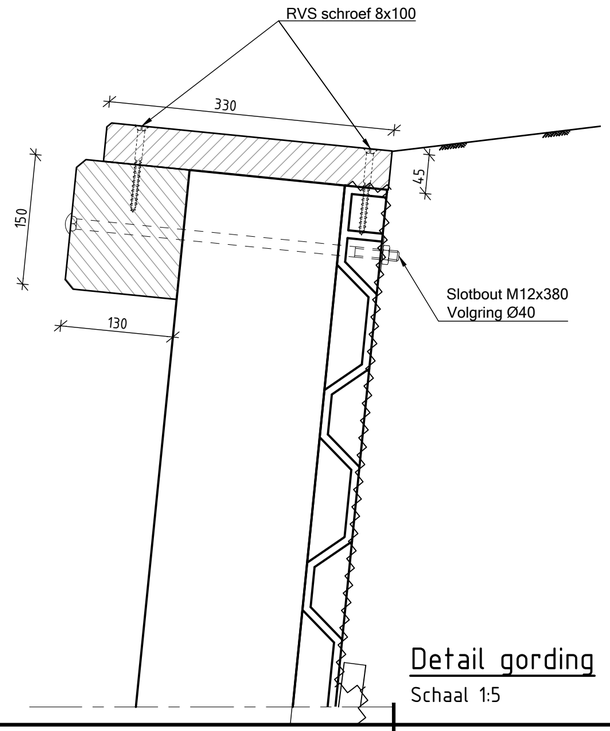

Detail gording
Schaal 1:5

- bestaande dekplank en gording verwijderen.
- grond achter beschoeiing ontgraven.
- elke 4[e] paal trekken.
- overgebleven palen afzagen op 0.93m – N.A.P. (100mm onder winterpeil)
- nieuwe paal (ϕ 180 met paalmuts) aanbrengen.
- kunststof schot (2100x800) aanbrengen.
- grondkerend doek (PP80 lg. 2000mm) aanbrengen met minimaal 750mm overlap.
- gording aanbrengen
- dekplank aanbrengen
- palen van naaldhout duurzaamheidsklasse III
- dekplank en gording van hardhout duurzaamheidsklasse I

Materiaalmaten in mm, tenzij anders vermeld
Peilmaten in meters t.o.v. N.A.P., tenzij anders vermeld
Diameters in mm, tenzij anders vermeld

Wijziging	Datum	Omschrijving	Acc.

Oeverbeschoeiing type 3B
combischot larix vervangen door
kunststof schot
Typetekening

BLAD *T82f*
Schaal *1:20/10/5*
Formaat *A2*
Tekening-nummer *T82f-Oever-3B-T82f*

Getekend	*01-07-2026*	*PRO*
Gectrl.-Exp	*01-07-2026*	*DBR*
Status	*Definitief*	

Eenheid Wegen en Kanalen

provincie overijssel

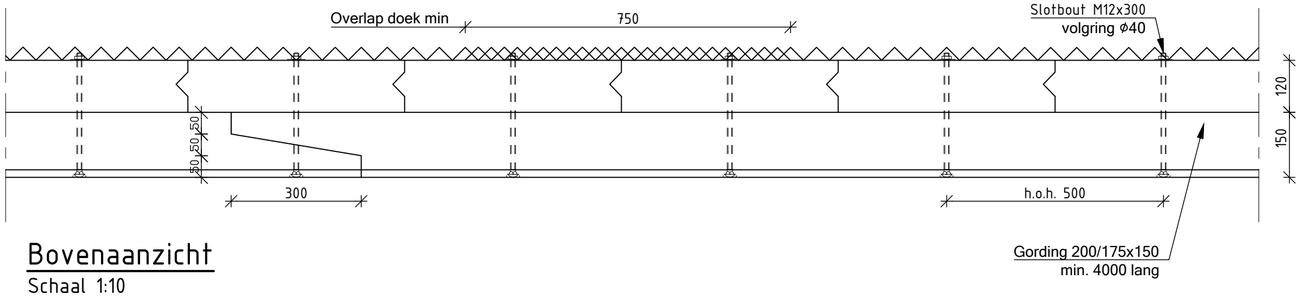

Bovenaanzicht
Schaal 1:10

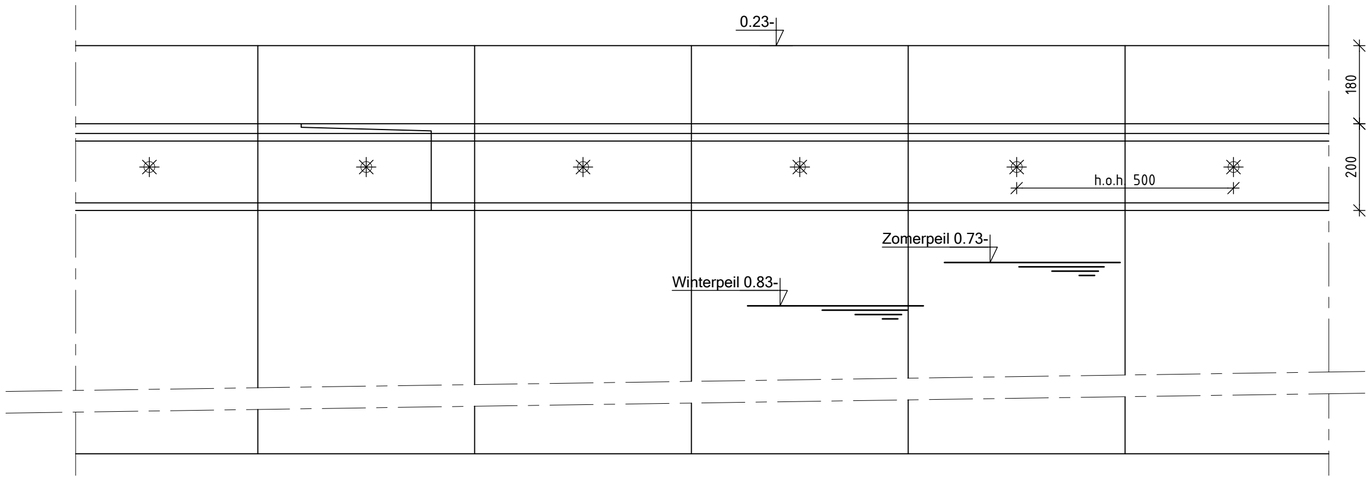

Vooraanzicht
Schaal 1:10

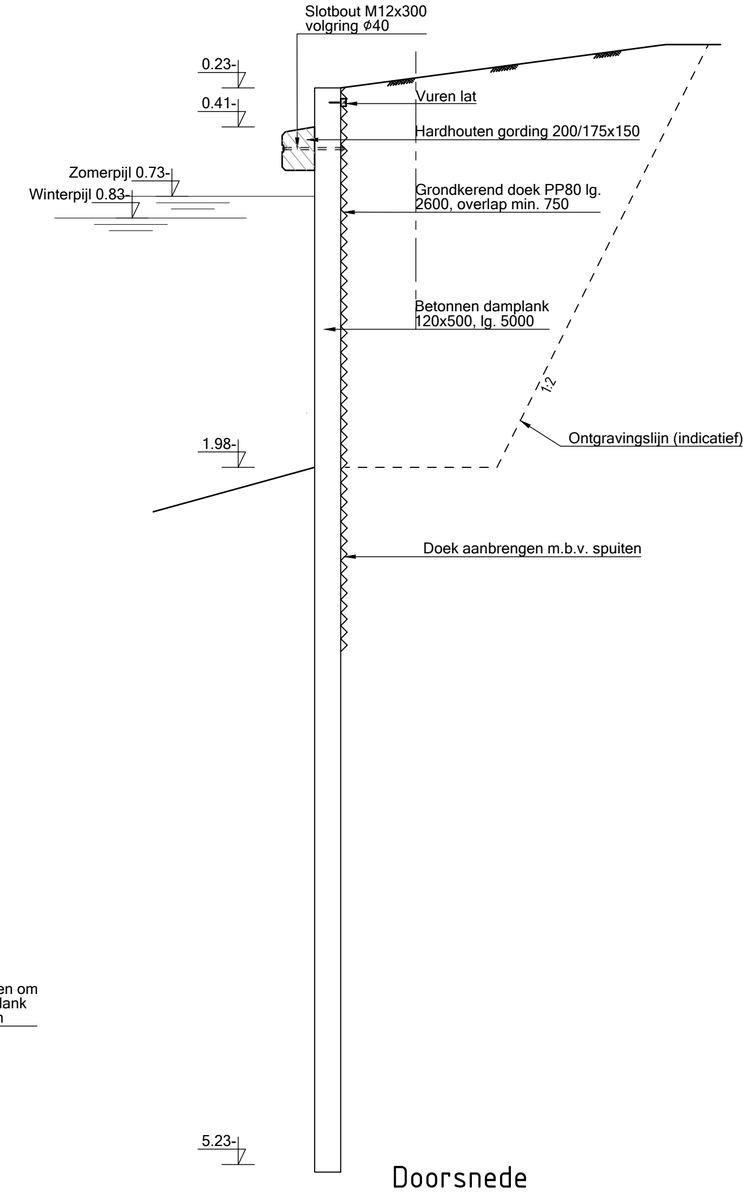

Doorsnede
Schaal 1:20

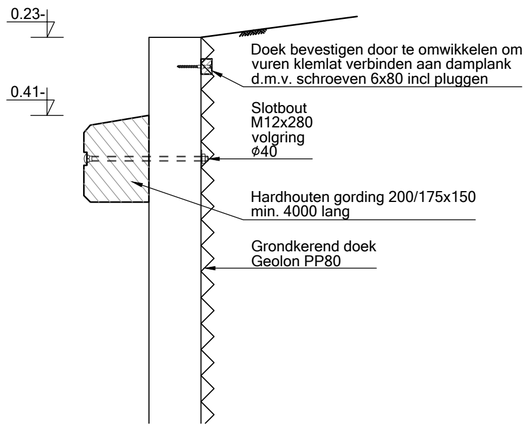

Detail hardhouten gording
Schaal 1:10

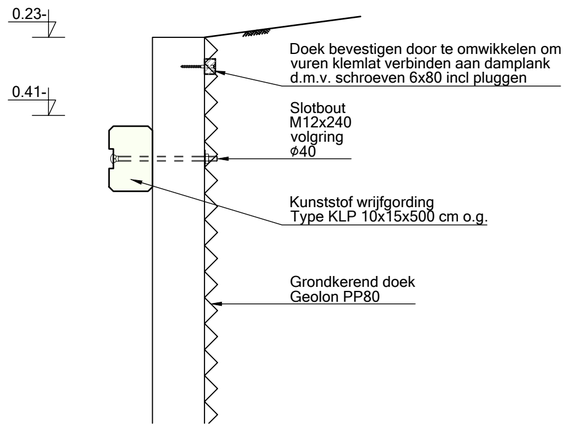

Detail kunststof wrijfgording
Schaal 1:10

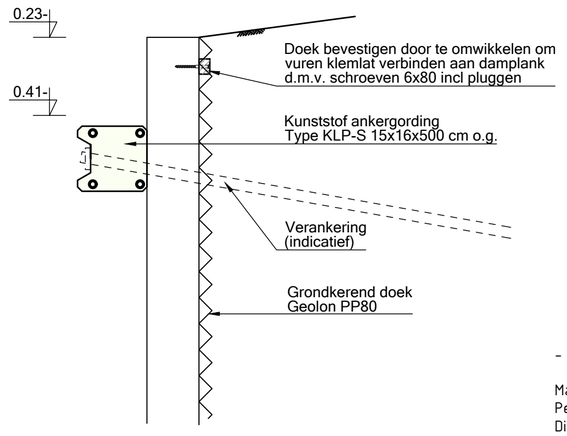

Detail kunststof ankergording
Schaal 1:10

- hardhouten gording duurzaamheidsklasse I

Materiaalmaten in mm, tenzij anders vermeld
Peilmaten in meters t.o.v. N.A.P., tenzij anders vermeld
Diameters in mm, tenzij anders vermeld

Wijziging	Datum	Omschrijving	Acc.

Oeverbeschoeiing type 4
Betonplanken

Typetekening

BLAD *T82g*
Schaal *1:10/20*
Formaat *A2*
Tekening-nummer *T82g-Oever-4-T82g*

Getekend *01-07-2026 PRO*
Gectrl.-Exp *01-07-2026 DBR*
Status *Definitief*

Eenheid Wegen en Kanalen

provincie Overijssel

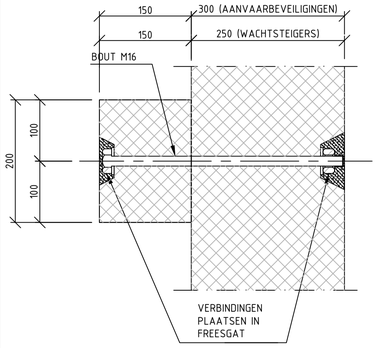

DETAIL M-BOUT IN GORDINGEN 150x200

SCHAAL 1:5

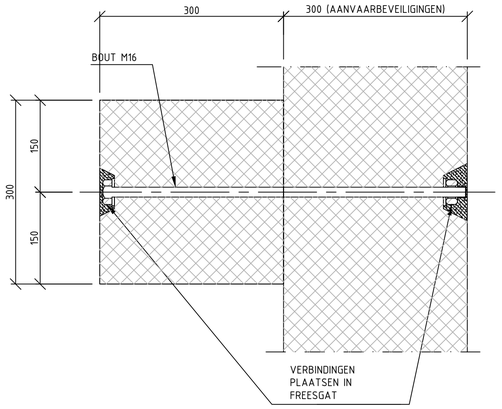

DETAIL M-BOUT IN GORDINGEN 300x300

SCHAAL 1:5

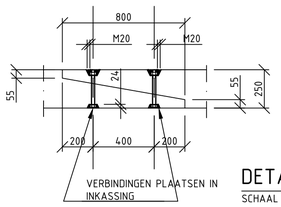

DETAIL SCHUINE

SCHAAL 1:20

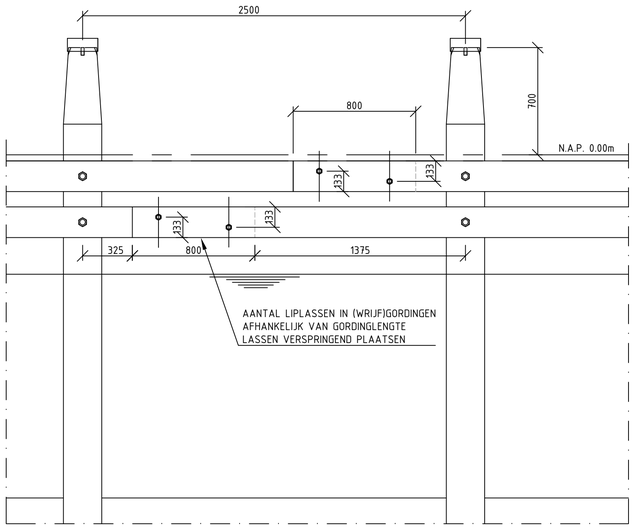

DETAIL VERBINDING KIKKER OP GORDING

SCHAAL 1:2

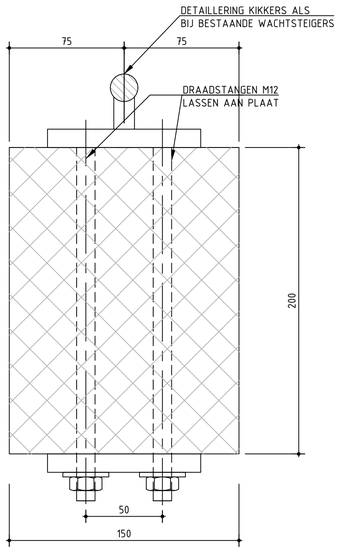

DETAIL (WRIJF)GORDING VERBINDING

SCHAAL 1:20

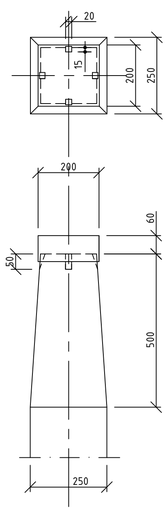

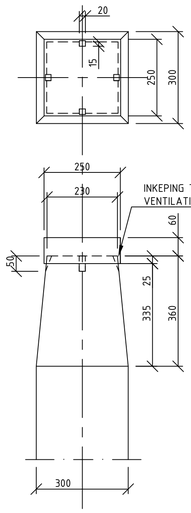





DETAILS AFSCHUINING PAALKOP

WACHTSTEIGERS MEENTHEBRUG

WACHTSTEIGERS BLAUWEHANDBRUG

SCHAAL 1:10

DETAILS AFSCHUINING PAALKOP

AANVAARBEVEILIGINGEN BLAUWEHANDBRUG

SCHAAL 1:10

LEGENDA

- WATER

OPMERKINGEN

- MAATVOERING IN MM TENZIJ ANDERS WEERGEGEVEN
- HOOGTEMAATVOERING IN M T.O.V. N.A.P.
- (WRIJF)GORDING MINIMAAL EEN LENGTE VAN 7,00 METER
- BOUTEN EN MOEREN PLAATSEN MET INKEPING

0 50mm 100mm
SCHAAL 1:2

0 125mm 250mm
SCHAAL 1:5

0 250mm 500mm
SCHAAL 1:10

0 500mm 1.000mm
SCHAAL 1:20

Wijziging	Datum	Omschrijving	Acc.

Principedetails verbindingen aanmeervoorzieningen

BLAD *T82h*

Schaal *1:2/5/10/20*

Formaat *A1*

Tekening-nummer *T82h-Doven-Verbindingen-T82h*

Typetekening

Getekend *01-07-2026 PRO*

Gectrl.-Exp *01-07-2026 DBR*

Status *Definitief*

Eenheid Wegen en Kanalen

provincie Overijssel

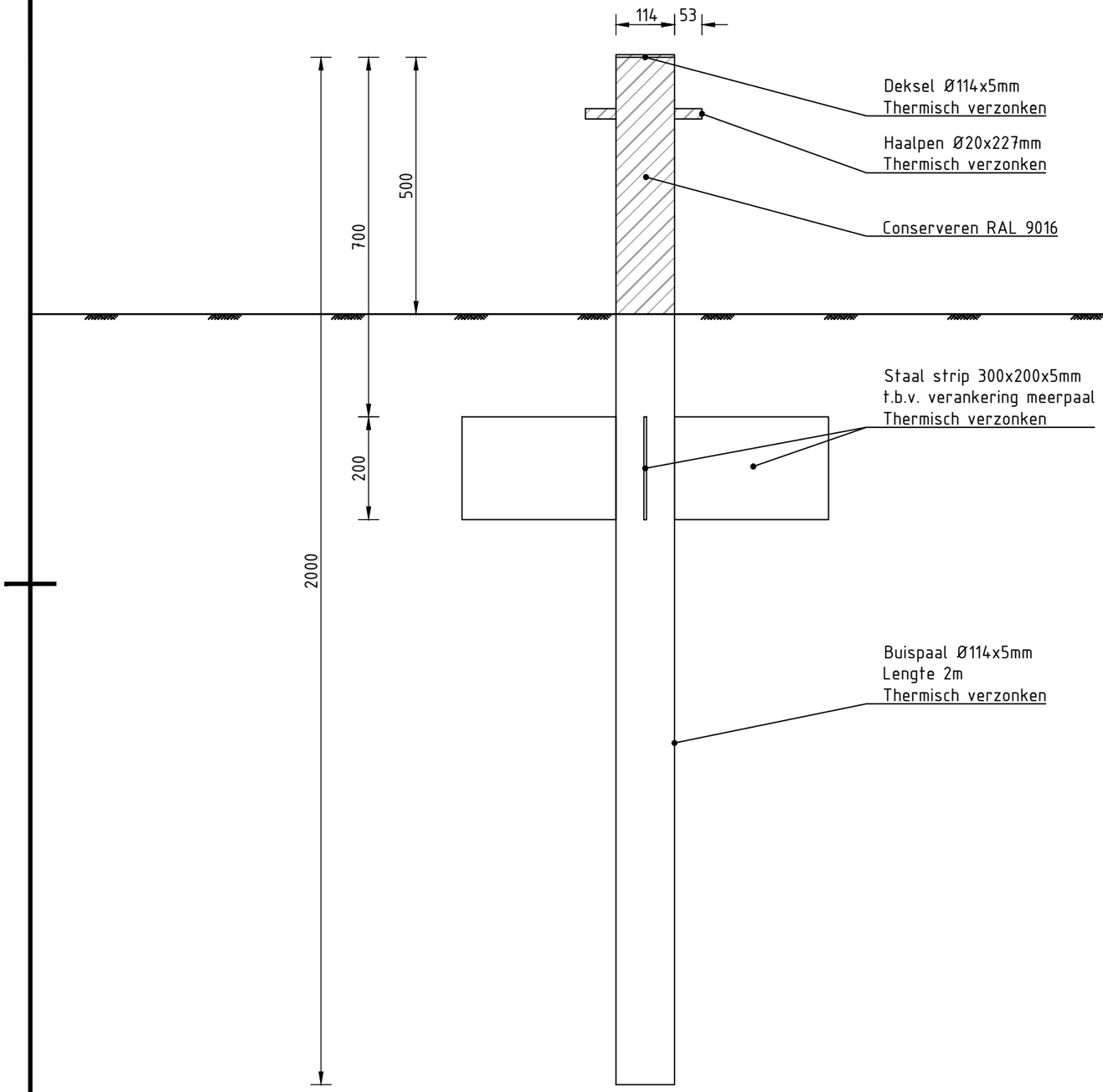

Materiaalmaten in mm, tenzij anders vermeld
Peilmaten in meters t.o.v. N.A.P., tenzij anders vermeld
Diameters in mm, tenzij anders vermeld

Wijziging	Datum	Omschrijving	Acc.

Principedetail afmeerpaal

BLAD *T82i*

Schaal *1:10*

Formaat *A3L*

Tekening-nummer *T82i-Afmeerpaal-T82i*

Getekend *01-07-2026 PRO*

Gectrl.-Exp *01-07-2026 DBR*

Status *Definitief*

Typetekening

Eenheid Wegen en Kanalen

provincie Overijssel