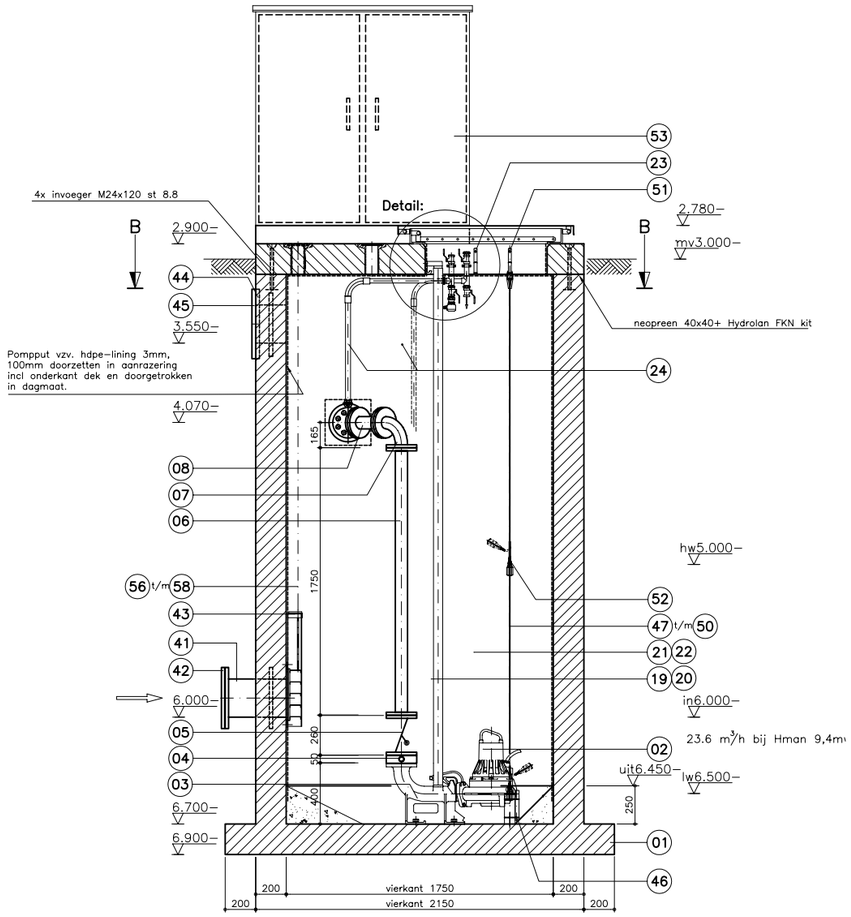

DOORSNEDE A–A

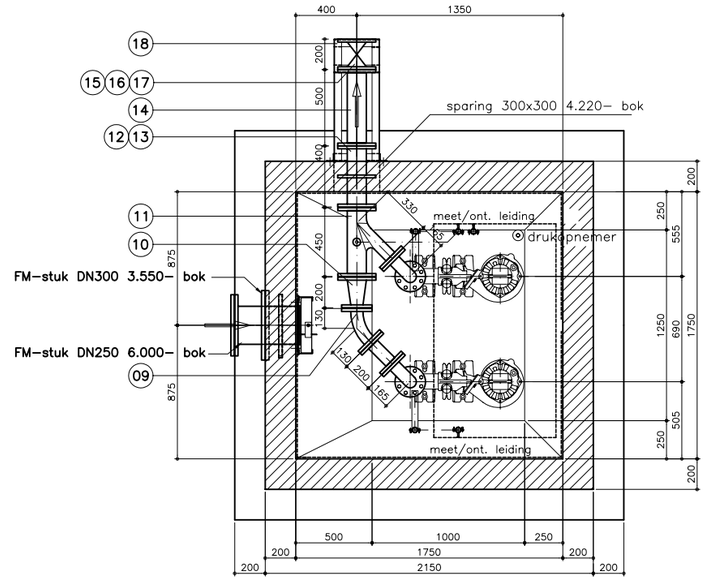

DOORSNEDE B–B

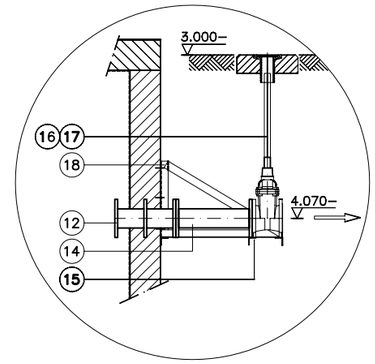

Detail: afsteuning afsluiter/leidingwerk

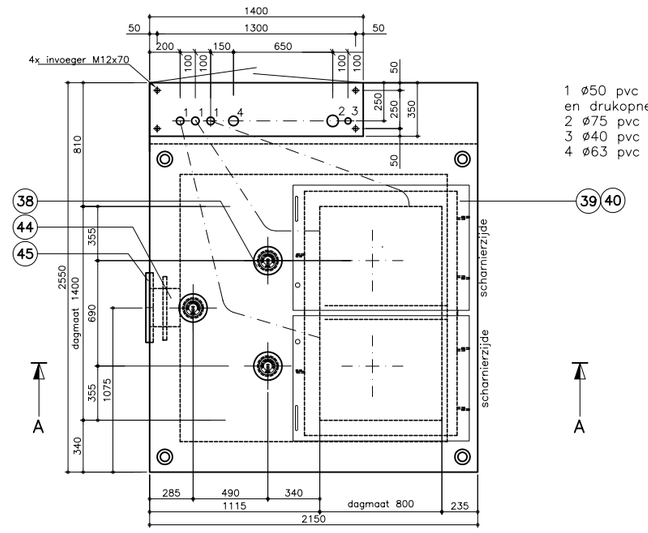

1 ø50 pvc mantaflex tbv pompen en drukopnemer.
2 ø75 pvc tbv stroomlev. bedrijf.
3 ø40 pvc tbv aarding.
4 ø63 pvc reserve.

DEK POMPPUT
OPSTORT type C

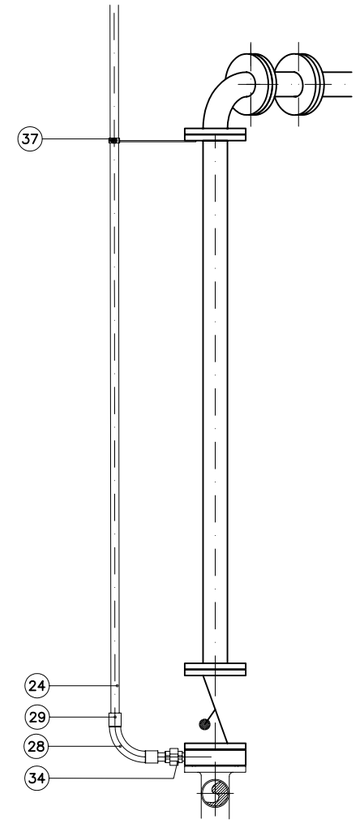

Detail: meet– ontluchtings–leiding
schaal: 1:10

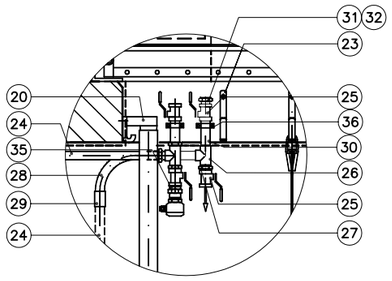

Detail A: meet–ontl.leiding in luikopening
schaal: 1:10

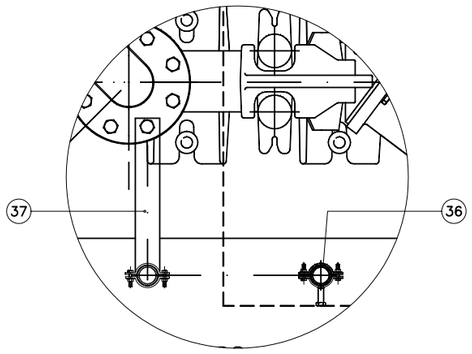

Detail: aansluiting meet– ontl.leiding
bovenaanzicht
schaal: 1:10

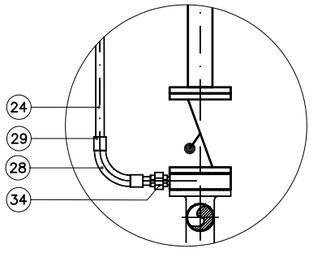

Detail: meet– ontl.leiding pompzijde
schaal: 1:10

hoogtematen zijn meters t.o.v. N.A.P.

Opmerkingen:
- Conservering gij.ond.: AKZO Epoxy–poedercoating laagdikte: 250 mu, kleur blauw(5005/5015)
- Conservering pomp & voetstuk: standaard fabrieks–(epoxy) coating.
- Betonsterkteklasse: C, milieuklasse: XA3, NEN5950.

Bevestigingsmaterialen:

Voetstukken:
–DN 50 < fixankers rvsA4 M10
–DN 65 – DN125 fixankers rvsA4 M12
–DN150 > keilanker rvsA2 M16

Flensverbindingen: (thermisch verzinkt, rvsA2, rvsA4)
–DN 40 – 125, M16 4–gaats DN 40 – 65
–DN150 – 350, M20 8–gaats DN 80 – 200
–DN400 – 500, M24 12–gaats DN250 – 300
–DN600 – 700, M27 16–gaats DN350 – 600
(sluitringen onder boutkop en moer)

Pakkingen: SBR rubberring, dikte 3mm met 2 inlagen.

Voor stuknummers zie losse materiaallijst.

Opdr.gever: Gemeente Almere
Project: RG 112/2 te Almere Poort
Betreft: sparings– en opstellingstekening

rev.	d.d.	gewijzigd
–	–	–
–	–	–
–	12–05–10	

MOUS POMPENBOUW B.V.
Postbus 55, 8560 AB Balk
Tel./fax.: 0514-608900/603820 E-mail: info@mouspompenbouw.nl

PROJECTIE:
maateenheid: mm.
datum: 29–03–10
schaal: 1:20 (bij A1)
project nr.: 100212
getek.: AJM gecon.:
©copyright MP blad: 1