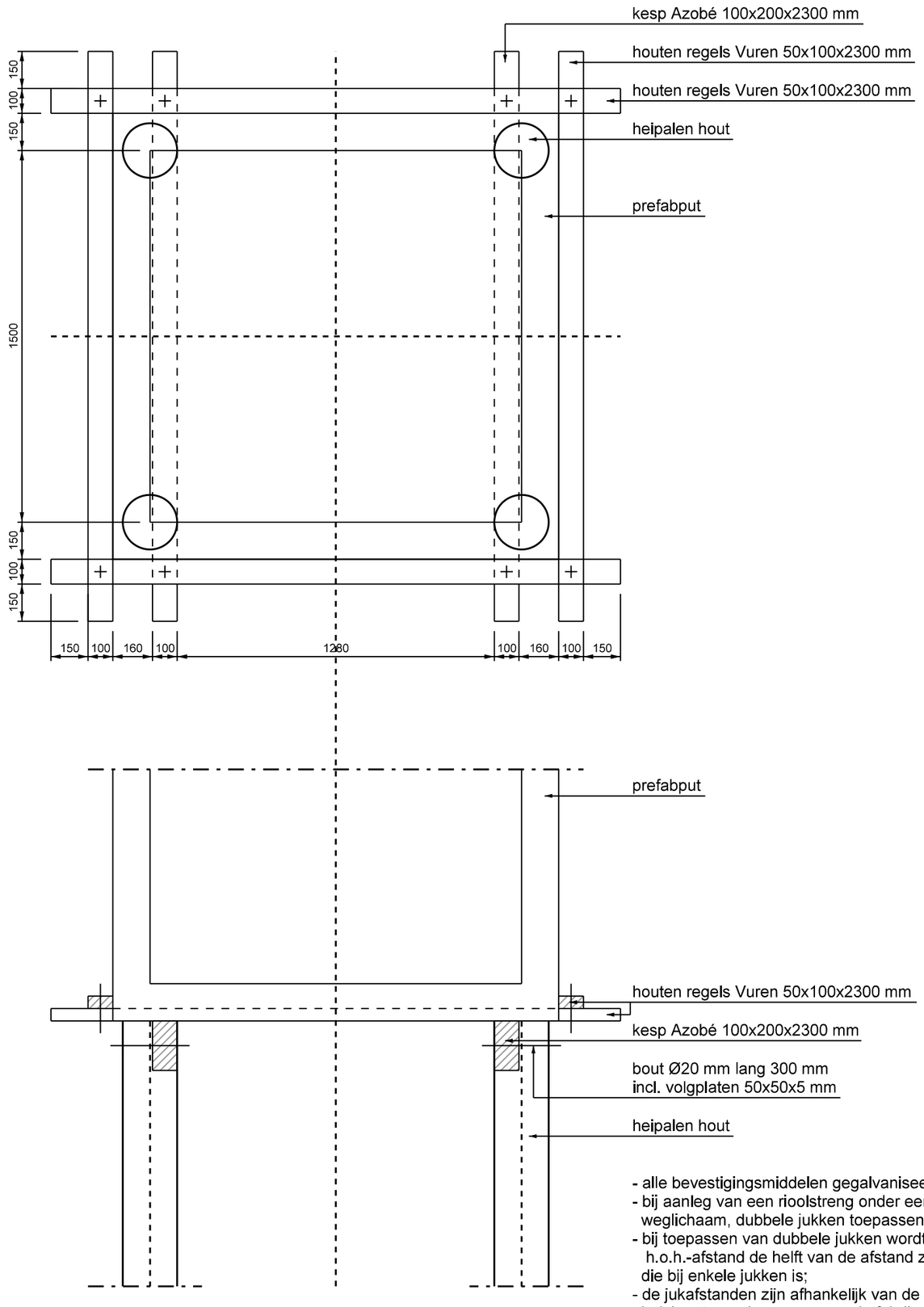

principe fundering prefabputten

schaal 1:20

- alle bevestigingsmiddelen gegalvaniseerd;
- bij aanleg van een rioolstreng onder een weglichaam, dubbele jukken toepassen;
- bij toepassen van dubbele jukken wordt de h.o.h.-afstand de helft van de afstand zoals die bij enkele jukken is;
- de jukafstanden zijn afhankelijk van de buislengte en de opgave van de fabrikant.

maatvoering in mm

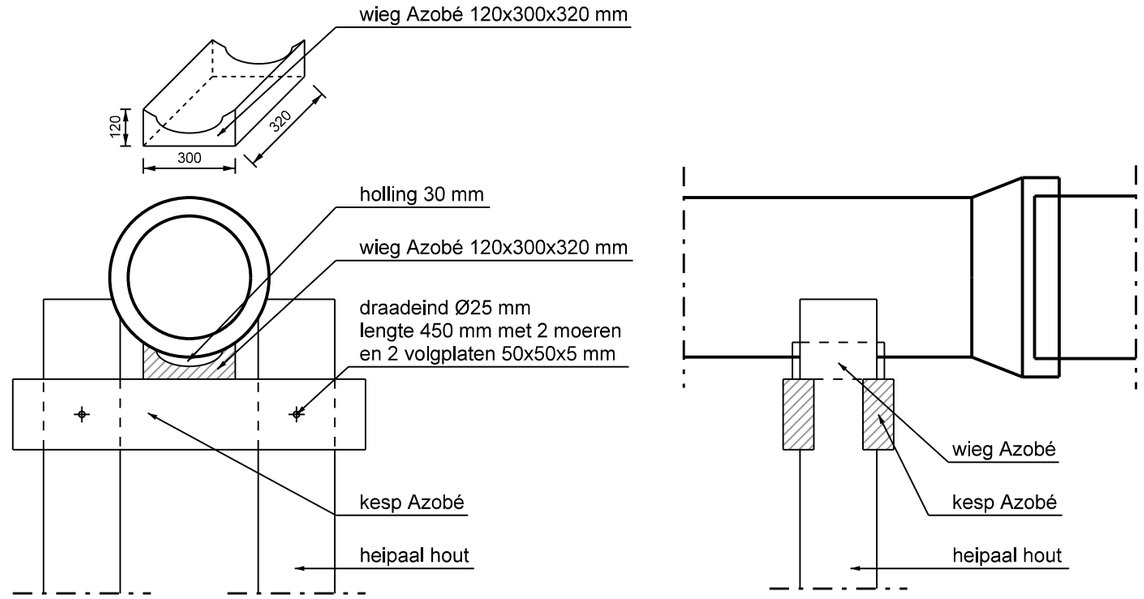

detail jukken bij buizen < Ø1000 mm

schaal 1:20

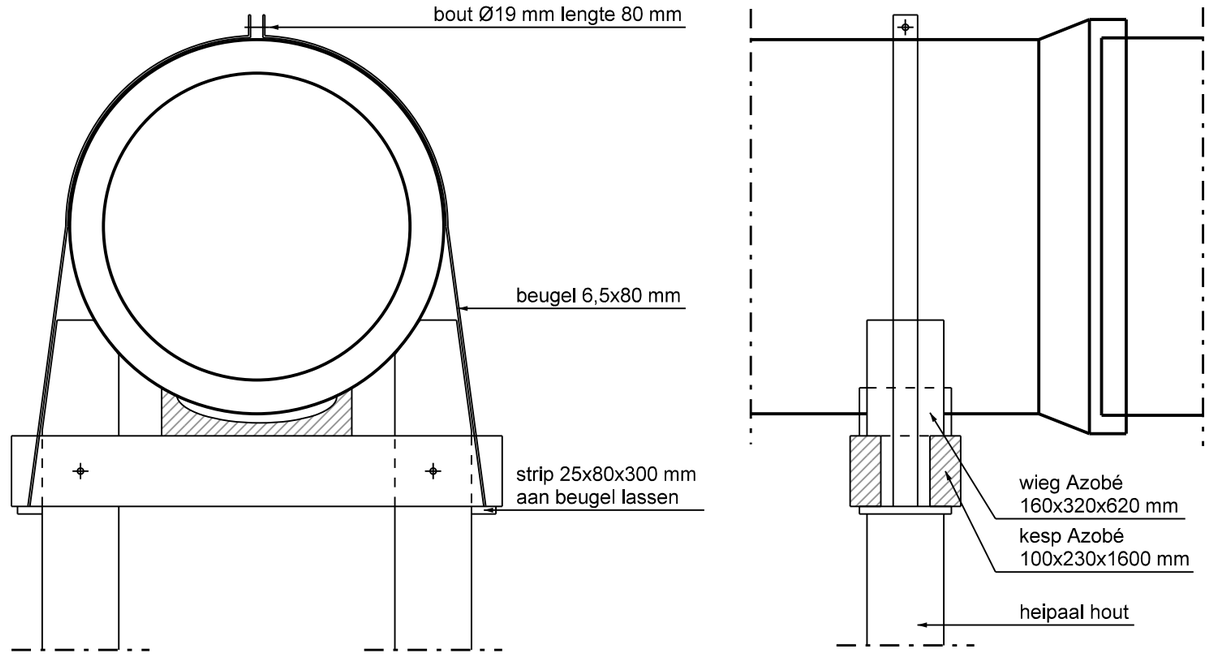

detail jukken bij buizen > Ø1000 mm

schaal 1:20

bezoekadres:
Burgemeester Jamesplein 1
2803 PG Gouda
postadres:
postbus 1086
2800 BB Gouda

Gemeente Gouda

LEIDRAAD INRICHTING OPENBARE RUIMTE
STANDAARDUITVOERINGSDETAILS

omschrijving :	schaal :	formaat :
Principedetail bij riool aanleg (onderheid) i.v.m. reparatie	1:100/20	A3 420x297
tekeningnummer:	vorige versie :	datum definitief :
U-8RI-05-03	01-07-14	03-07-17