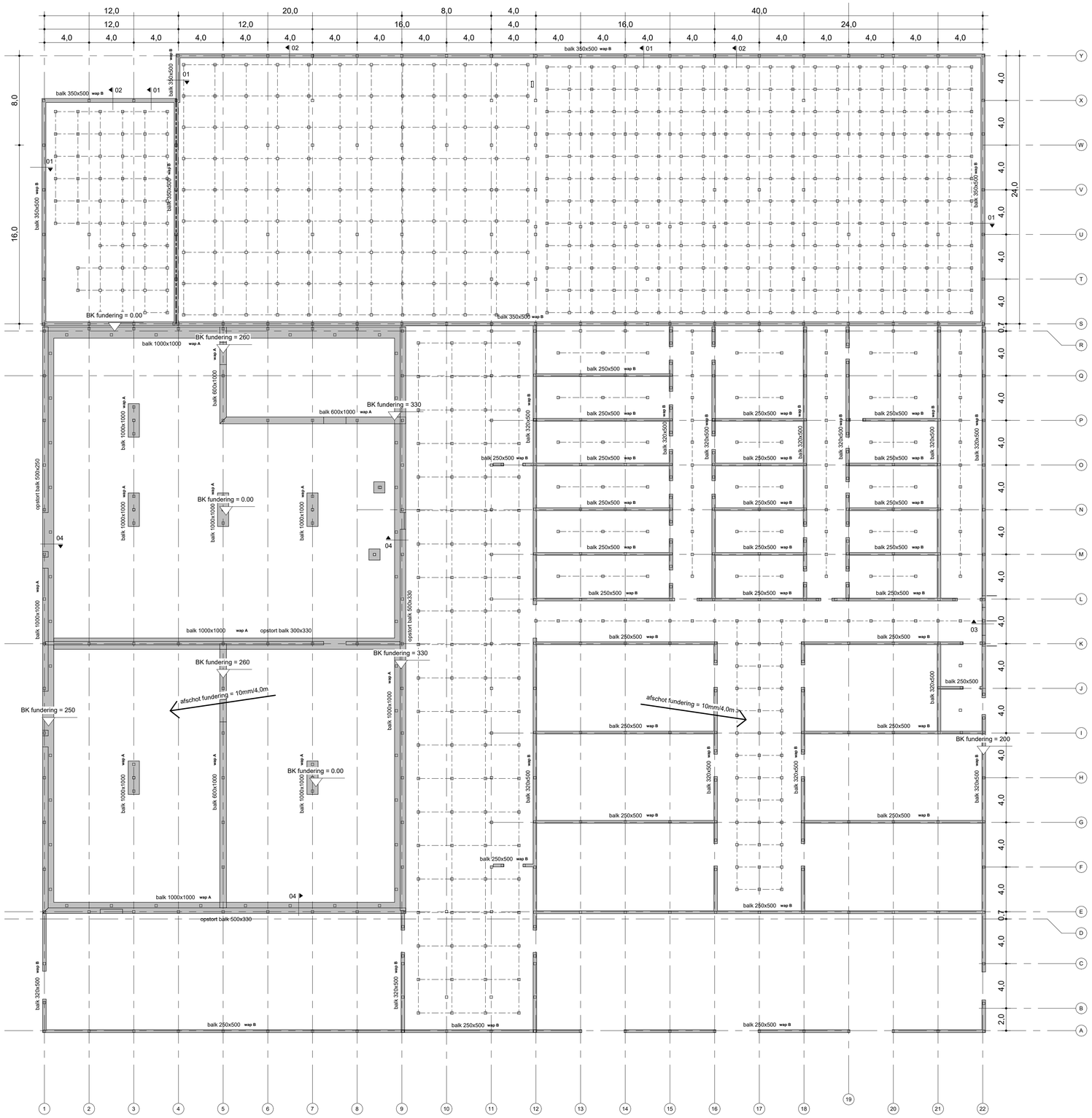

Begane grond

1 : 200

wapening funderingsbalken / poer volgens NTB!

wap A : 8Ø20 o+b
wap B : 3Ø10 o+b

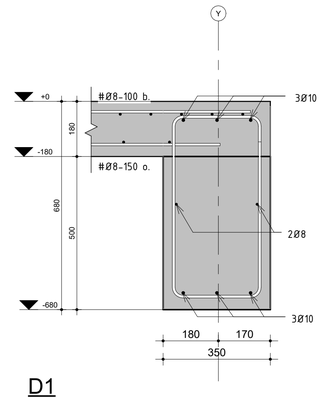

D1

1 : 10

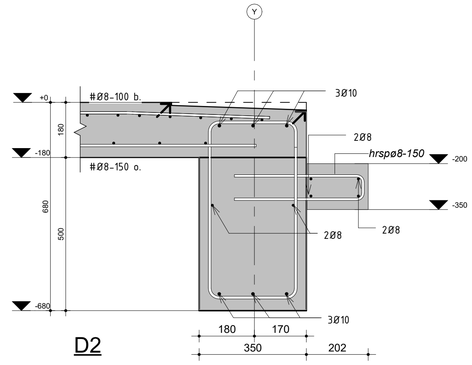

D2

1 : 10

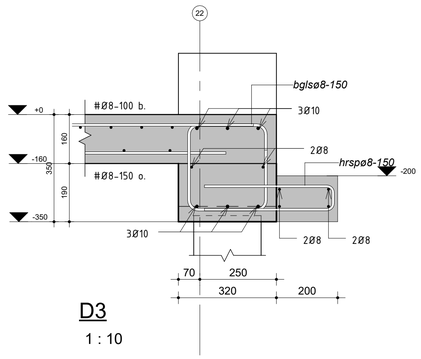

D3

1 : 10

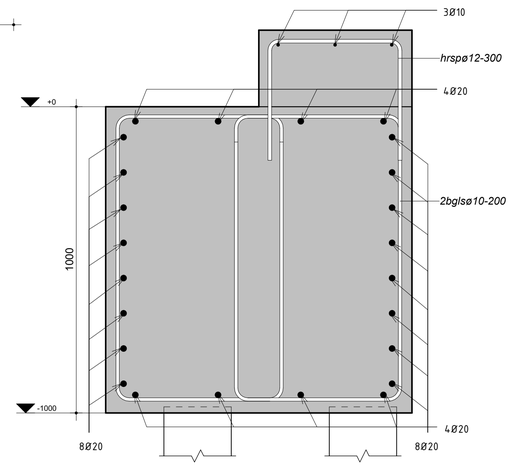

D4

1 : 10

alle betonfunderingen nader te berekenen en tekenen door aannemer

DLVge
greenhouse consultancy

Benaming :
Fundering werkruimte en kassen BoKa UU

Schaal : As indicated
Formaat :

Datum : 260424

Opdrachtgever :
Universiteit Utrecht

DLVge
Violierenweg 3
2665 MV Bleiswijk

Tel. nr : +31 (0)10 - 462 3030
E-Mail : info@dlvge.nl

Locatie :
Budapestlaan 17
3584CD, Utrecht

Projectleider : Dhr. D. Marck
Tel. nr : (+31) 06-53795624

24-0066	25.20-2

Niets uit deze tekening mag geheel of gedeeltelijk worden overgenomen en vermenigvuldigd zonder schriftelijke toestemming
© Copyright 2017 DLVge