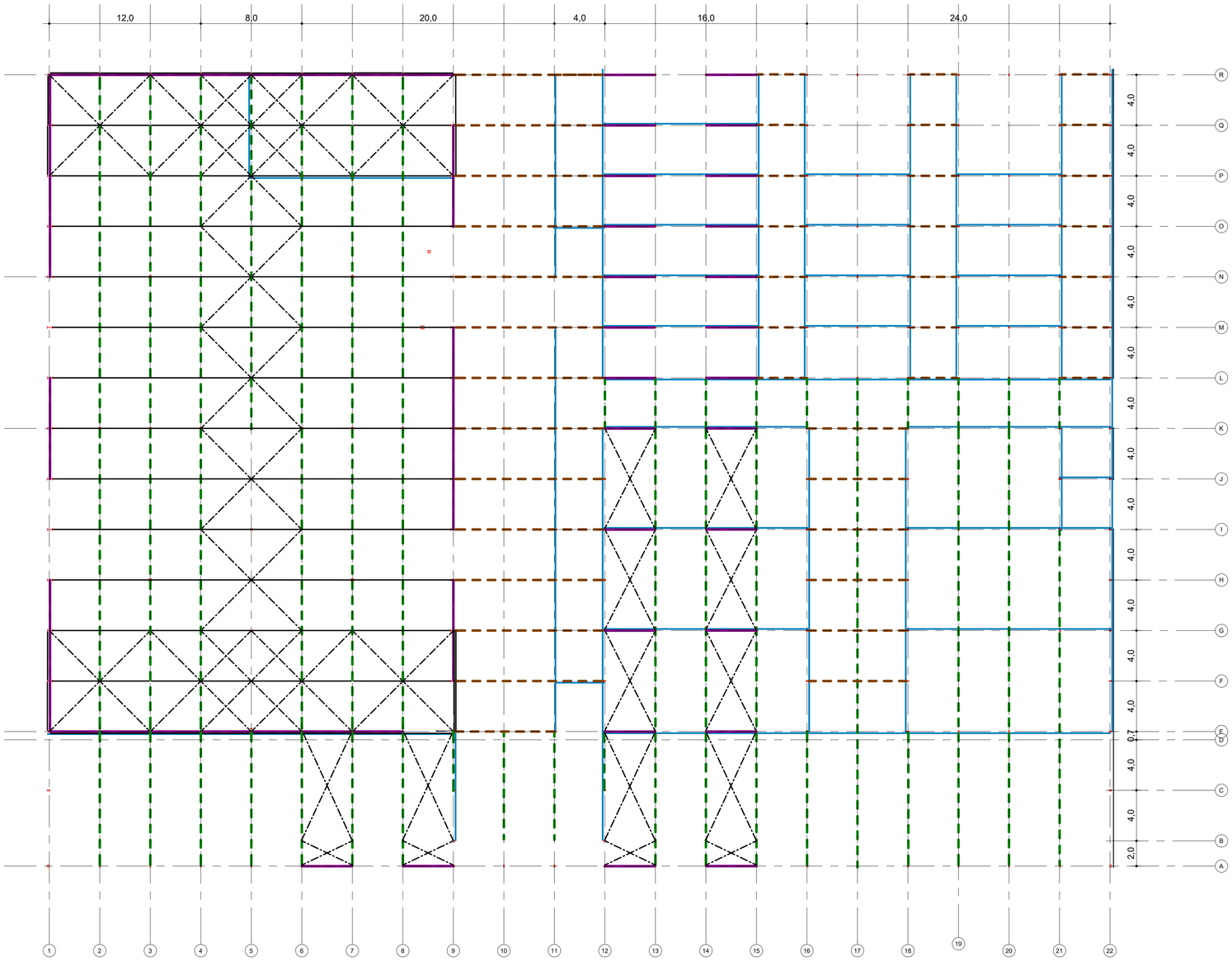

Dakoverzicht

1 : 200

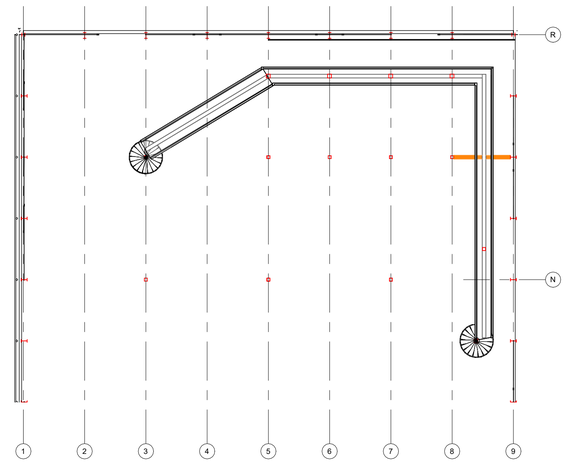

Canopy

1 : 200

Staalconstructie

Kolommen	
Liggers	
Wandgordingen	
Goottralie	
Tralies	
Verticale windverbanden	
Horizontale windverbanden	

DLVge
greenhouse consultancy

Benaming :
Plattegrond staalconstructie BoKa UU

Schaal : As indicatief Formaat :

Datum : 260424

Opdrachtgever :
Universiteit Utrecht

DLVge
Violierenweg 3
2665 MV Bleiswijk

Tel. nr : +31 (0)10 - 462 3030
E-Mail : info@dlvge.nl

Locatie :
Budapestlaan 17
3584CD, Utrecht

Projectleider : Dhr. D. Marck
Tel. nr : (+31) 06-53795624

24-0066	20.15-1

Niets uit deze tekening mag geheel of gedeeltelijk worden overgenomen en vermenigvuldigd zonder schriftelijke toestemming
© Copyright 2017 DLVge