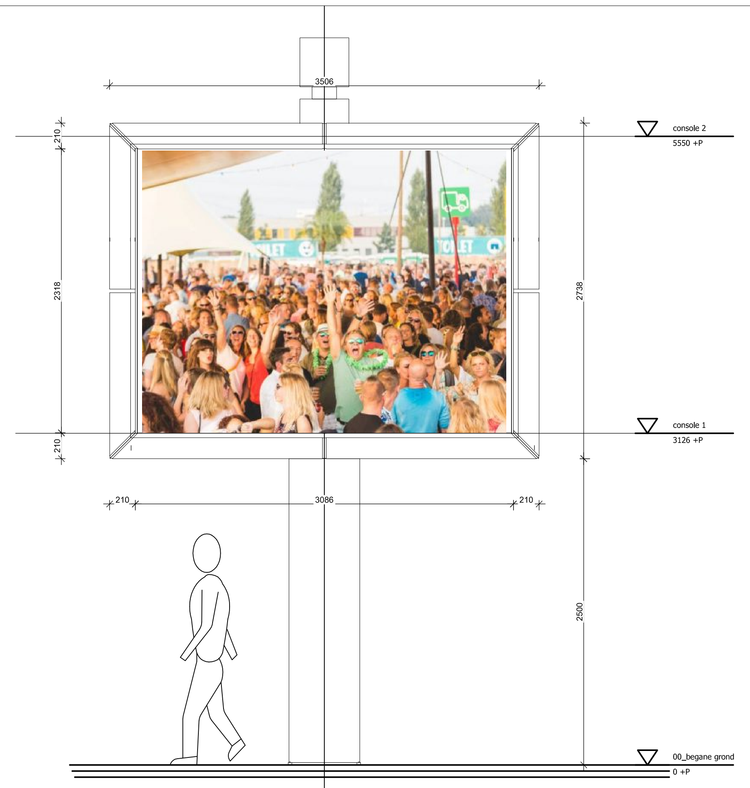

Vooraanzicht

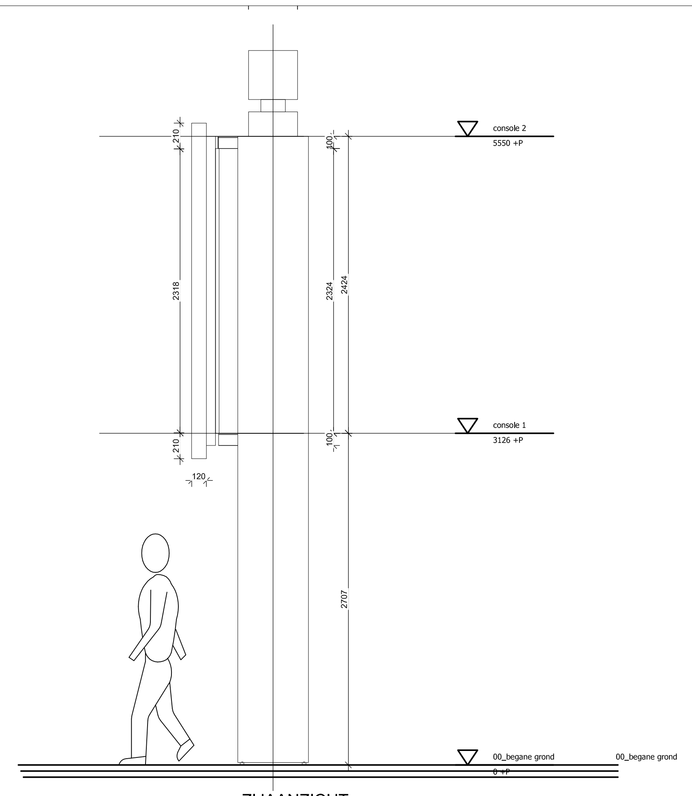

ZIJAANZICHT

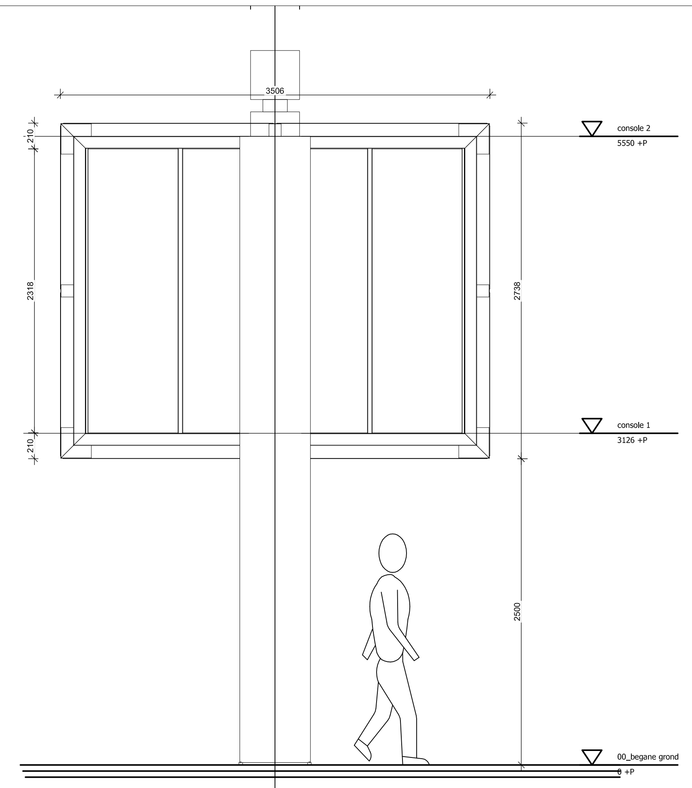

Achteraanzicht

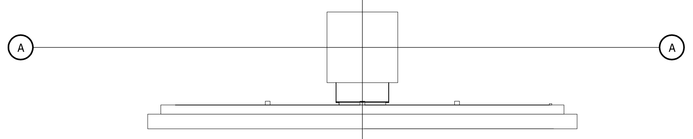

Doorsnede horizontaal

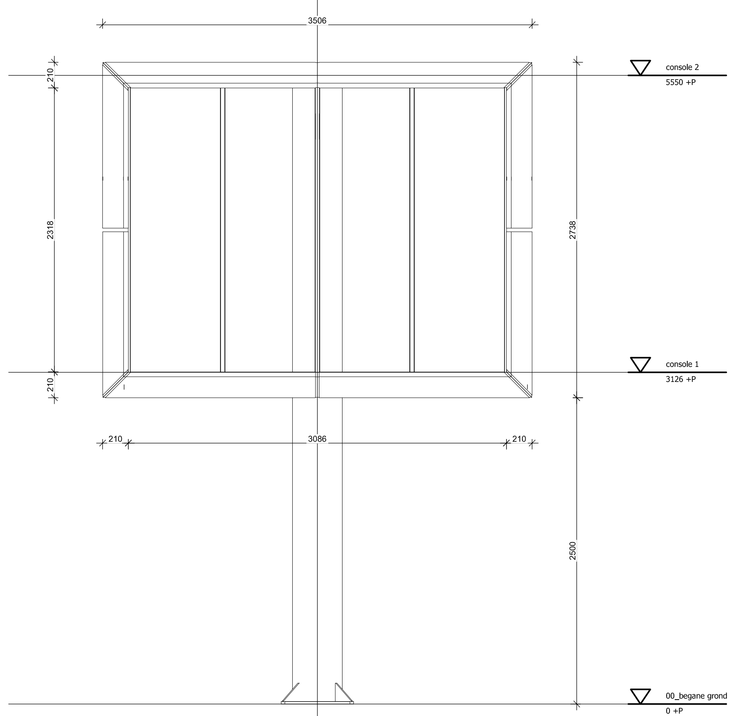

Vooraanzicht
ZONDER
KOLOM
BEKLEDING

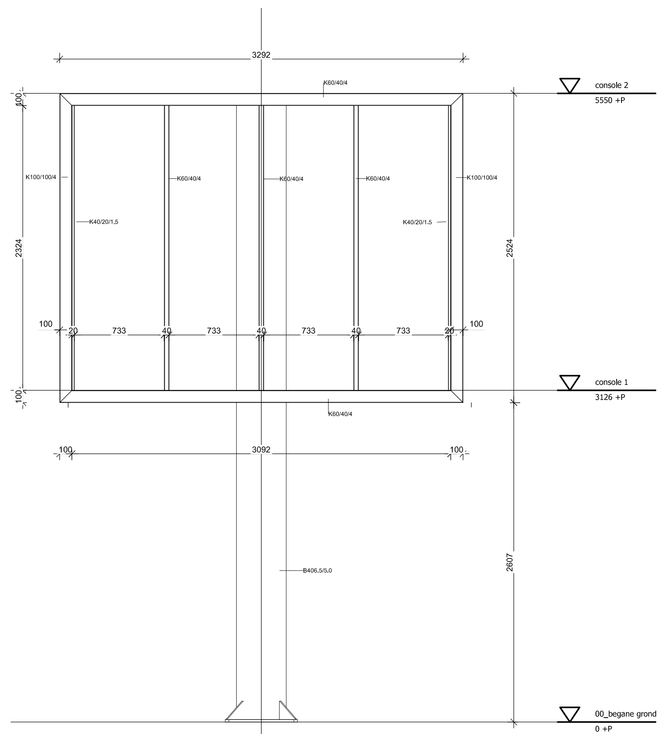

Vooraanzicht constructie

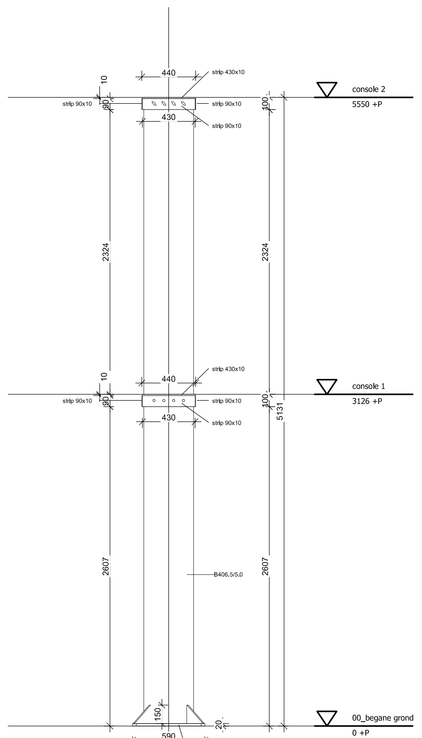

Vooraanzicht constructie kolom

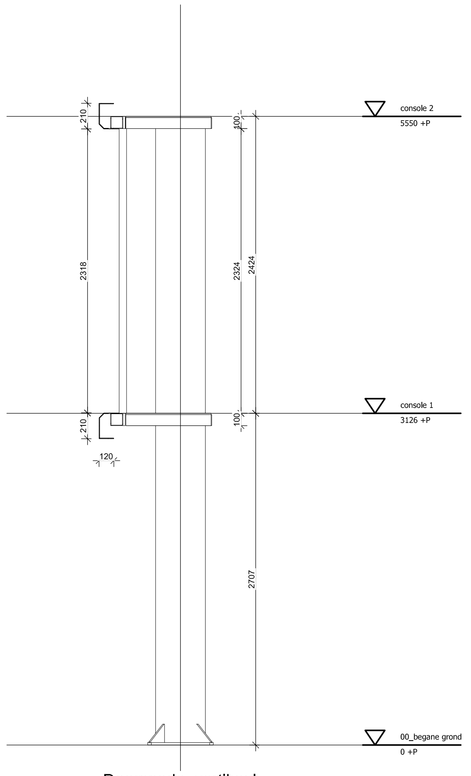

Doorsnede vertikaal

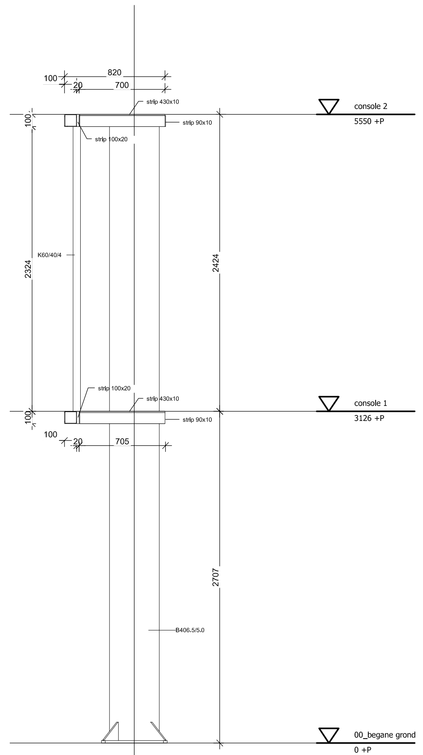

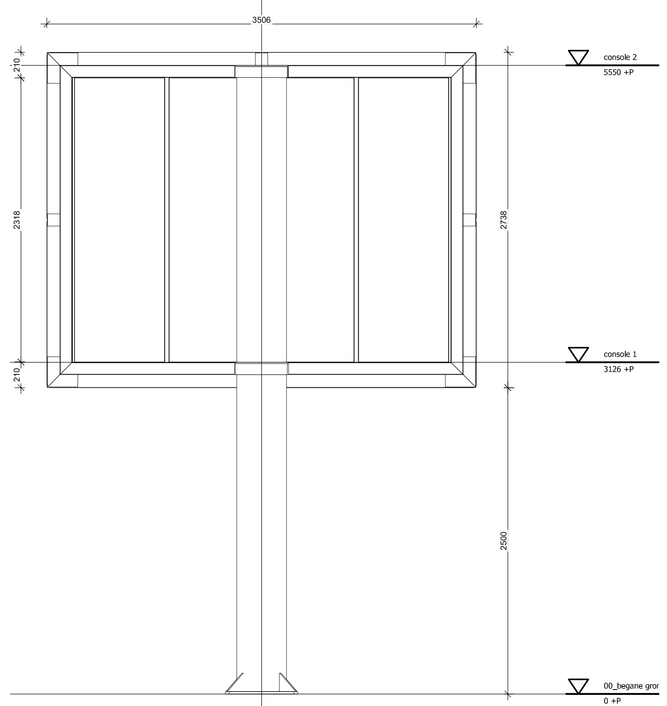

Achteraanzicht
ZONDER
KOLOM
BEKLEDING

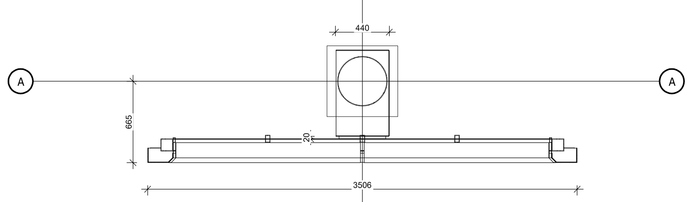

Doorsnede horizontaal

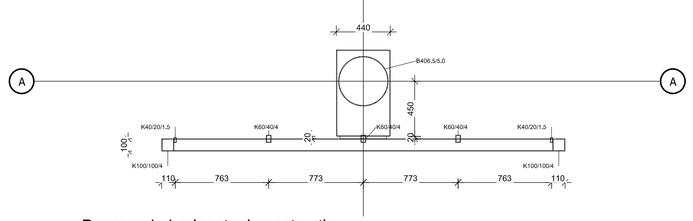

Doorsnede horizontaal constructie

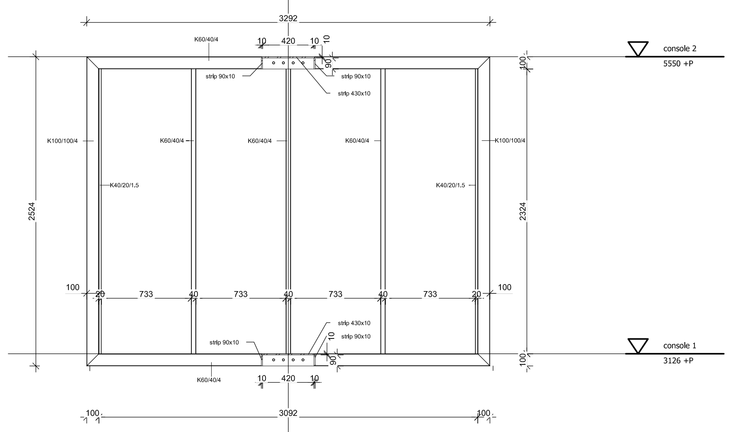

achteraanzicht constructie frame

opdrachtgever:	Bereik BV (mediapartner) tel. 010-5030027 Weg en Bos 11, 2661 DG Bergschenhoek
project:	LED."board" 8m2/2.50m loc.2b
onderdeel:	Overz.tek.1:25
projectnr.: 39.19.2b	tekna: B10	wijzna: A

wijz.	get.	datum.	gecontr.
a	jb	22-6-2018	jb
b			
c			
d			
e			
f			
g			

Deze tekening is eigendom van ABQ-International BV. te Bergschenhoek. Vermenigvuldiging of mededeling aan derden, geheel of gedeelt, is slechts toegestaan met schriftelijke toestemming van de eigenaars. Het ontwerpbeld. Op al onze werkzaamheden zijn van toepassing de leveringsvoorwaarden onder RVD-2001 van KVI MRA, gedeponeerd bij de Kvk te Rotterdam onder nummer 24285659

ABQ International BV
ADVICE IN BUILDING QUALITY
Rottebandreef 34
2661 B Bergschenhoek
Tel. 0031 10 5217519 fax. 0031 10 5220787
k.v.k. Rotterdam no. 265659
www.abq-international.nl, info@abq-international.nl