2020

BASISVERF- EN GLASBESTEK

ONDERHOUD NL

BESTELLEN VIA ONDERHOUDNL.NL

LEDEN: GRATIS

NIET LEDEN: €14,95

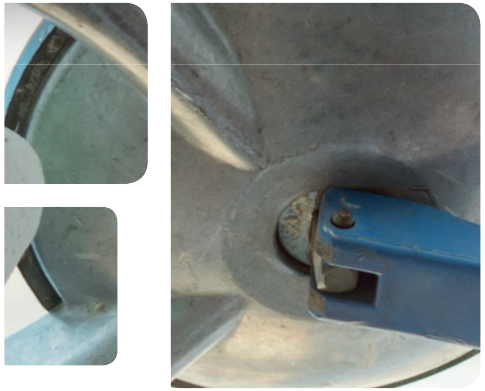

ONDERHOUDNL.NL

BASISVERF- EN GLASBESTEK

BEVATTENDE

Standaardgegevens voor het uitvoeren van schilderwerk (inclusief houtrotreparatie), het zetten van glas en het aanbrengen van wand-afwerkingsmaterialen.

Opgesteld door:.
Koninklijke OnderhoudNL, ondernemersorganisatie van specialisten in totaal vastgoedonderhoud, renovatie, restauratie, isolatie, schilderen, beglazing en industriële metaalconservering .

T: 0182-571444
E: info@OnderhoudNL.nl
W: www.OnderhoudNL.nl

VOORWOORD

Het Basisverf- en glasbestek 2020 voor nieuwbouw- en onderhoudswerkzaamheden vormt een uitgave in de reeks Basisverfbestekken Nieuwbouw en Onderhoud. De 2020 is een update van de 2016-uitgave en is uitgebreid met teksten over bouwkundige gebreken en de bijbehorende bewerkingen zoals houtrotreparatie, lamineren en vervangen van onderdelen van het kozijn.

In de uitgave zijn opgenomen, de administratieve bepalingen en voorschriften over het uitvoeren van de werkzaamheden en voorschriften omtrent de materialen.

Voor informatie over het toepassen van het Basisverf- en glasbestek 2020, over de uitvoering van schilderwerk, het plaatsen van glas, wandafwerking en het verlenen van garantie op het uit te voeren werk, kunt u contact opnemen met: Koninklijke OnderhoudNL, Coenecoop 5, Postbus 30,
2740 AA Waddinxveen, Tel. 0182-571444, info@onderhoudNL.nl

Teneinde het van toepassing verklaren van deze standaardgegevens in de bestekken zo beknopt mogelijk te houden en misverstanden over de inhoud van het Basisverf- en glasbestek 2020 voor nieuwbouw- en onderhoudswerkzaamheden uit te sluiten verdient het aanbeveling in het bestek bij de administratieve bepalingen de volgende verwijzing op te nemen:

"Tenzij anders overeengekomen is op de uitvoering van het schilderwerk van toepassing het Basisverf- en glasbestek 2020 voor nieuwbouw- en onderhoudswerkzaamheden van OnderhoudNL. Dit Basisverf- en glasbestek 2020 voor nieuwbouw- en onderhoudswerkzaamheden ligt bij het uitvoerend bedrijf ter inzage".

N.B.: Deze bepaling laat onverlet de plicht om de tekst van het Basisverf- en glasbestek 2020 voor nieuwbouw- en onderhoudswerkzaamheden vóór of bij het sluiten van het aannemingscontract aan de andere contractpartij te verstrekken. Is dat niet mogelijk, dan dient het Basisverf- en glasbestek 2020 voor nieuwbouw- en onderhoudswerkzaamheden op eerste verzoek onverwijld te worden toegezonden. Eerst dan kan het Basisverf- en glasbestek 2020 voor nieuwbouw- en onderhoudswerkzaamheden pas van toepassing worden geacht.

AANWIJZINGEN VOOR DE GEBRUIKER

Het Basisverf- en glasbestek 2020 voor nieuwbouw- en onderhoudswerkzaamheden bevat zowel systemen voor nieuwbouw als voor onderhoud. De toegepaste codering bestaat uit 3 letters en 2 cijfers.

De hoofdaanduiding van de systemen is herkenbaar aan de eerste letter van de code:
N = Nieuwbouw en O = Onderhoud. De tweede letter geeft het substraat aan, bv.: H = Hout, of S = Steenachtige ondergrond. De derde letter geeft informatie over de afwerking, zoals D = Dekkend en V = Vernis.

De nummers 01 t/m 49 geven weer dat het om buitenwerksystemen gaat, de nummers 50 t/m 99 om binnenwerksystemen. De samengestelde systemen kunnen indien gewenst door de gebruiker worden uitgebreid door aan het systeemnummer de glansgraad, verwerkingsmethode en/of de toe te passen producten toe te voegen. Alle in het Basisverf- en glasbestek 2020 opgenomen behandelingen in de systemen dienen door de opdrachtnemer te worden uitgevoerd.

In het Hoofdstuk 1 "Definities van bewerkingen" staat beschreven wat er bedoeld wordt met de meest gebruikte vaktermen in dit document. Dit Basisverf- en glasbestek 2020 voor nieuwbouw- en onderhoudswerkzaamheden is met de meeste zorg samengesteld. De samenstellers houden zich aanbevolen voor op- en aanmerkingen en toevoegingen op de systemen, deze kunt u doorgeven aan koninklijke OnderhoudNL. De samenstellers zijn zich volledig bewust van hun taak een zo betrouwbaar mogelijke uitgave te verzorgen. Niettemin kan geen aansprakelijkheid worden aanvaard voor eventueel in de uitgave voorkomende onjuistheden en/of onvolledigheden.

INHOUDSOPGAVE

VOORWOORD 3

INHOUDSOPGAVE BASISVERF- EN GLASBESTEK 5

1 DEFINITIES VAN DE BEWERKINGEN 7

2 VOORSCHRIFTEN OMTRENT DE UITVOERING 12

3 PLAATSEN VAN GLAS 13

4 AANBRENGEN VAN WANDBEKLEDING 14

5 AANBRENGEN VAN SIERPLEISTERWERK 15

6 VOORSCHRIFTEN OMTRENT DE MATERIALEN 16
- EISEN TE STELLEN AAN VERFPRODUCTEN 16
- AANVULLENDE BEPALINGEN 16

7 SCHILDERSYSTEMEN NIEUWBOUW BUITENSCHILDERWERK 17
- 1 NHD HOUT DEKKEND 17
- 2 NHT HOUT TRANSPARANTE BEITS 18
- 3 NHV HOUT VERNIS 19
- 4 NMS METAAL STAAL 20
- 5 NMV METAAL VERZINKT 21
- 6 NMA METAAL ALUMINIUM 23
- 7 NSD STEENACHTIG DEKKEND 23
- 8 NSA STEENACHTIG ANTIGRAFFITI 24
- 9 NSH STEENACHTIG HYDROFOBEREN 24
- 10 NSV STEENACHTIG VLOEREN 24
- 11 NBS BEGLAZINGSSYSTEEM 25
- 12 NDS DILATATIEVOEGEN SYSTEEM 26
- 13 NKD KUNSTSTOF DEKKEND 26

8 SCHILDERSYSTEMEN NIEUWBOUW BINNENSCHILDERWERK 27
- 1 NHD HOUT DEKKEND 27
- 2 NHT HOUT TRANSPARANTE BEITS 28
- 3 NHV HOUT VERNIS 29

4 NMS METAAL STAAL 29
5 NMV METAAL VERZINKT 30
6 NMA METAAL ALUMINIUM 31
7 NSD STEENACHTIG DEKKEND 31
8 NSV STEENACHTIG VLOEREN 32
9 NWB WANDBEKLEDING 33
10 NBS BEGLAZINGSSYSTEEM 34

9 SCHILDERSYSTEMEN ONDERHOUD BUITENSCHILDERWERK 35
1 OHD HOUT DEKKEND 35
2 OHT HOUT TRANSPARANTE BEITS 37
3 OHV HOUT VERNIS 39
4 OHR HOUT REPARATIE 40
5 OMS METAAL STAAL 40
6 OMV METAAL VERZINKT 42
7 OMA METAAL ALUMINIUM 43
8 OSD STEENACHTIG DEKKEND 44
9 OSA STEENACHTIG ANTIGRAFFITI 45
10 OSH STEENACHTIG HYDROFOBEREN 45
11 OSV STEENACHTIG VLOEREN 46
12 OSR STEENACHTIG REPARATIE 47
13 OBS BEGLAZINGSSYSTEEM 47
14 ODS DILATATIEVOEGEN SYSTEEM 49
15 OKD KUNSTSTOF DEKKEND 50

10 SCHILDERSYSTEMEN ONDERHOUD BINNENSCHILDERWERK 51
1 OHD HOUT DEKKEND 51
2 OHT HOUT TRANSPARANTE BEITS 52
3 OHV HOUT VERNIS 53
4 OMS METAAL STAAL 54
5 OMV METAAL VERZINKT 55
6 OMA METAAL ALUMINIUM 55
7 OSD STEENACHTIG DEKKEND 56
8 OSV STEENACHTIG VLOEREN 57
9 OWB WANDBEKLEDING 58
10 OBS BEGLAZINGSSYSTEEM 59
11 OKD KUNSTSTOF DEKKEND 59

1 DEFINITIES VAN DE BEWERKINGEN

In dit hoofdstuk vindt u de definitie van de verschillende bewerkingen en handelingen. Waar in dit document wordt gesproken van een "plaatselijke" behandeling wordt bedoeld dat dit maximaal 25% van het aangegeven oppervlak betreft. Indien de behandeling meer dan 25% van het oppervlak betreft dient dit in het bestek te worden aangegeven.

AANBRANDEN

De ondergrond voorzien van een hechtlaag.

AANSTOPPEN VAN RUITEN

De buitenzijde van de sponning vullen met een verstijvende kit, de hoeken en kanten glad en strak afwerken en 1 mm binnen de "dag" houden.

Plaatselijk aanstoppen

Het vullen van de sponning aan de buitenzijde op de plaatsen waar oude stoppasta is verwijderd, nadat de sponning is gereinigd, met een daartoe geschikte stoppasta, zodanig dat er zich daarna onder de stoppasta geen lucht meer bevindt, de kanten glad en strak zijn afgewerkt en deze aan de sponningzijde 1 mm binnen de "dag" blijven. De stoppasta schuin, tegen de ruit op, afwerken.

AANSTRALEN (WAPPEREN)

Het licht maar zorgvuldig stralen van een oppervlak alvorens een verfproduct op te brengen. Zie ook bij wapperen.

AFBRANDEN

Het door steken of schrapen verwijderen van de verflagen met behulp van verfbrandapparatuur - zonder dat het hout zwart wordt gebrand - en het daarna opzuiveren en schuren van het oppervlak, waarbij eventueel verkoolde resten van verf en eventueel van hout worden weggeschuurd.

Plaatselijk afbranden

Zie afbranden. De overgang tussen het afgebrande en niet afgebrande deel met een scherpe schrapper wegschrapen of met schuurpapier wegschuren.

AFBIJTEN

Het door steken of schrapen verwijderen van de verf- of vernislagen door middel van een daartoe geschikt afbijtmiddel (en het daarna met een ontvettingsmiddel nawassen) en het vervolgens opzuiveren en schuren van het oppervlak.

Plaatselijk afbijten

Zie afbijten. De overgang tussen het afgebeten en niet afgebeten deel met een scherpe schrapper wegschrapen of met schuurpapier wegschuren.

AFFÖHNEN

Het door steken of schrapen verwijderen van de verf- of vernislagen met behulp van hetelucht apparatuur en het daarna opzuiveren en schuren van het oppervlak.

Plaatselijk afföhnen
Zie afföhnen. De overgang tussen het afgeföhnde en niet afgeföhnde deel met een scherpe schrapper wegschrapen of met schuurpapier wegschuren.

AFKITTEN
Het zonder onderbrekingen en luchtinsluitingen aanbrengen van een elastische kit op een vooraf aangebracht bandmateriaal.

AFSTEKEN
Het afsteken van gebladderde, gebarsten, poederende en/of niet hechtende kalk- en verflagen en het daarna opzuiveren van het gereinigde oppervlak. In de gevallen waarin afbranden of afbijten zich voor het verwijderen beter leent, is dit toegestaan.

DEKVERF (AANBRENGEN VAN)
Het gelijkmatig en in een volle laag opbrengen van één laag dekverf, zodanig dat het oppervlak in glans, kleur en dekking een egaal aanzien verkrijgt.

FIXEERMIDDEL (AANBRENGEN VAN)
Het behandelen met een daartoe geschikt fixeermiddel om de afpoederende en/of niet hechtende ondergronden vast te zetten.

GLASLATTEN BEVESTIGEN
Voor het plaatsen van glas en het plaatsen van de juiste glaslatten verwijzen wij u naar de NPR 3577. opgenomen in dit document in Hoofdstuk 3.

GRONDVERF (AANBRENGEN VAN)
Het gelijkmatig opbrengen van één laag voor het doel geschikte grondverf, waarbij alle oneffenheden goed worden geraakt.

Plaatselijk aanbrengen van grondverf
Het gelijkmatig opbrengen van één laag grondverf op plaatsen waarvan - door welke oorzaak ook - verflagen zijn verwijderd en op plaatsen waar de stoppasta/kit is verwijderd.

ISOLEERMIDDEL (AANBRENGEN VAN)
Het met daartoe geschikte preparaten reinigen van de te isoleren plaatsen, respectievelijk de te isoleren stoffen voor zover mogelijk verwijderen en vervolgens in een voldoend aantal lagen opbrengen van het isolerend materiaal, waarbij de directe omgeving van de te isoleren plaats op royale wijze wordt meebehandeld.

LICHTE KLEUREN
Hieronder wordt begrepen wit en daarvan afgeleide kleuren.

LOSSE STOPPASTA EN KIT VERWIJDEREN
Het verwijderen van loszittende en onvoldoend hechtende stoppasta, kit e.d. en het ontdoen van vuil van de sponning.

MUURVERF (AANBRENGEN VAN)
Het opbrengen van één laag muurverf op een zodanige wijze dat het oppervlak een in struktuur, glans en kleur egaal aanzien verkrijgt.

ONTROESTEN (MET HANDGEREEDSCHAP)

Het verwijderen van roest en loszittende walshuid tot reinheidsgraad St2-ISO 8501, met behulp van staalborstels, schuurpapier, schrappers, bikhamers of een combinatie daarvan, respectievelijk langs machinale weg.

ONTVETTEN

Hout:
Wassen met geschikt reinigingsmiddel, verwijderen van vlekken en nawassen met schoon water.
Metaal:
Verwijderen van vet en vuil door middel van een reinigings- of ontvettingsmiddel.

ONTWEREN

Het met daartoe geschikte preparaten, volgens voorschrift van de betreffende fabrikant, behandelen van het houtoppervlak op de plaatsen waar dit door de invloed van weer en wind is verkleurd.

OPZUIVEREN

Het ontdoen van specieresten e.d. en in zodanige staat brengen van de ondergrond dat de volgende laag kan worden aangebracht.

PENNEN (BEVESTIGEN)

Het aanbrengen van corrosievaste glaspennen in een dusdanig aantal dat het glas voldoende is geborgd. Bij beglazing van stalen ramen wordt onder "pennen" verstaan het aanbrengen van glasveren van corrosievast staal in alle daarvoor bestemde uitsparingen. Bij beglazing van betonnen ramen wordt onder "pennen" verstaan het aanbrengen van corrosievast en onbuigzaam materiaal van voldoende lengte in alle daarvoor bestemde uitsparingen.

PLAATSEN EN STELLEN

Het plaatsen van de ruit op een zodanige wijze dat tussen glasrand en sponningbodem overal een zelfde speling overblijft en dat er een goede aansluiting tussen ruit en rugvulling wordt verkregen. Bij toepassing van een plaatsingsprofiel de ruit in het midden van de glasgoot plaatsen, zodat aan de binnen- en buitenzijde een gelijke kitvoegbreedte wordt verkregen.

PLAMUREN

Het vol opbrengen van één laag plamuur op het oppervlak, zonder scharen, aanzetten of krassen, waarbij delen smaller dan 4 cm niet behandeld behoeven te worden.

Plaatselijk voorplamuren
Het vlakmaken van oneffenheden door het plaatselijk vol opbrengen van één laag plamuur op het oppervlak, waarbij delen smaller dan 4 cm niet behandeld hoeven te worden.

PORIËN VULLEN

Het vullen van de poriën waarbij geen overtollige vuller op het oppervlak mag achterblijven.

PRIMER (AANBRENGEN VAN)

Het volgens voorschrift van de betreffende fabrikant in een zodanige laag opbrengen van primer dat de hechting op geen enkele plaats door een te grote laagdikte wordt geschaad, maar zo dat toch alle delen volledig zijn geraakt en de laag goed is verdeeld.

Plaatselijk aanbrengen van primer
Zie primer opbrengen. Zodanig dat vooral de begrenzing met de nog gave delen volledig is geraakt.

REINIGEN VAN (OPPERVLAK)

Het van stof, vuil en vet of andere verontreinigingen ontdoen van het te schilderen oppervlak met het daarvoor geschikte gereedschap, alvorens de schilderwerkzaamheden aan te vangen.

REINIGEN VAN NADEN

Het van stof, vuil en loszittende resten afdichtingsmateriaal ontdoen van te stoppen naden met het daarvoor geschikte gereedschap.

REINIGEN DOOR MIDDEL VAN HOGEDRUK

Het met behulp van hogedrukapparatuur en water en/of stoom van verontreinigingen en loszittende oude lagen ontdoen van het oppervlak.

REPAREREN VAN PLEISTERWERK EN DERGELIJKE

Het uithalen van scheuren en gaten en het vullen daarvan met materiaal dat aan de te bewerken ondergrond en aan het daarna op te brengen verfsysteem is aangepast, zodanig dat de reparatie vlak en in dezelfde structuur van het te repareren element wordt opgenomen.

RUGVULLINGSMATERIAAL AANBRENGEN

Het bevestigen van rugvulling met een gesloten celstruktuur. De rugvulling dient van PE-band of PE-Koord (polyetheen) en een volumieke massa van minimaal 350N/m3 te zijn, voorzien van een zelfklevende laag.

De rugvulling dient om de voegdiepte en de voegbreedte van de topafdichting in te stellen, in sommige gevallen kan het noodzakelijk zijn dat de band onderbroken wordt door spatierubbers.

SCHRAPEN

Het verwijderen van de verf- en vernislagen door schrapen.

Plaatselijk schrapen
Zie schrapen. De plaatsen op aanvaardbare wijze begrenzen, zodanig dat een egale overgang met de daarnaast liggende delen is verkregen.

SCHUREN

Het droog schuren van grondverf-, plamuur-, dekverflaag of poriënvuller met schuurpapier in een aan de ondergrond en aan de volgende laag aangepaste fijnheid tot de oneffenheden zijn weggeschuurd doch zonder door de lagen heen te schuren.

Plaatselijk schuren
Zie schuren. Zodanig dat een egale overgang met de daarnaast liggende delen is verkregen.

SCHUREN VAN INTACTE LAGEN

Het droog schuren van oude, gave verflagen met schuurpapier tot een glad oppervlak is verkregen.

SLIJPEN
Het slijpen van lagen met watervast schuurpapier in water tot een glad oppervlak, vrij van schuurkrassen, is verkregen en zonder dat de opgebrachte lagen tot op het hout respectievelijk tot op het metaal worden dóórgeslepen. In de gevallen waarin de laklaag toch wordt doorgeslepen dient op die plaatsen opnieuw te worden voorgelakt en daarna wederom te worden geslepen.

STERK AFWIJKENDE KLEUREN
Hieronder wordt begrepen volle kleuren en daarvan afgeleide tinten, voor zover deze duidelijk contrasteren met lichte kleuren.

STRALEN
Het voorbewerken van het oppervlak met behulp van straalmiddel dat met voor dat doel geschikte apparatuur met kracht tegen dit oppervlak wordt gebracht. Voor soorten van stralen zie ISO 8504-2. Voor de kwaliteit van het gestraalde oppervlak zie ISO 8501-1, reinheidgraad SA 2,5 is de standaard.

TOPAFDICHTING AANBRENGEN
Een elastische kitvoeg aanbrengen op een dusdanig wijze dat de kitvoegbreedte geheel wordt gevuld tot aan het rugvullingsmateriaal zodat er zich nadien in die ruimte geen lucht meer bevindt. De kitvoeg aan de onderzijde van het element dient afwaterend te worden uitgevoerd.

N.B.
Droogbeglazingsprofielen dienen als water en/of windkering en mogen alleen worden toegepast in een drukvereffenend beglazingssysteem!

UITSTOPPEN
Het volledig stoppen van gaten, warren, openstaande verstekken, naden enz. met voor het doel geschikt materiaal.

VERNIS (AANBRENGEN VAN)
Het gelijkmatig en in een volle laag opbrengen van vernis, zodanig dat deze laag na droging egaal is gevloeid en de verlangde glansgraad vertoont.

VERWEERD HOUT VERWIJDEREN
Het oppervlak, na het verwijderen van de resten van de oude verflagen, ruw schuren met schuurpapier of schuurmateriaal van kunststof of ander daartoe geschikt gereedschap, zodanig dat het verweerde hout geheel wordt verwijderd doch het oppervlak van het daaronder gelegen gezonde hout niet meer dan noodzakelijk wordt geruwd.

VOORSTRIJKMIDDEL (AANBRENGEN VAN)
Het behandelen met een daartoe geschikt voorstrijkmiddel om te sterke inzuiging bij het opbrengen van de volgende laag te voorkomen.

WAPPEREN (AANSTRALEN)
Het licht en zorgvuldig aanstralen van een oppervlak alvorens een verfproduct op te brengen.

WASSEN
Het met een geschikt reinigingsmiddel in water wassen van de ondergrond en het nawassen met schoon water.

2 VOORSCHRIFTEN OMTRENT DE UITVOERING

UITVOEREN VAN SCHILDERWERK

1. Voordat met schilderen mag worden begonnen dient het te schilderen oppervlak schoon en stofvrij te worden gemaakt; dit zal eveneens vóór het opbrengen van een nieuwe laag dienen te geschieden.
2. Indien in het bestek sprake is van schilderen, van schilderwerk en dergelijke worden daaronder begrepen alle bewerkingen die volgens het bestek door de schilder-aannemer dienen te worden uitgevoerd.
3. Waar wordt gesproken van een "plaatselijke" behandeling wordt bedoeld dat dit maximaal 25% van het aangegeven oppervlak betreft. Indien de behandeling meer dan 25% van het oppervlak betreft dient dit in het bestek te worden aangegeven.
4. Indien in het bestek sprake is van verf, lak en dergelijke, worden daaronder begrepen alle producten die moeten worden verwerkt om de in het bestek genoemde werkzaamheden op de voorgeschreven wijze tot uitvoering te brengen.
5. De door de fabrikant verplicht verstrekte VIB veiligheidsinformatiebladen moeten voorhanden zijn.
6. Indien de directie een andere dan de gebruikelijke methode van verwerking verlangt, zoals het op speciale wijze verwerken van plamuur, spuiten, het machinaal schuren en dergelijke, is dit in de betreffende paragraaf van het bestek aangegeven.
7. Indien twee lagen verf moeten worden opgebracht, kan de directie verlangen dat deze lagen onderling in nuance van kleur verschillen.
8. Er dient te worden gezorgd dat de ondergrond dermate schoon is, dat de hechting van het daarop aan te brengen product niet nadelig wordt beïnvloed.
9. Vóór het opbrengen van een volgende verflaag moet de ondergrond, tenzij het pleister-, metsel- of betonwerk betreft, worden geschuurd respectievelijk worden geslepen. Schuurstof respectievelijk slijpsel dient te worden verwijderd.
10. Van de naar buiten draaiende ramen en deuren, taatsramen, tuimelramen, uitzetramen en daarmede overeenkomende elementen, worden de omkanten gerekend tot het buitenwerk te behoren, met uitzondering van de scharnierzijde.
11. Het buitenschilderwerk kan het gehele jaar door plaatsvinden ter beoordeling van de opdrachtnemer.
12. Onder binnen-buitenwerk wordt begrepen de in gesloten toestand naar het interieur gerichte zijde van alle in de buitengevels aangebrachte geschilderde elementen
13. Indien het buitenschilderwerk enige tijd moet overstaan, wordt de uitvoering daarvan hervat met het herstellen van eventueel in het buitenschilderwerk opgetreden gebreken, in overleg met de directie.
14. Indien door redenen buiten de schuld van de schilder-aannemer de uitvoering van het werk achterblijft bij de planning en hierdoor de uitvoering van het schilderwerk moet worden onderbroken, komen de kosten voor rekening van de directie.
15. De schilder-aannemer dient maatregelen te nemen ter voorkoming van verontreiniging en de eventueel hierin geplaatste inventaris, voor zover deze verontreiniging en beschadiging het gevolg zullen zijn van de uitvoering van het door hem aangenomen werk.

3 PLAATSEN VAN GLAS UITLEG NPR 3577*

Voor de juiste versie van de NPR3577 verwijzen wij u naar de website van OnderhoudNL. De afbeeldingen in dit document zijn alleen ter illustratie.

www.onderhoudnl.nl/vaktechnische-info-voor-glaszetters

Draaiend deel - Binnenbeglazing

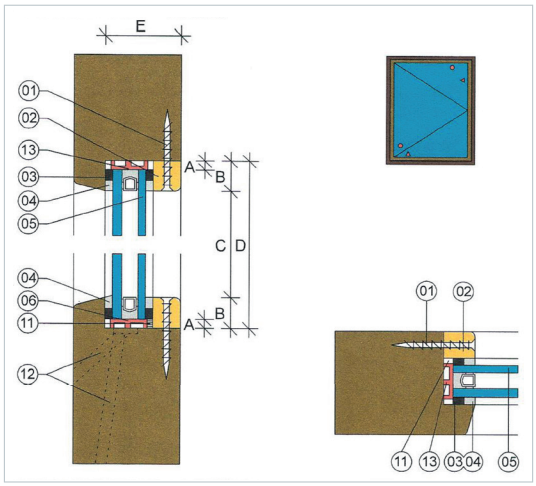

Roosterdetail draaiend- en vast deel

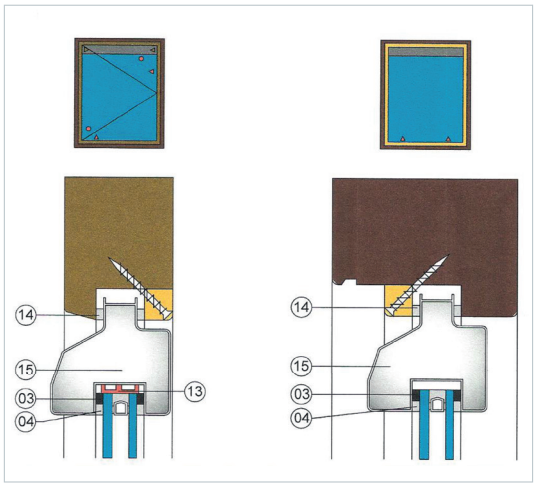

Vast deel - buitenbeglazing

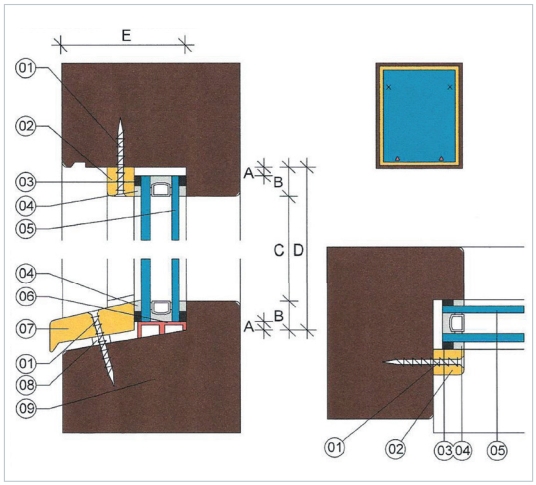

Vast deel - binnenbeglazing

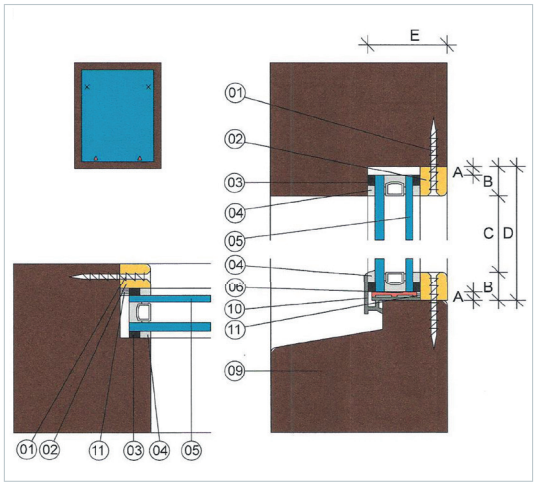

4 AANBRENGEN VAN WANDBEKLEDING

1. De ruimten, waarin wandbekleding op wanden en plafonds moet worden aangebracht, worden bezemschoon ter beschikking gesteld.
2. De te beplakken wanden en plafonds worden zodanig glad ter beschikking gesteld, dat na het aanbrengen van het bekledingsmateriaal - ook bij strijklicht - geen hinderlijke oneffenheden zichtbaar zijn.
3. De wanden moeten van bouwvuil en andere verontreinigingen worden ontdaan. Kleine beschadigingen, zowel in aantal als in afmeting in het af te werken oppervlak moeten vlak en vlakblijvend worden gerepareerd met een middel dat is aangepast aan de te beplakken ondergronden en dat geen hinderlijke invloed uitoefent op de hechting en het aanzien van het te plakken materiaal.
4. Alvorens met plakken te beginnen moeten de betreffende wanden droog zijn en stofvrij worden gemaakt. De wanden mogen niet "afgeven".
5. Indien de alkaliteit van het te plakken oppervlak zodanig is, dat het aanzien van het daarop te plakken materiaal daardoor wordt geschaad, moet dat oppervlak eerst met een daartoe geschikt middel worden geneutraliseerd op een wijze dat na droging zonder bezwaar kan worden afgewerkt.
6. De verwerkingsvoorschriften van de desbetreffende fabrikant moeten worden opgevolgd.
7. Indien de fabrikant van het te plakken materiaal voor een bepaalde ondergrond geen voorbehandeling voorschrijft bijvoorbeeld in de vorm van voorlijmen of grondpapier plakken en het absorptievermogen van de ter beschikking gestelde en met de in het voorschrift te vergelijken ondergrond te groot is voor het verkrijgen van een verantwoord resultaat, moet de ondergrond - na overleg met de directie over de wijze waarop en over de kosten daarvan - worden voorbehandeld.
8. Indien in het bestek sprake is van behangen respectievelijk het plakken van wandbekleding, dat als behang in de vorm van geprefabriceerd materiaal in rollen wordt geleverd, wordt daaronder begrepen alle bewerkingen die volgens het bestek dienen te worden uitgevoerd.
9. Indien in het bestek sprake is van behang e.d. wordt daaronder begrepen alle produkten die moeten worden verwerkt om de in het bestek genoemde werkzaamheden op de voorgeschreven wijze tot uitvoering te brengen.
10. Op later moeilijk te bereiken plaatsen - zoals achter radiatoren e.d. - dient de verwerker in de gelegenheid te worden gesteld die plaatsen, vóór de montage van de betreffende elementen, af te werken.
11. Alvorens de verwerker de wandbekleding gaat plakken, dient hij zich op de hoogte te stellen of de ter beschikking gestelde ondergrond door de directie is geaccepteerd.
12. Bij onderdelen met een repeterend karakter - zoals natte cellen in een object van een bepaalde omvang - kan worden verlangd dat de verwerker een proef opzet, die als standaard zal worden gehanteerd bij de beoordeling van het geheel.

5 AANBRENGEN VAN SIERPLEISTERWERK

1. De ruimten waarin sierpleister op wanden en plafonds moet worden aangebracht, worden bezemschoon ter beschikking gesteld.
2. De met sierpleister te bewerken wanden en plafonds worden zodanig vlak ter beschikking gesteld, dat na het aanbrengen van de pleister, geen hinderlijke afwijkingen zichtbaar zijn; ook niet in de, aan te brengen structuur in de pleister, indien deze afhankelijk is van de aan te brengen laagdikte, zoals bij het groefeffect.
3. De wanden moeten van bouwvuil en andere verontreinigingen worden ontdaan. Kleine beschadigingen; zowel in aantal als in afmeting, in het af te pleisteren vlak moeten vlak en vlakblijvend worden gerepareerd met een middel dat is aangepast aan de te pleisteren ondergrond en dat geen hinderlijke invloed uitoefent op de hechting en op het aanzien van de aangebrachte pleisterlaag.
4. Alvorens met het aanbrengen van de pleisterlaag mag worden begonnen, moeten de betreffende wanden droog zijn, van stof en vuil zijn ontdaan en egaal van kleur zijn, zodat na het structureren van de pleister, door verschil in laagdikte, geen kleurverschil zichtbaar wordt.
5. Indien de alkaliteit van het te bepleisteren oppervlak zodanig is dat het aanzien van de daarop aan te brengen pleister daardoor wordt geschaad, moet dat oppervlak eerst met een daartoe geschikt middel worden geneutraliseerd, op een wijze dat na droging zonder bezwaar kan worden afgewerkt.
6. De verwerkingsvoorschriften van de betreffende fabrikant moeten worden opgevolgd. Per wand of vlak mag geen sierpleister met verschillend chargenummer worden toegepast.
7. Indien de fabrikant van de te verwerken pleister voor een bepaalde ondergrond geen voorbehandeling voorschrijft en het absorptievermogen van de ter beschikking gestelde en met de in het voorschrift te vergelijken ondergrond te groot is voor het verkrijgen van een verantwoord resultaat, moet de ondergrond - na overleg met de directie over de wijze waarop en over de kosten daarvan - worden voorbehandeld.
8. Indien het bestek ter sprake is van het aanbrengen van sierpleister wordt daaronder begrepen alle bewerkingen die volgens het bestek dienen te worden uitgevoerd.
9. Op later moeilijk te bereiken plaatsen - zoals achter radiatoren en dergelijke - dient de verwerker in de gelegenheid te worden gesteld de betreffende wanden, vóór de montage van bedoelde elementen, af te werken.
10. Alvorens de verwerker de sierpleister gaat aanbrengen dient hij zich op de hoogte te stellen of de ter beschikking gestelde ondergrond door de directie is geaccepteerd.

6 VOORSCHRIFTEN OMTRENT DE MATERIALEN

EISEN TE STELLEN AAN VERFPRODUCTEN

1. Het werk moet worden uitgevoerd met verfproducten van een fabricaat vastgesteld in overleg met en na goedkeuring van de directie.
2. Op het werk mogen alleen die materialen aanwezig zijn, welke na het overleg met de directie zijn toegestaan. Veranderingen in samenstelling van de te gebruiken materialen zoals onder andere verdunnen, toevoegen van verhardingspreparaten en dergelijke aan grond- en lakverven, behoeven overleg met de fabrikant. Tenzij de door de fabrikant gegeven/gebruiksaanwijzing een toevoeging van een der genoemde producten toestaat.
3. Na droging moeten de kleuren van de laatste voorgeschreven lagen overeenkomen met die van een vooraf overeengekomen referentie Kleine kleurafwijkingen voorbehouden. De beoordeling van het werk dient plaats te vinden bij minimaal 2 meter afstand.
4. Bij grote opdrachten kan het opzetten van een referentievlak of stuk worden verlangd.

AANVULLENDE BEPALINGEN

Beglazing

1. De ruiten die ten gevolge van de uitvoering van het schilderwerk breuk gaan vertonen, worden door de schilder-aannemer en voor diens rekening vervangen. Indien de werkzaamheden over verscheidene perioden zijn verdeeld, blijft deze bepaling van kracht, met dien verstande dat het vervangen van de ruiten die breuk zijn gaan vertonen in de tijd tussen de perioden waarin het schilderwerk wordt uitgevoerd, door de schilder-aannemer in rekening mag worden gebracht.

Oplevering

1. Voor de eerste oplevering van het schilderwerk of van onderdelen daarvan moet de schilder-aannemer van het schilderwerk alle door hem veroorzaakte zichtbaar blijvende verontreinigingen, zowel aan het object als op het werkterrein, verwijderen.
2. Opdrachtnemer dient zijn afval ontstaan als gevolg van zijn werkzaamheden, op de daarvoor bestemde wijze af te voeren.

Kleuren

Indien het Basisverf en glasbestek van toepassing is geldt voor het werk de omschrijving "eenvoudige kleurtoepassing", waaronder wordt verstaan:

Op hout: maximaal twee lichte kleuren en één daarvan sterk afwijkende kleur per object. Maximaal één lichte kleur en één sterk afwijkende kleur per gevelelement;

Op ander materiaal: in dezelfde verhouding. Het opzetten in het werk van één referentievlak per kleur ter grootte van maximaal twee vierkante meter kan worden verlangd.

7 SCHILDERSYSTEMEN NIEUWBOUW BUITENSCHILDERWERK

1. NHD HOUT DEKKEND

NHD 01 **1 x Bijwerken grondverf, 1 x geheel dekverf**
- → Opzuiveren
- → Reinigen en geheel schuren
- → Plaatselijk aanbrengen van één laag grondverf
- → Plaatselijk uitstoppen
- → Aanbrengen van één laag dekverf

NHD 02 **1 x Bijwerken grondverf, 1 x geheel grondverf, 1 x geheel dekverf**
- → Opzuiveren
- → Reinigen en geheel schuren
- → Plaatselijk aanbrengen van één laag grondverf
- → Plaatselijk uitstoppen
- → Aanbrengen van één laag grondverf
- → Aanbrengen van één laag dekverf

NHD 03 **1 x Bijwerken grondverf, 1 x geheel grondverf, 2 x geheel dekverf**
- → Opzuiveren
- → Reinigen en geheel schuren
- → Plaatselijk aanbrengen van één laag grondverf
- → Plaatselijk uitstoppen
- → Aanbrengen van één laag grondverf
- → Aanbrengen van één laag grondverf en één laag dekverf of twee lagen dekverf

NHD 04 **2 x Bijwerken grondverf, 1 x geheel dekverf**
- → Opzuiveren
- → Reinigen en geheel schuren
- → Plaatselijk aanbrengen van één laag grondverf
- → Plaatselijk uitstoppen
- → Plaatselijk aanbrengen van één laag grondverf
- → Aanbrengen van één laag dekverf

NHD 05 **2 x Bijwerken grondverf, 2 x geheel dekverf**
- → Opzuiveren
- → Reinigen en geheel schuren
- → Plaatselijk aanbrengen van één laag grondverf
- → Plaatselijk uitstoppen
- → Plaatselijk aanbrengen van één laag grondverf
- → Aanbrengen van één laag grondverf en één laag dekverf of twee lagen dekverf

NHD 06 **1 x Geheel grondverf, 2 x geheel dekverf**

→ Opzuiveren
→ Reinigen en geheel schuren
→ Aanbrengen van één laag grondverf
→ Plaatselijk uitstoppen
→ Aanbrengen van één laag grondverf en één laag dekverf of twee lagen dekverf

NHD 07 **2 x Geheel grondverf**

→ Opzuiveren
→ Reinigen en geheel schuren
→ Aanbrengen van één laag grondverf
→ Plaatselijk uitstoppen
→ Aanbrengen van één laag grondverf

NHD 08 **2 x Geheel grondverf, 1 x geheel dekverf**

→ Opzuiveren
→ Reinigen en geheel schuren
→ Aanbrengen van één laag grondverf
→ Plaatselijk uitstoppen
→ Aanbrengen van één laag grondverf
→ Aanbrengen van één laag dekverf

NHD 09 **2 x Geheel grondverf, 2 x geheel dekverf**

→ Opzuiveren
→ Reinigen en geheel schuren
→ Aanbrengen van één laag grondverf
→ Plaatselijk uitstoppen
→ Aanbrengen van één laag grondverf
→ Aanbrengen van één laag grondverf en één laag dekverf of twee lagen dekverf

2. NHT HOUT TRANSPARANTE BEITS

NHT 01 **1 x Bijwerken transparante beits, 1 x geheel transparante beits**

→ Opzuiveren
→ Reinigen en geheel schuren
→ Plaatselijk aanbrengen van één laag transparante beits
→ Plaatselijk uitstoppen
→ Aanbrengen van één laag transparante beits

NHT 02 **1 x Bijwerken transparante beits, 2 x geheel transparante beits**

→ Opzuiveren
→ Reinigen en geheel schuren
→ Plaatselijk aanbrengen van één laag transparante beits
→ Plaatselijk uitstoppen
→ Aanbrengen van twee lagen transparante beits

NHT 03 **2 x Geheel transparante beits**

→ Opzuiveren
→ Reinigen en geheel schuren
→ Aanbrengen van één laag transparante beits
→ Plaatselijk uitstoppen
→ Aanbrengen van één laag transparante beits

NHT 04 **3 x Geheel transparante beits**

→ Opzuiveren
→ Reinigen en geheel schuren
→ Aanbrengen van één laag transparante beits
→ Plaatselijk uitstoppen
→ Aanbrengen van twee lagen transparante beits

3. NHV HOUT VERNIS

NHV 01 **2 x Bijwerken vernis, 2 x geheel vernis**

→ Opzuiveren
→ Reinigen en geheel schuren
→ Plaatselijk aanbrengen van twee lagen vernis
→ Plaatselijk uitstoppen
→ Aanbrengen van twee lagen vernis

NHV 02 **3 x Geheel vernis**

→ Opzuiveren
→ Reinigen en geheel schuren
→ Aanbrengen van één laag vernis
→ Plaatselijk uitstoppen
→ Aanbrengen van twee lagen vernis

NHV 03 **4 x Geheel vernis**

→ Opzuiveren
→ Reinigen en geheel schuren
→ Aanbrengen van één laag vernis
→ Plaatselijk uitstoppen
→ Aanbrengen van drie lagen vernis

NHV 04 **1 x Geheel poriën vullen, 3 x geheel vernis**

→ Opzuiveren
→ Reinigen en geheel schuren
→ Geheel poriën vullen
→ Aanbrengen van drie lagen vernis

4. NMS METAAL STAAL

NMS 01 **Geheel stralen, 1 x geheel corrosiewerende primer**
→ Geheel reinigen en stralen
→ Aanbrengen van één laag corrosiewerende primer

NMS 02 **Geheel stralen, 2 x geheel corrosiewerende primer**
→ Geheel reinigen en stralen
→ Aanbrengen van twee lagen corrosiewerende primer

NMS 03 **1 x Bijwerken corrosiewerende primer, 1 x bijwerken grondverf, 1 x bijwerken dekverf**
→ Plaatselijk ontroesten en ontvetten
→ Intacte lagen reinigen en plaatselijk schuren
→ Plaatselijk aanbrengen van één laag corrosiewerende primer
→ Plaatselijk aanbrengen van één laag grondverf
→ Plaatselijk aanbrengen van één laag dekverf

NMS 04 **2 x Bijwerken corrosiewerende primer, 1 x bijwerken grondverf, 1 x geheel dekverf**
→ Plaatselijk ontroesten en ontvetten
→ Intacte lagen reinigen en geheel schuren
→ Plaatselijk aanbrengen van twee lagen corrosiewerende primer
→ Plaatselijk aanbrengen van één laag grondverf
→ Aanbrengen van één laag dekverf

NMS 05 **1 x Bijwerken corrosiewerende primer, 1 x geheel grondverf, 1 x geheel dekverf**
→ Plaatselijk ontroesten en ontvetten
→ Intacte lagen reinigen en geheel schuren
→ Plaatselijk aanbrengen van één laag corrosiewerende primer
→ Aanbrengen van één laag grondverf
→ Aanbrengen van één laag dekverf

NMS 06 **2 x Bijwerken corrosiewerende primer, 1 x geheel grondverf, 1 x geheel dekverf**
→ Plaatselijk ontroesten en ontvetten
→ Intacte lagen reinigen en geheel schuren
→ Plaatselijk aanbrengen van twee lagen corrosiewerende primer
→ Aanbrengen van één laag grondverf
→ Aanbrengen van één laag dekverf

NMS 07 **1 x Bijwerken corrosiewerende primer, 2 x geheel grondverf, 1 x geheel dekverf**
→ Plaatselijk ontroesten en ontvetten
→ Intacte lagen reinigen en geheel schuren
→ Plaatselijk aanbrengen van één laag corrosiewerende primer
→ Aanbrengen van twee lagen grondverf
→ Aanbrengen van één laag dekverf

NMS 08 **1 x Bijwerken corrosiewerende primer, 1 x geheel corrosiewerende primer, 1 x geheel grondverf, 1 x geheel dekverf**

→ Plaatselijk ontroesten en ontvetten
→ Intacte lagen reinigen en geheel schuren
→ Plaatselijk aanbrengen van één laag corrosiewerende primer
→ Aanbrengen van één laag corrosiewerende primer
→ Aanbrengen van één laag grondverf
→ Aanbrengen van één laag dekverf

NMS 09 **1 x Geheel corrosiewerende primer, 2 x geheel grondverf, 1 x geheel dekverf**

→ Plaatselijk ontroesten en ontvetten
→ Intacte lagen reinigen en geheel schuren
→ Aanbrengen van één laag corrosiewerende primer
→ Aanbrengen van twee lagen grondverf
→ Aanbrengen van één laag dekverf

NMS 10 **2 x Geheel corrosiewerende primer, 1 x geheel grondverf, 1 x geheel dekverf**

→ Geheel ontroesten en ontvetten
→ Aanbrengen van twee lagen corrosiewerende primer
→ Aanbrengen van één laag grondverf
→ Aanbrengen van één laag dekverf

5. NMV METAAL VERZINKT

NMV 01 **Niet eerder behandeld, aanstralen, 1 x geheel hechtprimer**

→ Aanstralen en reinigen
→ Aanbrengen van één laag hechtprimer

NMV 02 **Niet eerder behandeld, aanstralen, 1 x geheel hechtprimer, 1 x geheel grondverf**

→ Aanstralen en reinigen
→ Aanbrengen van één laag hechtprimer
→ Aanbrengen van één laag grondverf

NMV 03 **Niet eerder behandeld, chemisch voorbehandelen, 1 x geheel hechtprimer,**

→ Chemisch voorbehandelen
→ Aanbrengen van één laag hechtprimer

NMV 04 **Niet eerder behandeld, chemisch voorbehandelen, 1 x geheel hechtprimer, 1 x geheel grondverf**

→ Chemisch voorbehandelen
→ Aanbrengen van één laag hechtprimer
→ Aanbrengen van één laag grondverf

NMV 05 **Niet eerder behandeld, aanstralen, 1 x geheel hechtprimer, 1 x geheel grondverf, 1 x geheel dekverf**

→ Aanstralen en reinigen
→ Aanbrengen van één laag hechtprimer
→ Aanbrengen van één laag grondverf
→ Aanbrengen van één laag dekverf

NMV 06 **Niet eerder behandeld, aanstralen, 1 x geheel hechtprimer, 1 x geheel grondverf, 2 x geheel dekverf**

→ Aanstralen en reinigen
→ Aanbrengen van één laag hechtprimer
→ Aanbrengen van één laag grondverf
→ Aanbrengen van één laag grondverf en één laag dekverf of twee lagen dekverf

NMV 07 **Niet eerder behandeld, chemisch voorbehandelen, 1 x geheel hechtprimer, 1 x geheel grondverf, 1 x geheel dekverf**

→ Chemisch voorbehandelen
→ Aanbrengen van één laag hechtprimer
→ Aanbrengen van één laag grondverf
→ Aanbrengen van één laag dekverf

NMV 08 **Niet eerder behandeld, chemisch voorbehandelen, 1 x geheel hechtprimer, 1 x geheel grondverf, 2 x geheel dekverf**

→ Chemisch voorbehandelen
→ Aanbrengen van één laag hechtprimer
→ Aanbrengen van één laag grondverf
→ Aanbrengen van één laag grondverf en één laag dekverf of twee lagen dekverf

NMV 09 **1 x Bijwerken hechtprimer, 1 x bijwerken grondverf, 1 x bijwerken dekverf**

→ Plaatselijk ontvetten
→ Plaatselijk schuren
→ Plaatselijk aanbrengen van één laag hechtprimer
→ Plaatselijk aanbrengen van één laag grondverf
→ Plaatselijk aanbrengen van één laag dekverf

NMV 10 **1 x Bijwerken hechtprimer, 1 x bijwerken grondverf, 1 x geheel dekverf**

→ Plaatselijk ontvetten
→ Intacte lagen reinigen, geheel schuren
→ Plaatselijk aanbrengen van één laag hechtprimer
→ Plaatselijk aanbrengen van één laag grondverf
→ Aanbrengen van één laag dekverf

NMV 11 **1 x Bijwerken hechtprimer, 1 x geheel grondverf, 1 x geheel dekverf**

→ Plaatselijk ontvetten
→ Intacte lagen reinigen, geheel schuren
→ Plaatselijk aanbrengen van één laag hechtprimer
→ Aanbrengen van één laag grondverf
→ Aanbrengen van één laag dekverf

NMV 12 **1 x Bijwerken hechtprimer, 2 x geheel grondverf, 1 x geheel dekverf**

→ Plaatselijk ontvetten
→ Intacte lagen reinigen, geheel schuren
→ Plaatselijk aanbrengen van één laag hechtprimer
→ Aanbrengen van twee lagen grondverf
→ Aanbrengen van één laag dekverf

6. NMA METAAL ALUMINIUM

NMA 01 **Niet eerder behandeld, 1 x geheel hechtprimer, 1 x geheel grondverf, 1 x geheel dekverf**

→ Ontvetten en geheel schuren,
→ Aanbrengen van één laag hechtprimer
→ Aanbrengen van één laag grondverf
→ Aanbrengen van één laag dekverf

NMA 02 **1 x Bijwerken hechtprimer, 1 x bijwerken grondverf, 1 x bijwerken dekverf**

→ Plaatselijk ontvetten
→ Plaatselijk schuren
→ Plaatselijk aanbrengen van één laag hechtprimer
→ Plaatselijk aanbrengen van één laag grondverf
→ Plaatselijk aanbrengen van één laag dekverf

NMA 03 **1 x Bijwerken hechtprimer, 1 x bijwerken grondverf, 1 x geheel dekverf**

→ Plaatselijk ontvetten
→ Intacte lagen reinigen, geheel schuren
→ Plaatselijk aanbrengen van één laag hechtprimer
→ Plaatselijk aanbrengen van één laag grondverf
→ Aanbrengen van één laag dekverf

7. NSD STEENACHTIG DEKKEND

NSD 01 **1 x Geheel voorstrijken**

→ Aanbrengen van één laag voorstrijkmiddel

N.B. De behandeling 'NSD 01' dient altijd in combinatie met één van de andere systemen te worden toegepast

NSD 02 **2 x Geheel muurverf**

→ Reinigen
→ Plaatselijk repareren
→ Aanbrengen van twee lagen muurverf

NSD 03 **2 x Geheel structuurverf**

→ Reinigen
→ Plaatselijk repareren
→ Aanbrengen van twee lagen structuurverf

NSD 04 **1 x Geheel structuurverf, 1 x muurverf**
→ Reinigen
→ Plaatselijk repareren
→ Aanbrengen van een laag structuurverf
→ Aanbrengen van een laag muurverf

8. NSA STEENACHTIG ANTIGRAFFITI

NSA 01 **2 x Geheel behandelen antigraffiti**
→ Reinigen
→ Aanbrengen van twee lagen antigraffiti-coating

NSA 02 **3 x Geheel behandelen antigraffiti**
→ Reinigen
→ Aanbrengen van drie lagen antigraffiti-coating

9. NSH STEENACHTIG HYDROFOBEREN

NSH 01 **Geheel hydrofoberen**
→ Reinigen
→ Verzadigend aanbrengen van hydrofobeermiddel

10. NSV STEENACHTIG VLOEREN

NSV 01 **1 x Geheel aanstralen**
→ Aanstralen en reinigen

NSV 02 **1 x Geheel voorstrijken**
→ Aanbrengen van één laag voorstrijkmiddel

N.B. De behandelingen 'NSV 01 en 02' dienen altijd in combinatie met één van de andere systemen te worden toegepast.

NSV 03 **1 x Geheel vloercoating**
→ Reinigen
→ Aanbrengen van één laag vloercoating

NSV 04 **2 x Geheel vloercoating**
→ Reinigen
→ Aanbrengen van twee lagen vloercoating

NSV 05 **1 x geheel vloercoating, instrooien, 1 x geheel vloercoating**
→ Reinigen
→ Aanbrengen van één laag vloercoating
→ Instrooien van de loopgedeelten
→ Aanbrengen van één laag vloercoating

11. NBS BEGLAZINGSSYSTEEM

NBS 01 **Beglazen met stoppasta**

→ Sponning plaatselijk gronden
→ Ruit plaatsen en stellen op steun- en stel- en met spatieblokjes
→ Pennen of veren toepassen
→ Binnenvoeg en omtrekspeling vullen met plastische kit
→ Buitenzijde aanstoppen met stoppasta

NBS 02 **Beglazen met kit en glaslatten**

→ Sponning plaatselijk gronden
→ Rugvullingsmateriaal aanbrengen op de sponninghoogte en op de glaslat, dusdanig dat er een voegdiepte van 6 mm ontstaat en een voegbreedte van tenminste 4 mm
→ Ruit plaatsen en stellen op steun- en stelblokjes
→ Glaslatten plaatsen, ontluchte glaslat aan de onderzijde monteren
→ Elastische kit aanbrengen in de binnen- en buitenvoeg

NBS 03 **Beglazing met droogbeglazingsprofielen**

→ Sponning plaatselijk gronden conform NPR 3577
→ Afstandhouders plaatsen
→ Ruit plaatsen en stellen op steun- en stelblokjes
→ Glaslatten plaatsen, ontluchte glaslat aan de onderzijde monteren, met afstandhouders
→ Droogbeglazingsprofielen aanbrengen

NBS 04 **Beglazen met EPDM beglazingsband zonder afkitten**

→ Sponningen plaatselijk gronden
→ EPDM beglazingsband aanbrengen gelijk met de sponninghoogte
→ Ruit plaatsen en stellen op steun- en stelblokjes
→ Glaslatten plaatsen, ontluchte glaslat aan de onderzijde monteren, met beglazingsband

NBS 05 **Beglazen van binnenuit met een plaatsingsprofiel op de onderdorpel, kit en glaslatten**

→ Sponning plaatselijk gronden conform NPR 3577
→ Rugvullingsmateriaal aanbrengen op de sponninghoogte en op de glaslat, dusdanig dat er een voegdiepte van 6 mm ontstaat en een voegbreedte van tenminste 4 mm
→ Ruit plaatsen en stellen op steun- en stelblokjes
→ Hielafdichting aanbrengen aan de onderzijde en 10 cm naar boven in de stijlen
→ Glaslatten plaatsen
→ Elastische kit aanbrengen in de binnen- en buitenvoeg

12. NDS DILATATIEVOEGEN SYSTEEM

NDS 01 **Aanbrengen rugvulling en terugverende kit**

→ Reinigen door middel van schuren en/of borstelen en hechtvlakken ontvetten
→ Hechtvlakken primeren
→ Rugvulling aanbrengen op een diepte, welke de helft van de voegbreedte bedraagt
→ Voegkit aanbrengen en strak en glad afwerken

13. NKD KUNSTSTOF DEKKEND

NKD 01 **1 x geheel hechtprimer, 1 x geheel dekverf**

→ Reinigen en geheel schuren
→ Aanbrengen van één laag hechtprimer
→ Aanbrengen van één laag dekverf

NKD 02 **1 x geheel hechtprimer, 2 x geheel dekverf**

→ Reinigen en geheel schuren
→ Aanbrengen van één laag hechtprimer
→ Aanbrengen van één laag grondverf en één laag dekverf of twee lagen dekverf

8 SCHILDERSYSTEMEN NIEUWBOUW BINNENSCHILDERWERK

1. NHD HOUT DEKKEND

NHD 50 **1 x Bijwerken grondverf, 1 x geheel dekverf**
→ Opzuiveren en geheel schuren
→ Plaatselijk aanbrengen van één laag grondverf
→ Plaatselijk uitstoppen
→ Aanbrengen van één laag dekverf

NHD 51 **1 x Bijwerken grondverf, 1 x geheel grondverf, 1 x geheel dekverf**
→ Opzuiveren en geheel schuren
→ Plaatselijk aanbrengen van één laag grondverf
→ Plaatselijk uitstoppen en plamuren
→ Aanbrengen van één laag grondverf
→ Aanbrengen van één laag dekverf

NHD 52 **1 x Bijwerken grondverf, 1 x geheel plamuren, 2 x geheel dekverf**
→ Opzuiveren en geheel schuren
→ Plaatselijk aanbrengen van één laag grondverf
→ Plaatselijk voorplamuren
→ Geheel éénmaal plamuren, schuren
→ Aanbrengen van één laag grondverf en één laag dekverf of twee lagen dekverf

NHD 53 **1 x Bijwerken grondverf, 2 x geheel plamuren, 2 x geheel dekverf**
→ Opzuiveren en geheel schuren
→ Plaatselijk aanbrengen van één laag grondverf
→ Plaatselijk voorplamuren
→ Geheel tweemaal plamuren, slijpen
→ Aanbrengen van één laag grondverf en één laag dekverf of twee lagen dekverf

NHD 54 **1 x Geheel grondverf, 2 x geheel plamuren, 2 x geheel dekverf**
→ Opzuiveren en geheel schuren
→ Geheel gronden met één laag grondverf
→ Plaatselijk voorplamuren
→ Geheel tweemaal plamuren, slijpen
→ Aanbrengen van één laag grondverf en één laag dekverf of twee lagen dekverf

NHD 55 **2 x Geheel grondverf, 2 x geheel plamuren, 2 x geheel dekverf**
→ Opzuiveren en geheel schuren
→ Aanbrengen van twee lagen grondverf
→ Plaatselijk voorplamuren
→ Geheel tweemaal plamuren, slijpen
→ Aanbrengen van één laag grondverf en één laag dekverf of twee lagen dekverf

NHD 56 **2 x Geheel grondverf**
→ Opzuiveren en geheel schuren
→ Aanbrengen van twee lagen grondverf

NHD 57 **2 x Geheel grondverf, 1 x geheel dekverf**
→ Opzuiveren en geheel schuren
→ Aanbrengen van twee lagen grondverf
→ Aanbrengen van één laag dekverf

NHD 58 **2 x Geheel grondverf, 1 x geheel plamuur, 2 x geheel dekverf**
→ Opzuiveren en geheel schuren
→ Aanbrengen van twee lagen grondverf
→ Plaatselijk voorplamuren
→ Geheel éénmaal plamuren en schuren
→ Aanbrengen van één laag grondverf en één laag dekverf of twee lagen dekverf

2. NHT HOUT TRANSPARANTE BEITS

NHT 50 **1 x Bijwerken transparante beits, 1 x geheel transparante beits**
→ Opzuiveren en geheel schuren
→ Plaatselijk aanbrengen van één laag transparante beits
→ Plaatselijk uitstoppen
→ Aanbrengen van één laag transparante beits

NHT 51 **1 x Bijwerken transparante beits, 2 x geheel transparante beits**
→ Opzuiveren en geheel schuren
→ Plaatselijk aanbrengen van één laag transparante beits
→ Plaatselijk uitstoppen
→ Aanbrengen van twee lagen transparante beits

NHT 52 **2 x Geheel transparante beits**
→ Opzuiveren en geheel schuren
→ Aanbrengen van één laag transparante beits
→ Plaatselijk uitstoppen / afkitten
→ Aanbrengen van één laag transparante beits

NHT 53 **3 x Geheel transparante beits**
→ Opzuiveren en geheel schuren
→ Aanbrengen van één laag transparante beits
→ Plaatselijk uitstoppen / afkitten
→ Aanbrengen van twee lagen transparante beits

3. NHV HOUT VERNIS

NHV 50 **1 x Bijwerken vernis, 1 x geheel vernis**
→ Opzuiveren en geheel schuren
→ Plaatselijk aanbrengen van één laag vernis
→ Plaatselijk uitstoppen
→ Aanbrengen van één laag vernis

NHV 51 **2 x Geheel vernis**
→ Opzuiveren en geheel schuren
→ Plaatselijk uitstoppen
→ Aanbrengen van twee lagen vernis

NHV 52 **2 x Bijwerken vernis, 2 x geheel vernis**
→ Opzuiveren en geheel schuren
→ Plaatselijk aanbrengen van twee lagen vernis
→ Plaatselijk uitstoppen
→ Aanbrengen van twee lagen vernis

NHV 53 **3 x Geheel vernis**
→ Opzuiveren en geheel schuren
→ Aanbrengen van één laag vernis
→ Plaatselijk uitstoppen
→ Aanbrengen van twee lagen vernis

NHV 54 **4 x Geheel vernis**
→ Opzuiveren en geheel schuren
→ Aanbrengen van één laag vernis
→ Plaatselijk uitstoppen
→ Aanbrengen van drie lagen vernis

4. NMS METAAL STAAL

NMS 50 **1 x Bijwerken corrosiewerende primer, 1 x bijwerken dekverf**
→ Opzuiveren en plaatselijk schuren
→ Plaatselijk aanbrengen van één laag corrosiewerende primer
→ Plaatselijk aanbrengen van één laag dekverf

NMS 51 **1 x Bijwerken corrosiewerende primer, 1 x geheel radiatorenverf**
→ Opzuiveren en geheel schuren
→ Plaatselijk aanbrengen van één laag corrosiewerende primer
→ Aanbrengen van één laag radiatorenverf

NMS 52 **1 x Bijwerken corrosiewerende primer, 2 x geheel radiatorenverf**
→ Opzuiveren en geheel schuren
→ Plaatselijk aanbrengen van één laag corrosiewerende primer
→ Aanbrengen van twee lagen radiatorenverf

NMS 53 **1 x Bijwerken corrosiewerende primer, 1 x geheel grondverf, 1 x geheel dekverf**
→ Opzuiveren en geheel schuren
→ Plaatselijk aanbrengen van één laag corrosiewerende primer
→ Aanbrengen van één laag grondverf
→ Aanbrengen van één laag dekverf

NMS 54 **2 x Bijwerken corrosiewerende primer, 1 x geheel grondverf, 1 x geheel dekverf**
→ Opzuiveren en geheel schuren
→ Plaatselijk aanbrengen van twee lagen corrosiewerende primer
→ Aanbrengen van één laag grondverf
→ Aanbrengen van één laag dekverf

NMS 55 **1 x Bijwerken corrosiewerende primer, 1 x geheel plamuren, 2 x geheel dekverf**
→ Opzuiveren en geheel schuren
→ Plaatselijk aanbrengen van één laag corrosiewerende primer
→ Geheel éénmaal plamuren, schuren
→ Aanbrengen van één laag grondverf en één laag dekverf of twee lagen dekverf

NMS 56 **1 x Geheel corrosiewerende primer, 1 x geheel grondverf, 1 x geheel dekverf**
→ Opzuiveren en geheel schuren
→ Aanbrengen van één laag corrosiewerende primer
→ Aanbrengen van één laag grondverf
→ Aanbrengen van één laag dekverf

NMS 57 **2 x Geheel corrosiewerende primer, 1 x geheel grondverf, 1 x geheel dekverf**
→ Opzuiveren en geheel schuren
→ Aanbrengen van twee lagen corrosiewerende primer
→ Aanbrengen van één laag grondverf
→ Aanbrengen van één laag dekverf

5. NMV METAAL VERZINKT

NMV 50 **1 x Bijwerken hechtprimer, 1 x geheel grondverf, 1 x geheel dekverf**
→ Opzuiveren en geheel schuren
→ Plaatselijk aanbrengen van één laag hechtprimer
→ Aanbrengen van één laag grondverf
→ Aanbrengen van één laag dekverf

NMV 51 **1 x Bijwerken hechtprimer, 1 x geheel plamuren, 1 x geheel grondverf, 1 x geheel dekverf**
→ Opzuiveren en geheel schuren
→ Plaatselijk aanbrengen van één laag hechtprimer
→ Geheel éénmaal plamuren, schuren
→ Aanbrengen van één laag grondverf
→ Aanbrengen van één laag dekverf

NMV 52 **1 x Geheel hechtprimer, 1 x geheel grondverf, 1 x geheel dekverf**

→ Opzuiveren en geheel schuren
→ Aanbrengen van één laag hechtprimer
→ Aanbrengen van één laag grondverf
→ Aanbrengen van één laag dekverf

NMV 53 **Niet eerder behandeld, 1 x geheel hechtprimer, 1 x geheel grondverf, 1 x geheel dekverf**

→ Opzuiveren en geheel ontvetten
→ Aanbrengen van één laag hechtprimer
→ Aanbrengen van één laag grondverf
→ Aanbrengen van één laag dekverf

6. NMA METAAL ALUMINIUM

NMA 50 **1 x Bijwerken hechtprimer, 1 x geheel grondverf, 1 x geheel dekverf**

→ Opzuiveren en geheel schuren
→ Plaatselijk aanbrengen van één laag hechtprimer
→ Aanbrengen van één laag grondverf
→ Aanbrengen van één laag dekverf

NMA 51 **Niet eerder behandeld, 1 x geheel hechtprimer, 1 x geheel grondverf, 1 x geheel dekverf**

→ Opzuiveren, ontvetten en geheel schuren
→ Aanbrengen van één laag hechtprimer
→ Aanbrengen van één laag grondverf
→ Aanbrengen van één laag dekverf

7. NSD STEENACHTIG DEKKEND

NSD 50 **1 x Geheel voorstrijken**

→ Opzuiveren
→ Aanbrengen van één laag voorstrijkmiddel

N.B. De behandeling 'NSD 50' dient altijd in combinatie met één van de andere systemen te worden toegepast.

NSD 51 **1 x geheel muurverf, 1 x geheel bespuiten met meerkleurenmuurverf**

→ Opzuiveren
→ Aanbrengen van één laag muurverf
→ Geheel bespuiten met een meerkleurenmuurverf

NSD 52 **1 x geheel structuurverf**

→ Opzuiveren
→ Aanbrengen van één laag structuurverf

NSD 53 **2 x geheel structuurverf**
→ Opzuiveren
→ Aanbrengen van twee lagen structuurverf

NSD 54 **1 x geheel structuurverf, 1 x geheel sierpleister**
→ Opzuiveren
→ Aanbrengen van voorstrijkmiddel of structuurverf tbv hechting
→ Aanbrengen van sierpleister

NSD 55 **2 x Geheel muurverf**
→ Opzuiveren
→ Aanbrengen van twee lagen muurverf

NSD 56 **1 x Geheel structuurverf, 1 x geheel muurverf**
→ Opzuiveren
→ Aanbrengen van een laag structuurverf
→ Aanbrengen van een laag muurverf

8. NSV STEENACHTIG VLOEREN

NSV 50 **1 x Geheel schuren**
→ Geheel machinaal schuren

NSV 51 **1 x Geheel voorstrijken**
→ Opzuiveren
→ Aanbrengen van één laag voorstrijkmiddel

N.B. De behandelingen 'NSV 50 en 51' dient altijd in combinatie met één van de ander systemen te worden toegepast

NSV 52 **1 x geheel vloercoating, instrooien, 1 x vloercoating**
→ Opzuiveren
→ Aanbrengen van één laag vloercoating
→ Geheel instrooien
→ Aanbrengen van één laag vloercoating

NSV 53 **1 x geheel vloercoating, instrooien chips, 2 x transparante vloercoating**
→ Opzuiveren
→ Aanbrengen van één laag vloercoating
→ Geheel instrooien chips
→ Aanbrengen van twee lagen transparante vloercoating

NSV 54 **2 x Geheel vloercoating**
→ Opzuiveren
→ Aanbrengen van twee lagen vloercoating

9. NWB WANDBEKLEDING

NWB 50 **1 x Behangpapier**
→ Opzuiveren
→ Aanbrengen behangpapier

NWT 51 **1 x Wandtextiel**
→ Opzuiveren
→ Aanbrengen wandtextiel

NWV 52 **1 x Vinyl**
→ Opzuiveren
→ Aanbrengen vinyl

NWG 53 **VERVALLEN. ZIE NWG 55**

NWG 54 **VERVALLEN. ZIE NWG 57**

NWG 55 **1 x Lijmen, 1 x glasweefsel, 1 x muurverf**
→ Opzuiveren
→ Geheel lijmen
→ Aanbrengen glasweefsel
→ Aanbrengen van één laag muurverf

NWG 56 **1 x Lijmen, 1 x glasweefsel, 2 x muurverf**
→ Opzuiveren
→ Geheel lijmen
→ Aanbrengen glasweefsel
→ Aanbrengen van twee lagen muurverf

NWG 57 **1 x Lijmen, 1 x glasweefsel, 1 x muurverf, 1 x meerkleurenmuurverf**
→ Opzuiveren
→ Geheel lijmen
→ Aanbrengen glasweefsel
→ Aanbrengen van één laag muurverf
→ Geheel spuiten met meerkleurenmuurverf

10. NWB BEGLAZINGSSYSTEEM

NBS 50 **Beglazen met kit en glaslatten, zie NPR 3577**

- → Sponning plaatselijk gronden
- → Rugvullingsmateriaal aanbrengen op de sponninghoogte en op de glaslat, dusdanig dat er een voegdiepte van 6 mm ontstaat en een voegbreedte van tenminste 4 mm
- → Ruit plaatsen en stellen op steun- en stelblokjes
- → Glaslatten/neuslatten plaatsen
- → Elastische kit aanbrengen in de voegen

NBS 51 **Beglazing met droogbeglazingsprofielen**

- → Sponning plaatselijk gronden
- → Afstandhouders plaatsen
- → Ruit plaatsen en stellen op steun- en stelblokjes
- → Glaslatten plaatsen met afstandhouders
- → Droogbeglazingsprofielen aanbrengen

NBS 52 **Beglazen met EPDM beglazingsband zonder afkitten**

- → Sponningen plaatselijk gronden
- → EPDM beglazingsband aanbrengen gelijk met de sponninghoogte
- → Ruit plaatsen en stellen op steun- en stelblokjes
- → Glaslatten plaatsen, met beglazingsband

9 SCHILDERSYSTEMEN ONDERHOUD BUITENSCHILDERWERK

1. OHD HOUT DEKKEND

OHD 01 **Plaatselijk schrapen, 1 x bijwerken grondverf, 1 x bijwerken dekverf**

→ Plaatselijk schrapen
→ Losse stopverf/kit verwijderen
→ Intacte lagen reinigen en plaatselijk schuren
→ Plaatselijk aanbrengen van één laag grondverf inclusief de sponningen waaruit de stopverf/kit is verwijderd
→ Plaatselijk uitstoppen en aanstoppen / afkitten
→ Plaatselijk aanbrengen van één laag dekverf

OHD 02 **Plaatselijk schrapen, 1 x bijwerken grondverf, 1 x geheel dekverf**

→ Plaatselijk schrapen
→ Losse stopverf/kit verwijderen
→ Intacte lagen reinigen en geheel schuren
→ Plaatselijk aanbrengen van één laag grondverf inclusief de sponningen waaruit de stopverf/kit is verwijderd
→ Plaatselijk uitstoppen en aanstoppen / afkitten
→ Aanbrengen van één laag dekverf

OHD 03 **Plaatselijk verwijderen, 1 x bijwerken grondverf, 1 x geheel grondverf, 1 x geheel dekverf**

→ Plaatselijk verflagen verwijderen door schrapen, afbranden, afföhnen of afbijten, verweerd hout verwijderen
→ Losse stopverf/kit verwijderen
→ Intacte lagen reinigen en geheel schuren
→ Plaatselijk aanbrengen van één laag grondverf inclusief de sponningen waaruit de stopverf/kit is verwijderd
→ Plaatselijk uitstoppen en aanstoppen / afkitten
→ Aanbrengen van één laag grondverf
→ Aanbrengen van één laag dekverf

OHD 04 **Plaatselijk verwijderen, 1 x bijwerken grondverf, 1 x geheel grondverf, 2 x geheel dekverf**

→ Plaatselijk verflagen verwijderen door schrapen, afbranden, afföhnen of afbijten, verweerd hout verwijderen
→ Losse stopverf/kit verwijderen
→ Intacte lagen reinigen en geheel schuren
→ Plaatselijk aanbrengen van één laag grondverf inclusief de sponningen waaruit de stopverf/kit is verwijderd
→ Plaatselijk uitstoppen en aanstoppen / afkitten
→ Aanbrengen van één laag grondverf
→ Aanbrengen van één laag grondverf en één laag dekverf of twee lagen dekverf

OHD 05 **Plaatselijk verwijderen, 2 x bijwerken grondverf, 1 x geheel dekverf**

- Plaatselijk verflagen verwijderen door schrapen, afbranden, afföhnen of afbijten, verweerd hout verwijderen
- Losse stopverf/kit verwijderen
- Intacte lagen reinigen en geheel schuren
- Plaatselijk aanbrengen van één laag grondverf inclusief de sponningen waaruit de stopverf/kit is verwijderd
- Plaatselijk uitstoppen en aanstoppen / afkitten
- Plaatselijk aanbrengen van één laag grondverf
- Aanbrengen van één laag dekverf

OHD 06 **Plaatselijk verwijderen, 2 x bijwerken grondverf, 2 x geheel dekverf**

- Plaatselijk verflagen verwijderen door schrapen, afbranden, afföhnen of afbijten, verweerd hout verwijderen
- Losse stopverf/kit verwijderen
- Intacte lagen reinigen en geheel schuren
- Plaatselijk aanbrengen van één laag grondverf inclusief de sponningen waaruit de stopverf/kit is verwijderd
- Plaatselijk uitstoppen en aanstoppen / afkitten
- Plaatselijk aanbrengen van één laag grondverf
- Aanbrengen van één laag grondverf en één laag dekverf of twee lagen dekverf

OHD 07 **Geheel verwijderen, 2 x geheel grondverf**

- Alle verflagen verwijderen door afbranden, afföhnen of afbijten, verweerd hout verwijderen
- Losse stopverf/kit verwijderen
- Geheel schuren
- Aanbrengen van één laag grondverf inclusief de sponningen waaruit de stopverf/kit is verwijderd
- Plaatselijk uitstoppen en aanstoppen / afkitten
- Aanbrengen van één laag grondverf

OHD 08 **Geheel verwijderen, 1 x geheel grondverf, 2 x geheel dekverf**

- Alle verflagen verwijderen door afbranden, afföhnen of afbijten, verweerd hout verwijderen
- Losse stopverf/kit verwijderen
- Geheel schuren
- Aanbrengen van één laag grondverf inclusief de sponningen waaruit de stopverf/kit is verwijderd
- Plaatselijk uitstoppen en aanstoppen / afkitten
- Aanbrengen van één laag grondverf en één laag dekverf of twee lagen dekverf

OHD 09 **Geheel verwijderen, 2 x geheel grondverf, 2 x geheel dekverf**

→ Alle verflagen verwijderen door afbranden, afföhnen of afbijten, verweerd hout verwijderen
→ Losse stopverf/kit verwijderen
→ Geheel schuren
→ Aanbrengen van één laag grondverf inclusief de sponningen waaruit de stopverf/kit is verwijderd
→ Plaatselijk uitstoppen en aanstoppen / afkitten
→ Aanbrengen van één laag grondverf
→ Aanbrengen van één laag grondverf en één laag dekverf of twee lagen dekverf

OHD 50 **Binnen-buitenwerk, 2 x bijwerken grondverf, 1 x bijwerken dekverf**

→ Liggende dagkanten geheel en staande tot een hoogte van minstens 10 cm uit liggende dagkant, evenals daaraan grenzende vlakken voor zover de verflagen daarop gebreken vertonen:
→ Plaatselijk schrapen
→ Losse kit verwijderen
→ Oppervlak en naden reinigen en schuren
→ Plaatselijk aanbrengen van één laag grondverf
→ Plaatselijk uitstoppen / afkitten
→ Plaatselijk plamuren, schuren
→ Plaatselijk aanbrengen van één laag grondverf
→ Plaatselijk aanbrengen van één laag dekverf in bestaande kleur

OHD 51 **Binnen-buitenwerk, 1 x bijwerken grondverf, 1 x geheel dekverf**

→ Liggende dagkanten geheel en staande tot een hoogte van minstens 10 cm uit liggende dagkant, evenals daaraan grenzende vlakken voor zover de verflagen daarop gebreken vertonen:
→ Plaatselijk schrapen
→ Losse kit verwijderen
→ Oppervlak en naden reinigen en schuren
→ Plaatselijk aanbrengen van één laag grondverf
→ Plaatselijk uitstoppen / afkitten
→ Plaatselijk plamuren, schuren
→ Aanbrengen van één laag dekverf in bestaande kleur

2. OHT HOUT TRANSPARANTE BEITS

OHT 01 **Plaatselijk schrapen, 1 x bijwerken transparante beits, 1 x geheel transparante beits**

→ Plaatselijk schrapen
→ Losse stopverf/kit verwijderen
→ Intacte lagen reinigen en geheel schuren
→ Plaatselijk aanbrengen van één laag transparante beits inclusief de sponningen waaruit de stopverf/kit is verwijderd
→ Plaatselijk uitstoppen en aanstoppen / afkitten
→ Aanbrengen van één laag transparante beits

OHT 02 **Plaatselijk verwijderen, 1 x bijwerken transparante beits, 2 x geheel transparante beits**

- → Plaatselijk beitslagen verwijderen door schrapen, afföhnen of afbijten, verweerd hout verwijderen
- → Losse stopverf/kit verwijderen
- → Intacte lagen reinigen en geheel schuren
- → Plaatselijk aanbrengen van één laag transparante beits inclusief de sponningen waaruit de stopverf/kit is verwijderd
- → Plaatselijk uitstoppen en aanstoppen / afkitten
- → Aanbrengen van twee lagen transparante beits

OHT 03 **Plaatselijk verwijderen, 2 x bijwerken transparante beits, 1 x geheel transparante beits**

- → Plaatselijk beitslagen verwijderen door schrapen, afföhnen of afbijten, verweerd hout verwijderen
- → Losse stopverf/kit verwijderen
- → Intacte lagen reinigen en geheel schuren
- → Plaatselijk aanbrengen van één laag transparante beits inclusief de sponningen waaruit de stopverf/kit is verwijderd
- → Plaatselijk uitstoppen en aanstoppen / afkitten
- → Plaatselijk aanbrengen van één laag transparante beits
- → Aanbrengen van één laag transparante beits

OHT 04 **Geheel verwijderen, 2 x geheel transparante beit**s

- → Alle (beits)lagen verwijderen door afföhnen of afbijten, verweerd hout verwijderen
- → Losse stopverf/kit verwijderen
- → Geheel schuren
- → Aanbrengen van één laag transparante beits inclusief de sponningen waaruit de stopverf/kit is verwijderd
- → Plaatselijk uitstoppen en aanstoppen / afkitten
- → Aanbrengen van één laag transparante beits

OHT 05 **Geheel verwijderen, 3 x geheel transparante beits**

- → Alle (beits)lagen verwijderen door afföhnen of afbijten, verweerd hout verwijderen
- → Losse stopverf/kit verwijderen
- → Geheel schuren
- → Aanbrengen van één laag transparante beits inclusief de sponningen waaruit de stopverf/kit is verwijderd
- → Plaatselijk uitstoppen en aanstoppen / afkitten
- → Aanbrengen van twee lagen transparante beits

3. OHV HOUT VERNIS

OHV 01 **Plaatselijk verwijderen, 2 x bijwerken vernis, 2 x geheel vernis**

- → Plaatselijk vernislagen verwijderen door schrapen, afföhnen of afbijten, verweerd hout verwijderen
- → Losse stopverf/kit verwijderen
- → Intacte lagen reinigen en geheel schuren
- → Plaatselijk aanbrengen van twee lagen vernis inclusief de sponningen waaruit de stopverf/kit is verwijderd
- → Plaatselijk uitstoppen en aanstoppen / afkitten
- → Aanbrengen van twee lagen vernis

OHV 02 **Geheel verwijderen, ontweren, 3 x geheel vernis**

- → Alle vernislagen verwijderen door afföhnen of afbijten, verweerd hout verwijderen
- → Losse stopverf/kit verwijderen
- → Geheel ontweren en schuren
- → Aanbrengen van één laag vernis inclusief de sponningen waaruit de stopverf/kit is verwijderd
- → Plaatselijk uitstoppen en aanstoppen / afkitten
- → Aanbrengen van twee lagen vernis

OHV 03 **Geheel verwijderen, ontweren, 4 x geheel vernis**

- → Alle vernislagen verwijderen door afföhnen of afbijten, verweerd hout verwijderen
- → Losse stopverf/kit verwijderen
- → Geheel ontweren en schuren
- → Aanbrengen van één laag vernis inclusief de sponningen waaruit de stopverf/kit is verwijderd
- → Plaatselijk uitstoppen en aanstoppen / afkitten
- → Aanbrengen van drie lagen vernis

OHV 04 **Geheel verwijderen, ontweren, poriën vullen, 3 x geheel vernis**

- → Alle vernislagen verwijderen door afföhnen of afbijten, verweerd hout verwijderen
- → Losse stopverf/kit verwijderen
- → Geheel ontweren en schuren
- → Poriën vullen
- → Aanbrengen van één laag vernis inclusief de sponningen waaruit de stopverf/kit is verwijderd
- → Plaatselijk uitstoppen en aanstoppen / afkitten
- → Aanbrengen van twee lagen vernis

OHV 05 **Plaatselijk schrapen, 2 x geheel vernis**

- → Plaatselijk schrapen
- → Losse stopverf/kit verwijderen
- → Intacte lagen reinigen en geheel schuren
- → Plaatselijk uitstoppen / afkitten
- → Aanbrengen van twee lagen vernis

4. OHR HOUT REPARATIE

OHR 01 **Aangetast hout verwijderen, hout plaatsen**

→ Aangetast hout verwijderen tot het gezonde hout
→ Hechtvlakken behandelen met primer volgens voorschrift van de betreffende leverancier
→ Nieuw stuk kozijnhout plaatsen met gelijke profilering in combinatie met een reparatiemiddel

OHR 02 **Aangetast hout verwijderen, houtreparatiemiddel aanbrengen**

→ Aangetast hout verwijderen tot het gezonde hout
→ Hechtvlakken behandelen met primer volgens voorschrift van de betreffende leverancier
→ Vullen met een houtreparatiemiddel

OHR 03 **VERVALLEN**

OHR 04 **Injecteren houtverbindingen**

→ Houtverbindingen vullen door middel van injecteren volgens voorschrift van de betreffende leverancier

OHR 05 **Verbindingsnaden en scheuren uitfrezen en vullen**

→ Verbindingsnaden en scheuren uitfrezen en vullen met een reparatiemiddel/ kit volgens voorschrift van de betreffende fabrikant

OHR 06 **Scherpe kanten afronden**

→ Scherpe kanten afronden tot een afrondingsstraal van 5 tot 8 mm, door middel van schuren of frezen

5. OMS METAAL STAAL

OMS 01 **Plaatselijk verwijderen, 1 x bijwerken corrosiewerende primer, 1 x bijwerken grondverf, 1 x bijwerken dekverf**

→ Plaatselijk verflagen verwijderen, ontroesten en ontvetten
→ Intacte lagen reinigen en plaatselijk schuren
→ Plaatselijk aanbrengen van één laag corrosiewerende primer
→ Plaatselijk aanbrengen van één laag grondverf
→ Plaatselijk aanbrengen van één laag dekverf

OMS 02 **Plaatselijk verwijderen, 2 x bijwerken corrosiewerende primer, 1 x bijwerken grondverf, 1 x geheel dekverf**

→ Plaatselijk verflagen verwijderen, ontroesten en ontvetten
→ Intacte lagen reinigen en geheel schuren
→ Plaatselijk aanbrengen van twee lagen corrosiewerende primer
→ Plaatselijk aanbrengen van één laag grondverf
→ Aanbrengen van één laag dekverf

OMS 03 **Plaatselijk verwijderen, 2 x bijwerken corrosiewerende primer, 1 x geheel grondverf, 1 x geheel dekverf**

→ Plaatselijk verflagen verwijderen, ontroesten en ontvetten
→ Intacte lagen reinigen en geheel schuren
→ Plaatselijk aanbrengen van twee lagen corrosiewerende primer
→ Aanbrengen van één laag grondverf
→ Aanbrengen van één laag dekverf

OMS 04 **Plaatselijk verwijderen, 1 x bijwerken corrosiewerende primer, 2 x geheel grondverf, 1 x geheel dekverf**

→ Plaatselijk verflagen verwijderen, ontroesten en ontvetten
→ Intacte lagen reinigen en geheel schuren
→ Plaatselijk aanbrengen van één laag corrosiewerende primer
→ Aanbrengen van twee lagen grondverf
→ Aanbrengen van één laag dekverf

OMS 05 **Plaatselijk verwijderen, 1 x bijwerken corrosiewerende primer, 1 x geheel corrosiewerende primer, 1 x geheel grondverf, 1 x geheel dekverf**

→ Plaatselijk verflagen verwijderen, ontroesten en ontvetten
→ Intacte lagen reinigen en geheel schuren
→ Plaatselijk aanbrengen van één laag corrosiewerende primer
→ Aanbrengen van één laag corrosiewerende primer
→ Aanbrengen van één laag grondverf
→ Aanbrengen van één laag dekverf

OMS 06 **Plaatselijk verwijderen, 1 x geheel corrosiewerende primer, 2 x geheel grondverf, 1 x geheel dekverf**

→ Plaatselijk verflagen verwijderen, ontroesten en ontvetten
→ Intacte lagen reinigen en geheel schuren
→ Aanbrengen van één laag corrosiewerende primer
→ Aanbrengen van twee lagen grondverf
→ Aanbrengen van één laag dekverf

OMS 07 **Geheel verwijderen, 2 x geheel corrosiewerende primer, 1 x geheel grondverf, 1 x geheel dekverf**

→ Alle verflagen verwijderen, ontroesten en ontvetten
→ Aanbrengen van twee lagen corrosiewerende primer
→ Aanbrengen van één laag grondverf
→ Aanbrengen van één laag dekverf

OMS 08 **Geheel verwijderen, 1 x geheel corrosiewerende primer, 1 x geheel grondverf, 1 x geheel dekverf**

→ Alle verflagen verwijderen, ontroesten en ontvetten
→ Aanbrengen van één laag corrosiewerende primer
→ Aanbrengen van één laag grondverf
→ Aanbrengen van één laag dekverf

6. OMV METAAL VERZINKT

OMV 01 **Niet eerder behandeld, 1 x hechtprimer, 1 x geheel grondverf, 1 x geheel dekverf**

→ Ontroesten en ontvetten
→ Zinkoxyde verwijderen en geheel schuren
→ Aanbrengen van één laag hechtprimer
→ Aanbrengen van één laag grondverf
→ Aanbrengen van één laag dekverf

OMV 02 **Plaatselijk verwijderen, 1 x bijwerken hechtprimer, 1 x bijwerken grondverf, 1 x bijwerken dekverf**

→ Plaatselijk verflagen verwijderen, ontroesten en ontvetten
→ Intacte lagen reinigen, zinkoxyde verwijderen en plaatselijk schuren
→ Plaatselijk aanbrengen van één laag hechtprimer
→ Plaatselijk aanbrengen van één laag grondverf
→ Plaatselijk aanbrengen van één laag dekverf

OMV 03 **Plaatselijk verwijderen, 1 x bijwerken hechtprimer, 1 x bijwerken grondverf, 1 x geheel dekverf**

→ Plaatselijk verflagen verwijderen, ontroesten en ontvetten
→ Intacte lagen reinigen, zinkoxyde verwijderen en geheel schuren
→ Plaatselijk aanbrengen van één laag hechtprimer
→ Plaatselijk aanbrengen van één laag grondverf
→ Aanbrengen van één laag dekverf

OMV 04 **Plaatselijk verwijderen, 1 x bijwerken hechtprimer, 1 x geheel grondverf, 1 x geheel dekverf**

→ Plaatselijk verflagen verwijderen, ontroesten en ontvetten
→ Intacte lagen reinigen, zinkoxyde verwijderen en geheel schuren
→ Plaatselijk aanbrengen van één laag hechtprimer
→ Aanbrengen van één laag grondverf
→ Aanbrengen van één laag dekverf

OMV 05 **Plaatselijk verwijderen, 1 x bijwerken hechtprimer, 2 x geheel grondverf, 1 x geheel dekverf**

→ Plaatselijk verflagen verwijderen, ontroesten en ontvetten
→ Intacte lagen reinigen, zinkoxyde verwijderen en geheel schuren
→ Plaatselijk aanbrengen van één laag hechtprimer
→ Aanbrengen van twee lagen grondverf
→ Aanbrengen van één laag dekverf

OMV 06 **Geheel verwijderen, 1 x geheel hechtprimer, 1 x geheel grondverf, 1 x geheel dekverf**

→ Alle verflagen verwijderen, ontroesten en ontvetten
→ Zinkoxyde verwijderen en geheel schuren
→ Aanbrengen van één laag hechtprimer
→ Aanbrengen van één laag grondverf
→ Aanbrengen van één laag dekverf

OMV 07 **Geheel verwijderen, 1 x geheel hechtprimer, 1 x geheel grondverf, 2 x geheel dekverf**

→ Alle verflagen verwijderen, ontroesten en ontvetten
→ Zinkoxyde verwijderen en geheel schuren
→ Aanbrengen van één laag hechtprimer
→ Aanbrengen van één laag grondverf
→ Aanbrengen van één laag grondverf en één laag dekverf of twee lagen dekverf

7. OMA METAAL ALUMINIUM

OMA 01 **Niet eerder behandeld, 1 x geheel hechtprimer, 1 x geheel grondverf, 1 x geheel dekverf**

→ Ontvetten
→ Oxyde verwijderen en geheel schuren,
→ Aanbrengen van één laag hechtprimer
→ Aanbrengen van één laag grondverf
→ Aanbrengen van één laag dekverf

OMA 02 **Plaatselijk verwijderen, 1 x bijwerken hechtprimer, 1 x bijwerken grondverf, 1 x bijwerken dekverf**

→ Plaatselijk verflagen verwijderen, ontvetten
→ Intacte lagen reinigen, oxyde verwijderen en plaatselijk schuren
→ Plaatselijk aanbrengen van één laag hechtprimer
→ Plaatselijk aanbrengen van één laag grondverf
→ Plaatselijk aanbrengen van één laag dekverf

OMA 03 **Plaatselijk verwijderen, 1 x bijwerken hechtprimer, 1 x bijwerken grondverf, 1 x geheel dekverf**

→ Plaatselijk verflagen verwijderen, ontvetten
→ Intacte lagen reinigen, oxyde verwijderen en geheel schuren
→ Plaatselijk aanbrengen van één laag hechtprimer
→ Plaatselijk aanbrengen van één laag grondverf
→ Aanbrengen van één laag dekverf

OMA 04 **Plaatselijk verwijderen, 1 x bijwerken hechtprimer, 1 x geheel grondverf, 1 x geheel dekverf**

→ Plaatselijk verflagen verwijderen, ontvetten
→ Intacte lagen reinigen, oxyde verwijderen en plaatselijk schuren
→ Plaatselijk aanbrengen van één laag hechtprimer
→ Aanbrengen van één laag grondverf
→ Aanbrengen van één laag dekverf

OMA 05 **Geheel verwijderen, 1 x geheel hechtprimer, 1 x geheel grondverf, 1 x geheel dekverf**

→ Alle verflagen verwijderen, ontvetten
→ Oxyde verwijderen en geheel schuren,
→ Aanbrengen van één laag hechtprimer
→ Aanbrengen van één laag grondverf
→ Aanbrengen van één laag dekverf

8. OSD STEENACHTIG DEKKEND

OSD 01 **1 x Hogedruk reinigen**
→ Reinigen door middel van hogedruk

OSD 02 **1 x Geheel voorstrijken**
→ Reinigen
→ Aanbrengen van één laag voorstrijkmiddel

OSD 03 **1 x Geheel fixeren**
→ Reinigen
→ Aanbrengen van één laag fixeermiddel

N.B. De behandelingen 'OSD 01, 02 en 03' dienen altijd in combinatie met één van de andere systemen te worden toegepast

OSD 04 **Niet eerder behandeld, 2 x geheel muurverf**
→ Reinigen
→ Plaatselijk repareren
→ Aanbrengen van twee lagen muurverf

OSD 05 **2 x Bijwerken muurverf**
→ Plaatselijk verflagen verwijderen door afsteken
→ Plaatselijk reinigen
→ Plaatselijk aanbrengen van twee lagen muurverf

OSD 06 **1 x Bijwerken muurverf, 1 x geheel muurverf**
→ Plaatselijk verflagen verwijderen door afsteken
→ Intacte lagen reinigen
→ Plaatselijk repareren
→ Plaatselijk aanbrengen van één laag muurverf
→ Aanbrengen van één laag muurverf

OSD 07 **1 x Bijwerken muurverf, 2 x geheel muurverf**
→ Plaatselijk verflagen verwijderen door afsteken
→ Intacte lagen reinigen
→ Plaatselijk repareren
→ Plaatselijk aanbrengen van één laag muurverf
→ Aanbrengen van twee lagen muurverf

OSD 08 **2 x Geheel muurverf**
→ Plaatselijk verflagen verwijderen door afsteken
→ Intacte lagen reinigen
→ Plaatselijk repareren
→ Aanbrengen van twee lagen muurverf

OSD 09 **2 x Geheel structuurverf**
→ Plaatselijk verflagen verwijderen door afsteken
→ Intacte lagen reinigen
→ Plaatselijk repareren
→ Aanbrengen van twee lagen structuurverf

OSD 10 **Geheel verwijderen, 2 x geheel muurverf**
→ Alle verflagen verwijderen door afbijten of stralen
→ Plaatselijk repareren
→ Aanbrengen van twee lagen muurverf

OSD 11 **Plaatselijk verwijderen , 1 x bijwerken muurverf, 2 x geheel muurverf**
→ Plaatselijk verflagen verwijderen door afbijten of stralen
→ Intacte lagen reinigen
→ Plaatselijk repareren
→ Plaatselijk aanbrengen van één laag muurverf
→ Aanbrengen van twee lagen muurverf

OSD 12 **1 x Geheel structuurverf, 1 x geheel muurverf**
→ Plaatselijk verflagen verwijderen door afsteken
→ Intacte lagen reinigen
→ Plaatselijk repareren
→ Aanbrengen van een laag structuurverf
→ Aanbrengen van een laag muurverf

9. OSA STEENACHTIG ANTIGRAFFITI

OSA 01 **2 x Geheel behandelen antigraffiti**
→ Reinigen
→ Aanbrengen van twee lagen antigraffiti-coating

OSA 02 **3 x Geheel behandelen antigraffiti**
→ Reinigen
→ Aanbrengen van drie lagen antigraffiti-coating

10. OSH STEENACHTIG HYDROFOBEREN

OSH 01 **Geheel hydrofoberen**
→ Reinigen
→ Verzadigend aanbrengen van hydrofobeermiddel

11. OSV STEENACHTIG VLOEREN

OSV 01 **Geheel aanstralen**

→ Geheel reinigen en opruwen door middel van aanstralen (wapperen)

OSV 02 **1 x Geheel hogedruk reinigen**

→ Reinigen door middel van hogedruk

OSV 03 **1 x Geheel voorstrijken**

→ Aanbrengen van één laag voorstrijkmiddel

N.B. De behandelingen 'OSV 01, 02 en 03' dienen altijd in combinatie met één van de andere systemen te worden toegepast

OSV 04 **Niet eerder behandeld, 1 x geheel vloercoating**

→ Plaatselijk repareren
→ Aanbrengen van één laag vloercoating

OSV 05 **Niet eerder behandeld, 1 x geheel vloercoating, instrooien, 1 x geheel vloercoating**

→ Plaatselijk repareren
→ Aanbrengen van één laag vloercoating
→ Instrooien van de loopgedeelten
→ Aanbrengen van één laag vloercoating

OSV 06 **Geheel verwijderen, 1 x geheel vloercoating, instrooien, 1 x geheel vloercoating**

→ Alle oude lagen verwijderen door afbijten of stralen
→ Reinigen
→ Plaatselijk repareren
→ Aanbrengen van één laag vloercoating
→ Instrooien van de loopgedeelten
→ Aanbrengen van één laag vloercoating

OSV 07 **Plaatselijk verwijderen, 1 x geheel vloercoating, instrooien, 1 x geheel vloercoating**

→ Plaatselijk oude lagen verwijderen door afbijten of stralen
→ Reinigen
→ Plaatselijk repareren
→ Aanbrengen van één laag vloercoating
→ Instrooien van de loopgedeelten
→ Aanbrengen van één laag vloercoating

OSV 08 **Plaatselijk verwijderen, 2 x geheel vloercoating**

→ Plaatselijk oude lagen verwijderen door afbijten of stralen
→ Reinigen
→ Plaatselijk repareren
→ Aanbrengen van twee lagen vloercoating

OSV 09 **1 x bijwerken, 1 x geheel vloercoating**

→ Plaatselijk verflagen verwijderen
→ Intacte lagen reinigen
→ Plaatselijk aanbrengen van één laag vloercoating
→ Aanbrengen van één laag vloercoating

12. OSR STEENACHTIG REPARATIE

OSR 01 **Plaatselijk verwijderen, repareren met hydraulisch-gebonden mortel**

→ Plaatselijk loszittende niet intact zijnde delen verwijderen
→ Hechtvlakken voorbehandelen en aanbranden
→ Plaatselijk repareren met een hydraulisch-gebonden mortel en aanpassen in de bestaande structuur

OSR 02 **Plaatselijk verwijderen, repareren met kunststof-gebonden mortel**

→ Plaatselijk loszittende niet intact zijnde delen verwijderen
→ Hechtvlakken voorbehandelen en aanbrengen primer
→ Plaatselijk repareren met een kunststof-gebonden mortel en aanpassen in de bestaande structuur

OSR 03 **Plaatselijk verwijderen, wapeningsstaal ontroesten, repareren met hydraulisch-gebonden mortel**

→ Plaatselijk loszittende niet intact zijnde delen verwijderen
→ Wapeningsstaal rondom vrijhakken, ontroesten en aanbrengen primer (instrooien)
→ Hechtvlakken voorbehandelen en aanbranden
→ Plaatselijk repareren met een hydraulisch-gebonden mortel en aanpassen in de bestaande structuur

OSR 04 **Plaatselijk verwijderen, wapeningsstaal ontroesten, repareren met kunststof-gebonden mortel**

→ Plaatselijk loszittende niet intact zijnde delen verwijderen
→ Wapeningsstaal rondom vrijhakken, ontroesten
→ Hechtvlakken voorbehandelen en aanbrengen primer
→ Plaatselijk repareren met een kunststof-gebonden mortel en aanpassen in de bestaande structuur

13. OBS BEGLAZINGSSYSTEEM

OBS 01 **Glas verwijderen, beglazen met stoppasta**

→ Glas verwijderen
→ Losgeraakte profielen/stoppasta/kitresten verwijderen
→ Sponning plaatselijk gronden
→ Ruit plaatsen en stellen op steun- en stel- en met spatieblokjes
→ Pennen of veren toepassen
→ Binnenvoeg en omtrekspeling vullen met kit
→ Buitenzijde aanstoppen met stoppasta

OBS 02 **Glas verwijderen, beglazen met kit en glaslatten**

- → Latten en glas verwijderen
- → Losgeraakte profielen/kitresten verwijderen
- → Sponning plaatselijk gronden
- → Rugvullingsmateriaal aanbrengen op de sponninghoogte en op de glaslat, dusdanig dat er een voegdiepte van 6 mm ontstaat en een voegbreedte van tenminste 4 mm
- → Ruit plaatsen en stellen op steun- en stelblokjes
- → Glaslatten plaatsen, ontluchte glaslat aan de onderzijde monteren
- → Elastische kit aanbrengen in de binnen- en buitenvoeg

OBS 03 **Glas verwijderen, beglazen met droogbeglazingsprofielen**

- → Latten en glas verwijderen
- → Losgeraakte profielen verwijderen
- → Sponning plaatselijk gronden
- → Afstandhouders plaatsen
- → Ruit plaatsen en stellen op steun- en stelblokjes
- → Glaslatten plaatsen, ontluchte glaslat aan de onderzijde monteren, met afstandhouders
- → Droogbeglazingsprofielen aanbrengen

OBS 04 **Glas verwijderen, beglazen met EPDM beglazingsband zonder afkitten**

- → Latten en glas verwijderen
- → Losgeraakte profielen verwijderen
- → Sponningen plaatselijk gronden
- → EPDM beglazingsband aanbrengen gelijk met de sponninghoogte
- → Ruit plaatsen en stellen op steun- en stelblokjes
- → Glaslatten plaatsen, ontluchte glaslat aan de onderzijde monteren, met beglazingsband

OBS 05 **Glaslatten verwijderen, beglazen met kit en glaslatten**

- → Glaslatten verwijderen
- → Kitresten verwijderen
- → Sponning plaatselijk gronden
- → Rugvullingsmateriaal aanbrengen op de glaslat, dusdanig dat er een voegdiepte van 6 mm ontstaat en een voegbreedte van tenminste 4 mm
- → Glaslatten plaatsen, ontluchte glaslat aan de onderzijde monteren
- → Elastische kit aanbrengen in de buitenvoeg

OBS 06 **Plaatselijk kitvoeg uitsnijden, beglazen met kit en glaslatten**

- → Plaatselijk kitvoeg en liggende kitvoeg geheel inclusief 20 cm van de aansluitende verticale kitvoeg onder een hoek van 45 ˚ uitsnijden
- → Voeg reinigen
- → Elastische kit aanbrengen in de buitenvoeg

OBS 07 **Plaatselijk verwijderen stoppasta, beglazen met stoppasta**

- → Plaatselijk losgeraakte profielen/stoppasta/kitresten verwijderen
- → Plaatselijk sponning gronden
- → Plaatselijk buitenzijde aanstoppen met stoppasta

OBS 08 **Plaatselijk verwijderen, beglazen met droogbeglazingsprofielen**

→ Losgeraakte en te korte profielen geheel verwijderen
→ Nieuwe droogbeglazingsprofielen aanbrengen met een overlengte van 1% van de totaal lengte

OBS 09 **Geheel kitvoeg uitsnijden, beglazen met kit en glaslatten**

→ Kitvoeg onder een hoek van 45 ˚ uitsnijden
→ Voeg reinigen
→ Elastische kit aanbrengen in de buitenvoeg

OBS 10 **Onderlatten vervangen door neuslatten, plaatselijk kitvoeg uitsnijden, beglazen met kit en glaslatten**

→ Onderglaslat verwijderen
→ Kitresten verwijderen
→ Sponning plaatselijk gronden
→ Plaatselijk kitvoeg en liggende kitvoeg geheel inclusief 20 cm van de aansluitende verticale kitvoeg onder een hoek van 45 ˚ uitsnijden
→ Voeg reinigen
→ Rugvullingsmateriaal aanbrengen op de neuslat, dusdanig dat er een voegdiepte van 6 mm ontstaat en een voegbreedte van tenminste 4 mm
→ Neuslat aan de onderzijde monteren
→ Elastische kit aanbrengen in de buitenvoeg

14. ODS DILATATIEVOEGEN SYSTEEM

ODS 01 **Geheel verwijderen, aanbrengen rugvulling en terugverende kit**

→ Voegkit en rugvulling geheel verwijderen
→ Indien nodig voegbreedte/voegwanden aanpassen
→ Reinigen door middel van schuren en/of borstelen en hechtvlakken ontvetten
→ Aanbrengen van primer op de hechtvlakken
→ Rugvulling aanbrengen op een diepte, welke de helft van de voegbreedte bedraagt
→ Voegkit aanbrengen en strak en glad afwerken

ODS 02 **Gedeeltelijk verwijderen, aanbrengen rugvulling en terugverende kit**

→ Losgeraakte voegkit en rugvulling verwijderen
→ Indien nodig voegbreedte/voegwanden aanpassen
→ Reinigen door middel van schuren en/of borstelen hechtvlakken ontvetten
→ Aanbrengen van primer op de hechtvlakken
→ Rugvulling aanbrengen op een diepte, welke de helft van de voegbreedte bedraagt
→ Voegkit aanbrengen en strak en glad afwerken

15. OKD KUNSTSTOF DEKKEND

OKD 01 **Reinigen**

→ Het oppervlak reinigen door middel van borstelen en wassen.

OKD 02 **1 x geheel hechtprimer, 1 x geheel dekverf**

→ Het oppervlak reinigen en geheel schuren
→ Aanbrengen van één laag hechtprimer
→ Aanbrengen van één laag dekverf

OKD 03 **1 x geheel hechtprimer, 2 x geheel dekverf**

→ Het oppervlak reinigen en geheel schuren
→ Aanbrengen van één laag hechtprimer
→ Aanbrengen van één laag grondverf en één laag dekverf of twee lagen dekverf

OKD 04 **Plaatselijk verwijderen, 1 x bijwerken hechtprimer, 1 x geheel dekverf**

→ Plaatselijk verflagen verwijderen door schrapen of afbijten
→ Intacte lagen reinigen en geheel schuren
→ Plaatselijk aanbrengen van één laag hechtprimer
→ Aanbrengen van één laag dekverf

OKD 05 **Plaatselijk verwijderen, 1 x bijwerken hechtprimer, 2 x geheel dekverf**

→ Plaatselijk verflagen verwijderen door schrapen of afbijten
→ Intacte lagen reinigen en geheel schuren
→ Plaatselijk aanbrengen van één laag hechtprimer
→ Aanbrengen van één laag grondverf en één laag dekverf of twee lagen dekverf

10 SCHILDERSYSTEMEN ONDERHOUD BINNENSCHILDERWERK

1. OHD HOUT DEKKEND

OHD 52 **2 x Bijwerken grondverf, 1 x geheel dekverf**

→ Plaatselijk schrapen
→ Losse stopverf/kit verwijderen
→ Intacte lagen reinigen en geheel schuren
→ Plaatselijk aanbrengen van één laag grondverf
→ Plaatselijk afkitten, uitstoppen
→ Plaatselijk aanbrengen van één laag grondverf
→ Aanbrengen van één laag dekverf

OHD 53 **Plaatselijk verwijderen, 1 x bijwerken grondverf, plaatselijk plamuren, 1 x geheel grondverf, 1 x geheel dekverf**

→ Plaatselijk verflagen verwijderen door schrapen, afföhnen of afbijten
→ Losse stopverf/kit verwijderen
→ Intacte lagen reinigen en geheel schuren
→ Plaatselijk aanbrengen van één laag grondverf
→ Plaatselijk afkitten, uitstoppen en plamuren
→ Aanbrengen van één laag grondverf
→ Aanbrengen van één laag dekverf

OHD 54 **Plaatselijk verwijderen, 1 x bijwerken grondverf, 1 x geheel plamuren, 2 x geheel dekverf**

→ Plaatselijk verflagen verwijderen door schrapen, afföhnen of afbijten
→ Losse stopverf/kit verwijderen
→ Intacte lagen reinigen en geheel schuren
→ Plaatselijk aanbrengen van één laag grondverf
→ Plaatselijk afkitten en voorplamuren
→ Geheel éénmaal plamuren, schuren
→ Aanbrengen van één laag grondverf en één laag dekverf of twee lagen dekverf

OHD 55 **Plaatselijk verwijderen, 1 x bijwerken grondverf, 2 x geheel plamuren, 2 x geheel dekverf**

→ Plaatselijk verflagen verwijderen door schrapen, afföhnen of afbijten
→ Losse stopverf/kit verwijderen
→ Intacte lagen reinigen en geheel schuren
→ Plaatselijk aanbrengen van één laag grondverf
→ Plaatselijk afkitten en voorplamuren
→ Geheel tweemaal plamuren, slijpen
→ Aanbrengen van één laag grondverf en één laag dekverf of twee lagen dekverf

OHD 56 **Geheel verwijderen, 1 x geheel grondverf, 2 x geheel plamuren, 2 x geheel dekverf**

→ Alle verflagen verwijderen door afföhnen of afbijten
→ Losse stopverf/kit verwijderen
→ Aanbrengen van één laag grondverf
→ Plaatselijk afkitten en voorplamuren
→ Geheel tweemaal plamuren, slijpen
→ Aanbrengen van één laag grondverf en één laag dekverf of twee lagen dekverf

OHD 57 **Geheel verwijderen, 2 x geheel grondverf, 2 x geheel plamuren, 2 x geheel dekverf**

→ Alle verflagen verwijderen door afföhnen of afbijten
→ Losse stopverf/kit verwijderen
→ Aanbrengen van twee lagen grondverf
→ Plaatselijk afkitten en voorplamuren
→ Geheel tweemaal plamuren, slijpen
→ Aanbrengen van één laag grondverf en één laag dekverf of twee lagen dekverf

2. OHT HOUT TRANSPARANTE BEITS

OHT 50 **Plaatselijk verwijderen, 1 x bijwerken transparante beits, 2 x geheel transparante beits**

→ Plaatselijk beitslagen verwijderen door afföhnen of afbijten
→ Losse stopverf/kit verwijderen
→ Intacte lagen reinigen en geheel schuren
→ Plaatselijk aanbrengen van één laag transparante beits
→ Plaatselijk uitstoppen / afkitten
→ Aanbrengen van twee lagen transparante beits

OHT 51 **Geheel verwijderen, 2 x geheel transparante beits**

→ Alle (beits)lagen verwijderen door afföhnen of afbijten
→ Losse stopverf/kit verwijderen
→ Geheel schuren
→ Aanbrengen van één laag transparante beits
→ Plaatselijk uitstoppen / afkitten
→ Aanbrengen van één laag transparante beits

OHT 52 **Geheel verwijderen, 3 x geheel transparante beits**

→ Alle (beits)lagen verwijderen door afföhnen of afbijten
→ Losse stopverf/kit verwijderen
→ Geheel schuren
→ Aanbrengen van één laag transparante beits
→ Plaatselijk uitstoppen / afkitten
→ Aanbrengen van twee lagen transparante beits

3. OHV HOUT VERNIS

OHV 50 **Plaatselijk schrapen, 1 x bijwerken vernis, 1 x geheel vernis**

→ Plaatselijk schrapen
→ Losse stopverf/kit verwijderen
→ Intacte lagen reinigen en geheel schuren
→ Plaatselijk aanbrengen van één laag vernis
→ Plaatselijk uitstoppen / afkitten
→ Aanbrengen van één laag vernis

OHV 51 **Plaatselijk schrapen, 2 x geheel vernis**

→ Plaatselijk schrapen
→ Losse stopverf/kit verwijderen
→ Intacte lagen reinigen en geheel schuren
→ Plaatselijk uitstoppen / afkitten
→ Aanbrengen van twee lagen vernis

OHV 52 **Plaatselijk verwijderen, 2 x bijwerken vernis, 2 x geheel vernis**

→ Plaatselijk vernislagen verwijderen door afföhnen of afbijten
→ Losse stopverf/kit verwijderen
→ Intacte lagen reinigen en geheel schuren
→ Plaatselijk aanbrengen van twee lagen vernis
→ Plaatselijk uitstoppen / afkitten
→ Aanbrengen van twee lagen vernis

OHV 53 **Geheel verwijderen, 3 x geheel vernis**

→ Alle vernislagen verwijderen door afföhnen of afbijten
→ Losse stopverf/kit verwijderen
→ Geheel schuren
→ Aanbrengen van één laag vernis
→ Plaatselijk uitstoppen / afkitten
→ Aanbrengen van twee lagen vernis

OHV 54 **Geheel verwijderen, 4 x geheel vernis**

→ Alle vernislagen verwijderen door afföhnen of afbijten
→ Losse stopverf/kit verwijderen
→ Geheel schuren
→ Aanbrengen van één laag vernis
→ Plaatselijk uitstoppen / afkitten
→ Aanbrengen van drie lagen vernis

4. OMS METAAL STAAL

OMS 50 **Plaatselijk verwijderen, 1 x bijwerken corrosiewerende primer, 1 x bijwerken dekverf**

→ Plaatselijk verflagen verwijderen, ontroesten en ontvetten
→ Intacte lagen reinigen en plaatselijk schuren
→ Plaatselijk aanbrengen van één laag corrosiewerende primer
→ Plaatselijk aanbrengen van één laag dekverf

OMS 51 **Plaatselijk verwijderen, 1 x bijwerken corrosiewerende primer, 1 x geheel radiatorenverf**

→ Plaatselijk verflagen verwijderen, ontroesten en ontvetten
→ Intacte lagen reinigen en geheel schuren
→ Plaatselijk aanbrengen van één laag corrosiewerende primer
→ Aanbrengen van één laag radiatorenverf

OMS 52 **Plaatselijk verwijderen, 1 x bijwerken corrosiewerende primer, 2 x geheel radiatorenverf**

→ Plaatselijk verflagen verwijderen, ontroesten en ontvetten
→ Intacte lagen reinigen en geheel schuren
→ Plaatselijk aanbrengen van één laag corrosiewerende primer
→ Aanbrengen van twee lagen radiatorenverf

OMS 53 **Plaatselijk verwijderen, 1 x bijwerken corrosiewerende primer, 1 x geheel grondverf, 1 x geheel dekverf**

→ Plaatselijk verflagen verwijderen, ontroesten en ontvetten
→ Intacte lagen reinigen en geheel schuren
→ Plaatselijk aanbrengen van één laag corrosiewerende primer
→ Aanbrengen van één laag grondverf
→ Aanbrengen van één laag dekverf

OMS 54 **Plaatselijk verwijderen, 2 x bijwerken corrosiewerende primer, 1 x geheel grondverf, 1 x geheel dekverf**

→ Plaatselijk verflagen verwijderen, ontroesten en ontvetten
→ Intacte lagen reinigen en geheel schuren
→ Plaatselijk aanbrengen van twee lagen corrosiewerende primer
→ Aanbrengen van één laag grondverf
→ Aanbrengen van één laag dekverf

OMS 55 **Plaatselijk verwijderen, 1 x bijwerken corrosiewerende primer, 1 x geheel plamuren, 2 x geheel dekverf**

→ Plaatselijk verflagen verwijderen, ontroesten en ontvetten
→ Intacte lagen reinigen en geheel schuren
→ Plaatselijk aanbrengen van één laag corrosiewerende primer
→ Geheel éénmaal plamuren, schuren
→ Aanbrengen van één laag grondverf en één laag dekverf of twee lagen dekverf

5. OMV METAAL VERZINKT

OMV 50 **Niet eerder behandeld, 1 x geheel hechtprimer, 1 x geheel grondverf, 1 x geheel dekverf**

→ Plaatselijk ontroesten en ontvetten
→ Zinkoxyde verwijderen en geheel schuren
→ Aanbrengen van één laag hechtprimer
→ Aanbrengen van één laag grondverf
→ Aanbrengen van één laag dekverf

OMV 51 **Plaatselijk verwijderen, 1 x bijwerken hechtprimer, 1 x geheel grondverf, 1 x geheel dekverf**

→ Plaatselijk verflagen verwijderen, ontroesten en ontvetten
→ Intacte lagen reinigen, zinkoxyde verwijderen en geheel schuren
→ Plaatselijk aanbrengen van één laag hechtprimer
→ Aanbrengen van één laag grondverf
→ Aanbrengen van één laag dekverf

OMV 52 **Plaatselijk verwijderen, 1 x bijwerken hechtprimer, 1 x geheel plamuren, 2 x geheel dekverf**

→ Plaatselijk verflagen verwijderen, ontroesten en ontvetten
→ Intacte lagen reinigen, zinkoxyde verwijderen en geheel schuren
→ Plaatselijk aanbrengen van één laag hechtprimer
→ Geheel éénmaal plamuren, schuren
→ Aanbrengen van één laag grondverf en één laag dekverf of twee lagen dekverf

6. OMA METAAL ALUMINIUM

OMA 50 **Niet eerder behandeld, 1 x geheel hechtprimer, 1 x geheel grondverf, 1 x geheel dekverf**

→ Ontvetten
→ Oxyde verwijderen en geheel schuren
→ Aanbrengen van één laag hechtprimer
→ Aanbrengen van één laag grondverf
→ Aanbrengen van één laag dekverf

OMA 51 **Plaatselijk verwijderen, 1 x bijwerken hechtprimer, 1 x geheel grondverf, 1 x geheel dekverf**

→ Plaatselijk verflagen verwijderen, ontvetten
→ Intacte lagen reinigen, oxyde verwijderen en geheel schuren
→ Plaatselijk aanbrengen van één laag hechtprimer
→ Aanbrengen van één laag grondverf
→ Aanbrengen van één laag dekverf

OMA 52 **Niet eerder behandeld, 1 x geheel hechtprimer, 1 x geheel dekverf**
→ Ontvetten
→ Oxyde verwijderen en geheel schuren
→ Aanbrengen van één laag hechtprime

7. OSD STEENACHTIG DEKKEND

OSD 50 **1 x Geheel voorstrijken**
→ Aanbrengen van één laag voorstrijkmiddel

OSD 51 **1 x Geheel fixeren**
→ Aanbrengen van één laag fixeermiddel

OSD 52 **1 x Geheel isoleren**
→ Aanbrengen van één laag isoleermiddel

N.B. De behandelingen 'OSD 50, 51 en 52' dienen altijd in combinatie met één van de andere systemen te worden toegepast

OSD 53 **2 x Bijwerken muurverf**
→ Plaatselijk aanbrengen van twee lagen muurverf

OSD 54 **1 x Bijwerken muurverf, 1 x geheel muurverf**
→ Plaatselijk oude lagen verwijderen door afsteken
→ Intacte lagen reinigen
→ Plaatselijk repareren
→ Plaatselijk aanbrengen van één laag muurverf
→ Aanbrengen van één laag muurverf

OSD 55 **1 x Bijwerken muurverf, 2 x geheel muurverf**
→ Plaatselijk oude lagen verwijderen door afsteken
→ Intacte lagen reinigen
→ Plaatselijk repareren
→ Plaatselijk aanbrengen van één laag muurverf
→ Aanbrengen van twee lagen muurverf

OSD 56 **2 x Geheel muurverf**
→ Plaatselijk oude lagen verwijderen door afsteken
→ Intacte lagen reinigen
→ Plaatselijk repareren
→ Aanbrengen van twee lagen muurverf

OSD 57 **1 x Geheel muurverf, 1 x geheel bespuiten met meerkleurenmuurverf**
→ Plaatselijk oude lagen verwijderen door afsteken
→ Intacte lagen reinigen
→ Plaatselijk repareren
→ Aanbrengen van één laag muurverf
→ Geheel bespuiten met een meerkleurenmuurverf

OSD 58 **2 x Geheel structuurverf**
→ Plaatselijk oude lagen verwijderen door afsteken
→ Intacte lagen reinigen
→ Plaatselijk repareren
→ Aanbrengen van twee lagen structuurverf

OSD 59 **1 x Geheel structuurverf, 1 x geheel sierpleister**
→ Reinigen
→ Aanbrengen van één laag structuurverf
→ Aanbrengen van sierpleister

OSD 60 **1 x Geheel structuurverf, 1 x geheel muurverf**
→ Plaatselijk oude lagen verwijderen door afsteken
→ Intacte lagen reinigen
→ Plaatselijk repareren
→ Aanbrengen van een laag structuurverf
→ Aanbrengen van een laag muurverf

8. OSV STEENACHTIG VLOEREN

OSV 50 **1 x Geheel schuren**
→ Geheel schuren

OSV 51 **1 x Geheel voorstrijken**
→ Reinigen
→ Aanbrengen van één laag voorstrijkmiddel

N.B. De behandelingen 'OSV 50 en 51' dienen altijd in combinatie met één van de andere systemen te worden toegepast

OSV 52 **1 x geheel vloercoating**
→ Reinigen
→ Aanbrengen van één laag vloercoating

OSV 53 **2 x geheel vloercoating**
→ Reinigen
→ Aanbrengen van twee lagen vloercoating

OSV 54 **1 x geheel vloercoating, instrooien, 1 x geheel vloercoating**
→ Reinigen
→ Aanbrengen van één laag vloercoating
→ Geheel instrooien

9. OWB WANDBEKLEDING

OWB 50 **1 x Behangpapier**
→ Reinigen
→ Kleine beschadigingen repareren
→ Afstoffen
→ Aanbrengen behangpapier

OWB 51 **Geheel verwijderen, 1 x behangpapier**
→ Oude wandbekleding verwijderen
→ Kleine beschadigingen repareren
→ Afstoffen
→ Aanbrengen behangpapier

OWB 52 **1 x Wandtextiel**
→ Reinigen
→ Kleine beschadigingen repareren
→ Afstoffen
→ Aanbrengen wandtextiel

OWB 53 **Geheel verwijderen, 1 x wandtextiel**
→ Oude wandbekleding verwijderen
→ Kleine beschadigingen repareren
→ Afstoffen
→ Aanbrengen wandtextiel

OWB 54 **1 x Vinyl**
→ Reinigen
→ Kleine beschadigingen repareren
→ Afstoffen
→ Aanbrengen vinyl

OWB 55 **Geheel verwijderen, 1 x vinyl**
→ Oude wandbekleding verwijderen
→ Kleine beschadigingen repareren
→ Afstoffen
→ Aanbrengen vinyl

OWB 56 **VERVALLEN. ZIE OWB 59**

OWB 57 **Geheel verwijderen, 1 x lijmen, 1 x glasweefsel, 1 x geheel muurverf**
→ Oude wandbekleding verwijderen
→ Kleine beschadigingen repareren
→ Afstoffen
→ Geheel lijmen
→ Aanbrengen glasweefsel
→ Aanbrengen van één laag muurverf

OWB 58 **1 x Lijmen, 1 x glasweefsel, 1 x geheel muurverf, 1 x geheel meerkleurenmuurverf**

→ Reinigen
→ Kleine beschadigingen repareren
→ Afstoffen
→ Geheel lijmen
→ Aanbrengen glasweefsel
→ Aanbrengen van één laag muurverf
→ Geheel bespuiten met meerkleurenmuurverf

OWB 59 **1 x Lijmen, 1 x glasweefsel, 1 x geheel muurverf**

→ Reinigen
→ Kleine beschadigingen repareren
→ Afstoffen
→ Geheel lijmen
→ Aanbrengen glasweefsel
→ Aanbrengen van één laag muurverf

OWB 60 **1 x Lijmen, 1 x glasweefsel, 2 x geheel muurverf**

→ Reinigen
→ Kleine beschadigingen repareren
→ Afstoffen
→ Geheel lijmen
→ Aanbrengen glasweefsel
→ Aanbrengen van twee lagen muurverf

10. OBS BEGLAZINGSSYSTEEM

OBS 50 **Plaatselijk kitvoeg uitsnijden, beglazen met kit en glaslatten**

→ Plaatselijk kitvoeg en liggende kitvoeg geheel inclusief 20 cm van de aansluitende verticale kitvoeg onder een hoek van 45˚uitsnijden
→ Voeg reinigen
→ Elastische kit aanbrengen in de voeg

OBS 51 **Geheel kitvoeg uitsnijden, beglazen met kit en glaslatten**

→ Geheel kitvoeg onder een hoek van 45˚uitsnijden
→ Voeg reinigen
→ Elastische kit aanbrengen in de voeg

11. OKD KUNSTSTOF DEKKEND

OKD 50 **1 x Geheel hechtprimer, 1 x geheel dekverf**

→ Het oppervlak reinigen en geheel schuren
→ Aanbrengen van één laag hechtprimer
→ Aanbrengen van één laag dekverf

OKD 51 **1 x Geheel hechtprimer, 2 x geheel dekverf**

→ Het oppervlak reinigen en geheel schuren
→ Aanbrengen van één laag hechtprimer
→ Aanbrengen van één laag grondverf en één laag dekverf of twee lagen dekverf

OKD 52 **Plaatselijk verwijderen, 1 x bijwerken hechtprimer, 1 x geheel dekverf**

→ Plaatselijk verflagen verwijderen door schrapen of afbijten
→ Intacte lagen reinigen en geheel schuren
→ Plaatselijk aanbrengen van één laag hechtprimer
→ Aanbrengen van één laag dekverf

OKD 53 **Plaatselijk verwijderen, 1 x bijwerken hechtprimer, 2 x geheel dekverf**

→ Plaatselijk verflagen verwijderen door schrapen of afbijten
→ Intacte lagen reinigen en geheel schuren
→ Plaatselijk aanbrengen van één laag hechtprimer
→ Aanbrengen van één laag grondverf en één laag dekverf of twee lagen dekverf

ONDERHOUDNL.NL

Koninklijke OnderhoudNL, ondernemersorganisatie van specialisten in totaal vastgoedonderhoud, renovatie, restauratie, isolatie, schilderen, beglazing en industriële metaalconservering
Coenecoop 5 - 2741 PG Waddinxveen - Postbus 30 - 2740 AA Waddinxveen - Telefoon 0182-571444
Kamer van Koophandel 40409386 - IBAN NL03INGB0669010421 - Btw-nummer NL003254653B01
E-mail info@OnderhoudNL.nl, Internet www.OnderhoudNL.nl

Alle rechten voorbehouden. Niets uit deze uitgave mag worden verveelvoudigd, opgeslagen in een geautomatiseerd gegevensbestand en/of openbaar gemaakt in enige vorm of op enige wijze, hetzij elektronisch, mechanisch, door fotokopieën, opnamen of op enige andere manier zonder voorafgaande schriftelijke toestemming van de uitgever.

V17032020