6282036842

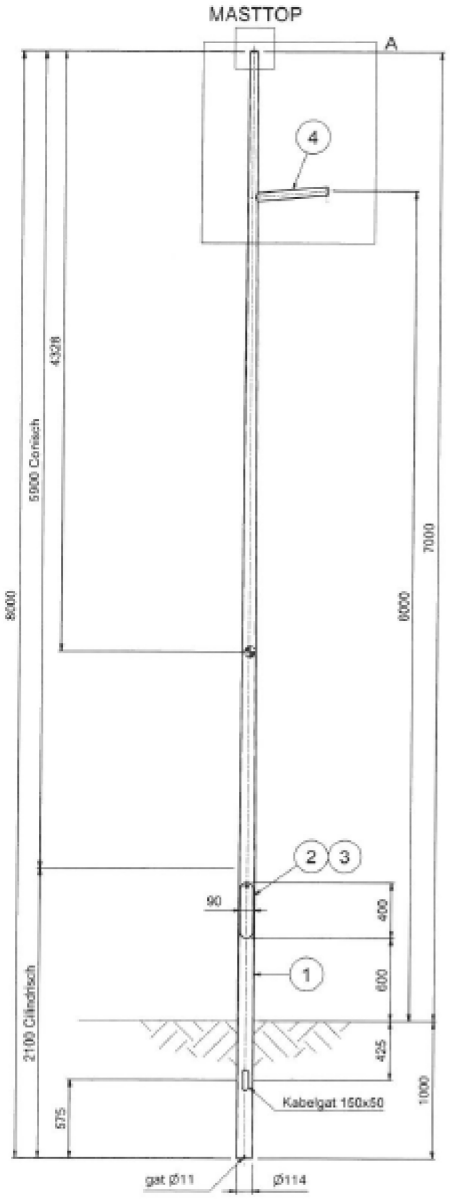

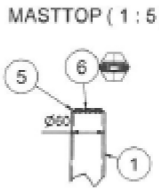

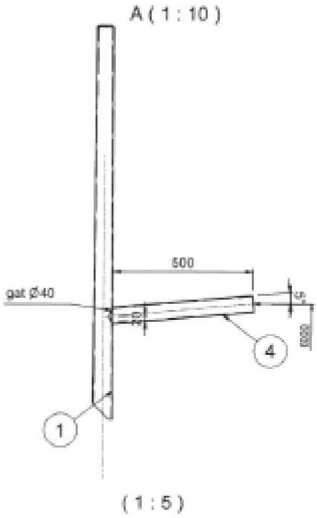

67,5 kg
3,94 m2

POS	AAN	ARTIKELNU	OMSCHRIJVING	BREED	LANG	ART. NR. GRND
6	3	0404070006	Dop f-5 gzn060 inw.Ø 16,7			
5	1	7391804064	Flens Ø d1 1/2DS5 dik0,2x2H1 Stc. 36	S5	S5	00001400003
4	1	E000036841	Buis 40,3x2,9 S235JR L=6mtr.		S25	00010806003
3	1	7070203140	Mast-opening=195 losse rail 400			
2	1	7070243060	Deur Kneuvel (enk.nr.)			
1	1	E000036843	Buis 114,3x3,6 P195TR2 L=12mtr			00012011404

TENZIJ ANDERS AANGEGEVEN TOLERANTIES NEN-EN40-2 / NEN-EN1090-2 Class1 en NEN-ISO 13920-C ISO 2768-mK EN1090

kaal masten

Kaal Masten BV
Hoevelaakseweg 7 5466 AH Veghel
Nederland
Telefoon +31 (0)413 321 121
Telefax +31 (0)413 321 199
Internet www.kaal.nl

Omschrijving: CCOL 6.0 EUV60 PT60-GST114

Project:

Schaal: 1 : 20 | Formaat: A2

Dwg.nr.: E000036844.dwg

Artik.: E000036842.(ain)

Gekeurd: 14-1-2016

Tekenaar: HPE

Voorbeeldnummer: 6282036842

Rev.: -

uitsluitend voorbehouden volgens de wet