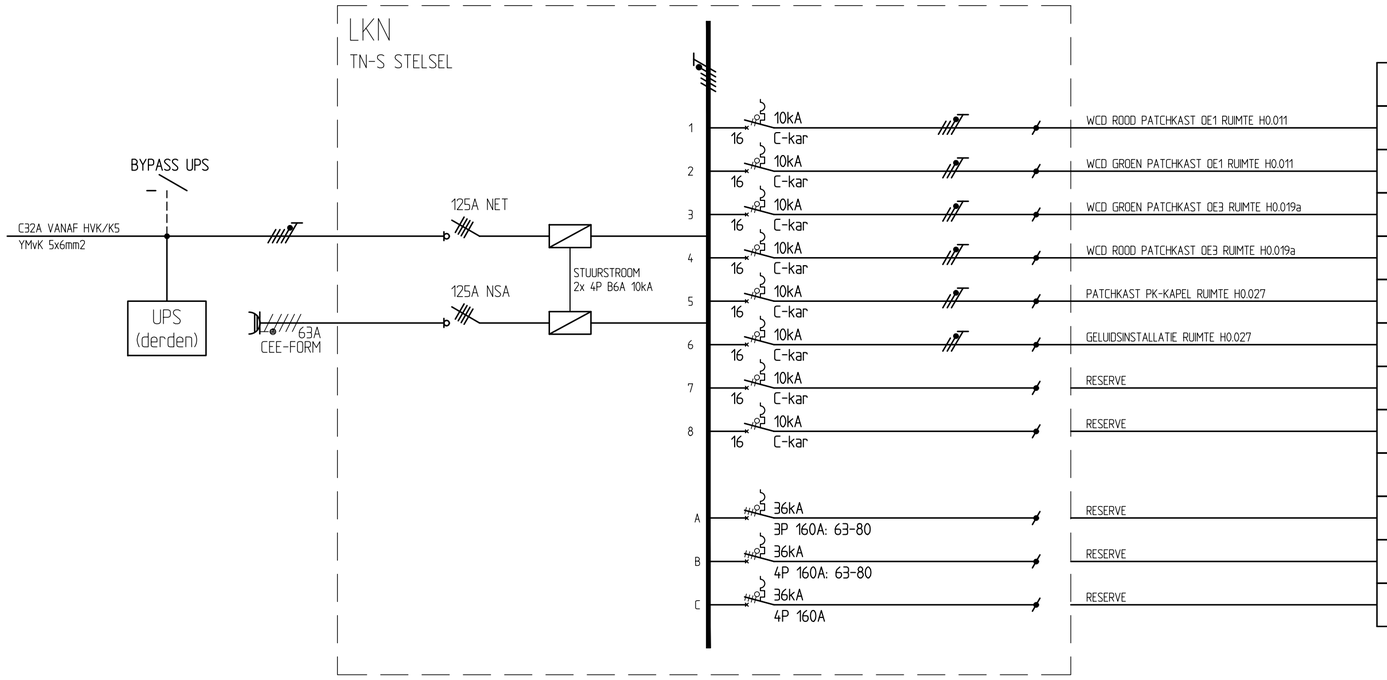

AANTAL	AANTAL	AANTAL	TOTAAL VERMOGEN (in VA)	VERMOGEN FASE 1	VERMOGEN FASE 2	VERMOGEN FASE 3	GELUKTIJDIG VERMOGEN (in VA)
	1		1.000	1.000			1.000
	1		1.000		1.000		1.000
	1		1.000			1.000	1.000
	1		1.000	1.000			1.000
	1		1.000		1.000		1.000
	1		500			500	500
		totaal (in VA)	5.500	2.000	2.000	1.500	5.500
		Reserve 20% (in VA)					1.100
		totaal (in VA)					6.600
		Ib (in A)					9,6
		Ib 70% (in A)					6,7

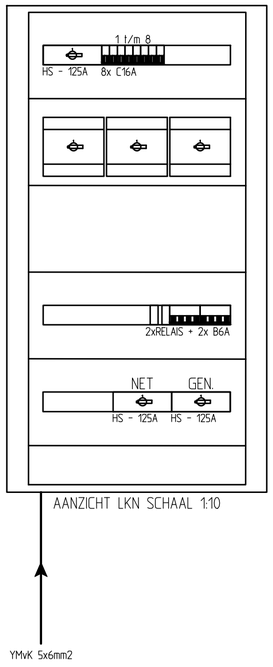

REVISIE

A			B		

TES INSTALLATIETECHNIEK TILBURG B.V.
Dr. H. van Doorneweg 42, 5026 RA, Tilburg

Tel:013-4678200
info@tesitilburg.nl
www.tesgroep.nl

project	: VERBOUWING GEBOUW H BUAS - NHTV te BREDA		
onderdeel	: VERDEELINRICHTING EN AANZICHT LKN BEGANE GROND		
opdrachtgever	: BUAS		
adviseur	: DEERNS		
architekt	: INBO		
geldige norm	: NEN1010 2015 + C2 2016 NEN8012 2015 CPR BEKABELING		
datum	: 14-11-2019	schaal	: NVT
getekend	: DVD	opdr.nr.	: 10036
formaat	: A2	tek.nr.	: 6151
gecontroleerd PL	: JW	blad	: 050

Deze tekening blijft ons eigendom en mag zonder onze schriftelijke toestemming
NIET gekopieerd, gereproduceerd of aan derden ter inzage gegeven worden.