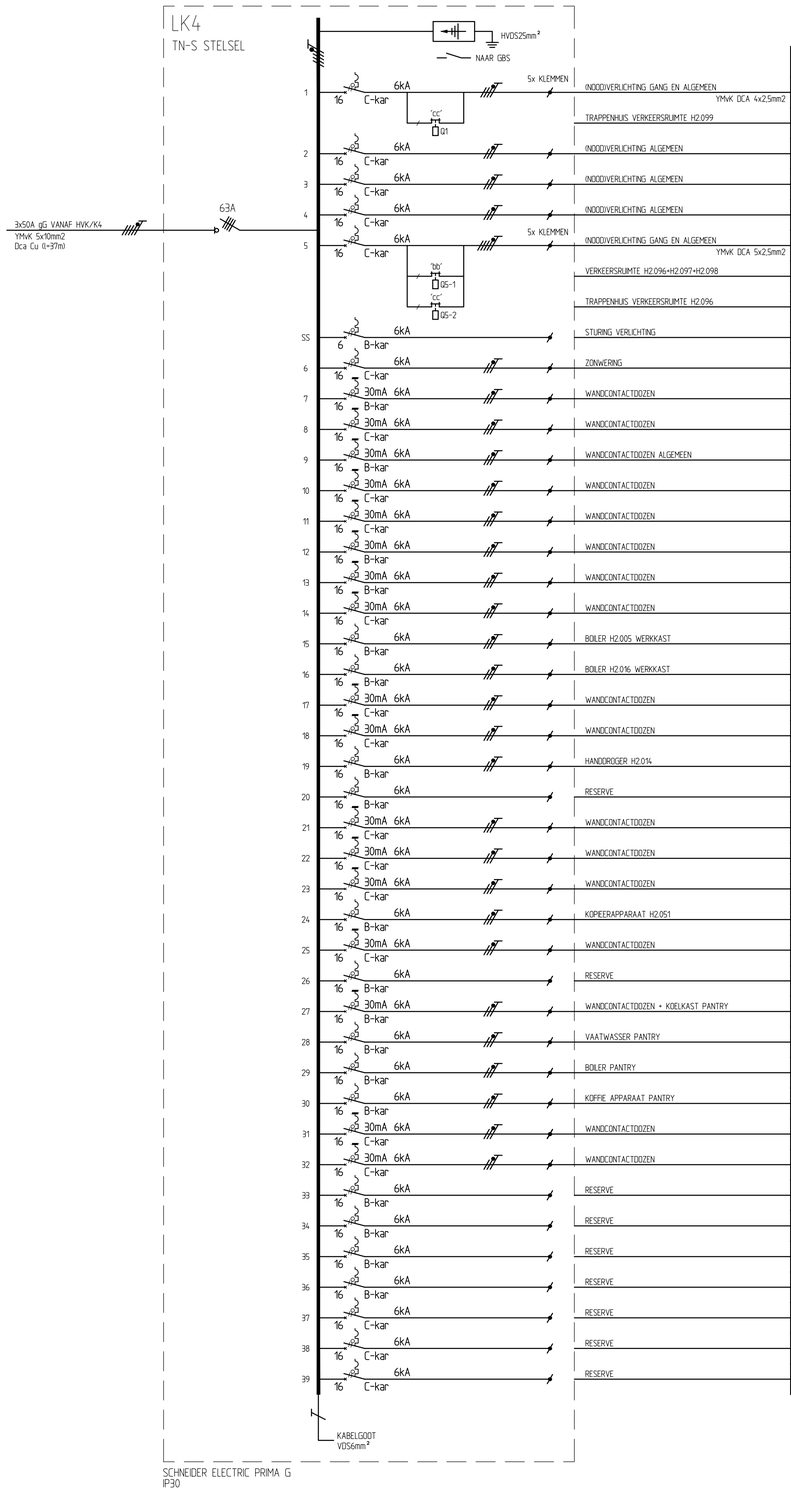

1	16	NOODDVERLICHTING GANG EN ALGEMEEN
		TRAPPENHUIS VERKEERSRUIMTE H2.099
2	16	NOODDVERLICHTING ALGEMEEN
3	16	NOODDVERLICHTING ALGEMEEN
4	16	NOODDVERLICHTING ALGEMEEN
5	16	NOODDVERLICHTING GANG EN ALGEMEEN
		VERKEERSRUIMTE H2.096+H2.097+H2.098
		TRAPPENHUIS VERKEERSRUIMTE H2.096
SS	6	STURING VERLICHTING
6	16	ZONWERING
7	16	WANDCONTACTDOZEN
8	16	WANDCONTACTDOZEN
9	16	WANDCONTACTDOZEN ALGEMEEN
10	16	WANDCONTACTDOZEN
11	16	WANDCONTACTDOZEN
12	16	WANDCONTACTDOZEN
13	16	WANDCONTACTDOZEN
14	16	WANDCONTACTDOZEN
15	16	BOILER H2.005 WERKKAST
16	16	BOILER H2.016 WERKKAST
17	16	WANDCONTACTDOZEN
18	16	WANDCONTACTDOZEN
19	16	HANDDROGER H2.014
20	16	RESERVE
21	16	WANDCONTACTDOZEN
22	16	WANDCONTACTDOZEN
23	16	WANDCONTACTDOZEN
24	16	KOPIEERAPPARAAT H2.051
25	16	WANDCONTACTDOZEN
26	16	RESERVE
27	16	WANDCONTACTDOZEN + KOELKAST PANTRY
28	16	VAATWASSER PANTRY
29	16	BOILER PANTRY
30	16	KOFFIE APPARAAT PANTRY
31	16	WANDCONTACTDOZEN
32	16	WANDCONTACTDOZEN
33	16	RESERVE
34	16	RESERVE
35	16	RESERVE
36	16	RESERVE
37	16	RESERVE
38	16	RESERVE
39	16	RESERVE

AANTAL	AANTAL	AANTAL	TOTAAL VERMOGEN (in VA)	VERMOGEN FASE 1	VERMOGEN FASE 2	VERMOGEN FASE 3	GELIJKTIJDIG VERMOGEN (in VA)
26	1		824	824			742
6			180	180			162
45	2		1.205		1.205		1.085
42	3		1.310			1.310	1.179
31	6		1.469	1.469			1.322
29			385		385		347
15			320		320		288
4			80		80		72
		16	1.600	1.600			480
	12		2.400			2.400	1.200
	11		2.100		2.100		1.050
2	10		1.400	1.400			700
	11		2.200			2.200	1.100
	7		1.900		1.900		950
	10		2.100	2.100			1.050
	11		2.200			2.200	1.100
	5		1.300		1.300		650
	1		2.000			2.000	1.000
	1		2.000		2.000		1.000
	13		2.100			2.100	1.050
	8		1.600		1.600		800
		1	1.500			1.500	750
	12		2.400			2.400	1.200
	12		2.200		2.200		1.100
	9		2.200	2.200			1.100
	1		1.500		1.500		750
	4		1.400	1.400			700
	3		650	650			325
	1		2.000		2.000		1.000
	1		2.000			2.000	1.000
	1		2.100	2.100			1.050
	13		2.300			2.300	1.150
	10		2.300		2.300		1.150
		totaal (in VA)	53.223	13.923	18.890	20.410	28.601
		Reserve 20% (in VA)					5.720
		totaal (in VA)					34.321
		Ib (in A)					49,7
		Ib 70% (in A)					34,8

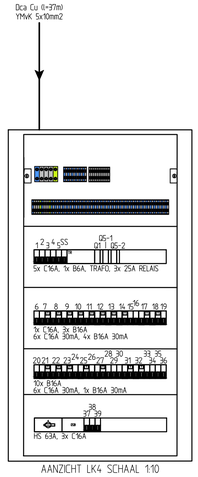

AANZICHT LK4 SCHAAL 1:10

STURING GBS

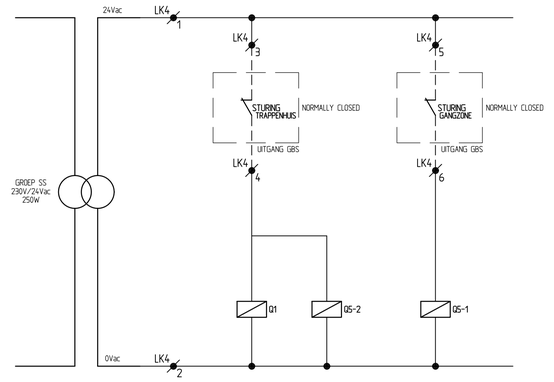

SCHAKELCODES VANUIT GBS:

'aa' = ENTREE
'bb' = VERKEERSRUIMTEN (GANGEN)
'cc' = TRAPPENHUIZEN
'dd' = VERBLIJFSRUIMTEN
'ee' = OPEN STUDIERUIMTEN

REVISIE

A | B

TES INSTALLATIETECHNIEK TILBURG B.V.
Dr. H. van Doorneweg 42, 5026 RA, Tilburg

Tel.013-4678200
info@tesTilburg.nl
www.tesgroep.nl

project	VERBOUWING GEBOUW H BUAS - NHTV te BREDA
onderdeel	VERDEELINRICHTING EN AANZICHT LK4 2E VERDIEPING
opdrachtgever	BUAS
adviseur	DEERNS
architekt	INBO
geldige norm	NEN1010 2015 + C2 2016 NEN8012 2015 CPR BEKABELING
datum	14-11-2019
gekeken	DVD
formaat	A1
gecontroleerd PL	JW
schaal	NVT
opdr.nr.	10036
tek.nr.	6151
blad	040

Deze tekening blijft ons eigendom en mag zonder onze schriftelijke toestemming NIET gekopieerd, geregistreerd of aan derden ter inzage gegeven worden.