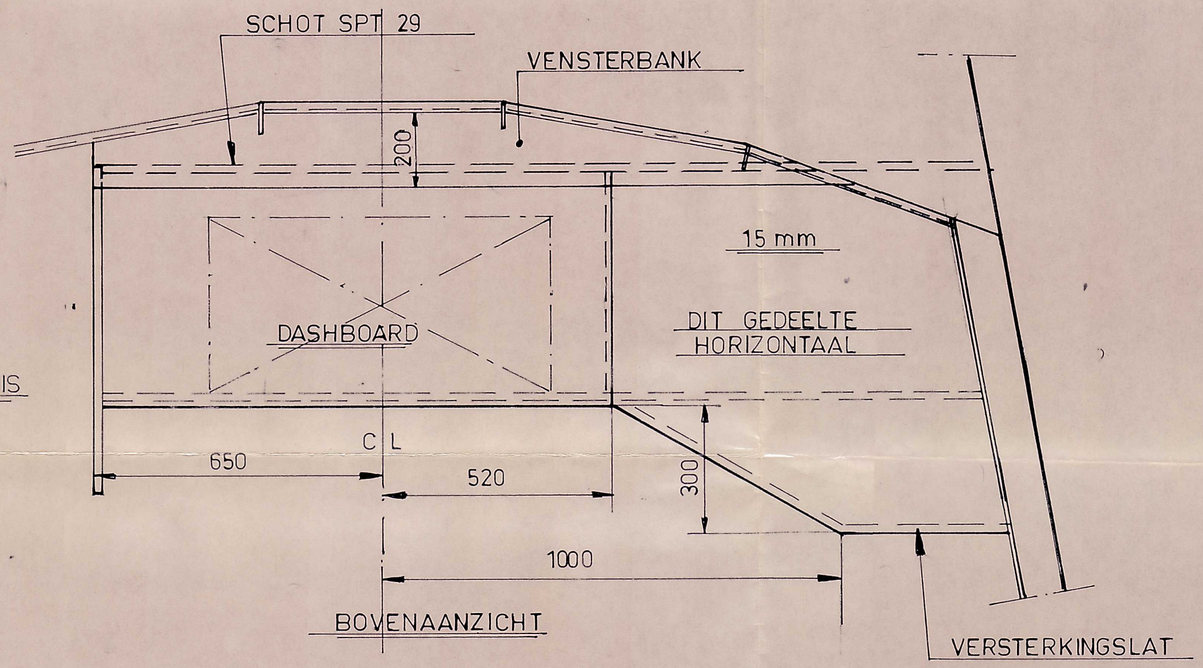

BOVENAANZICHT

BOVENBLAD KLEUR TEAK

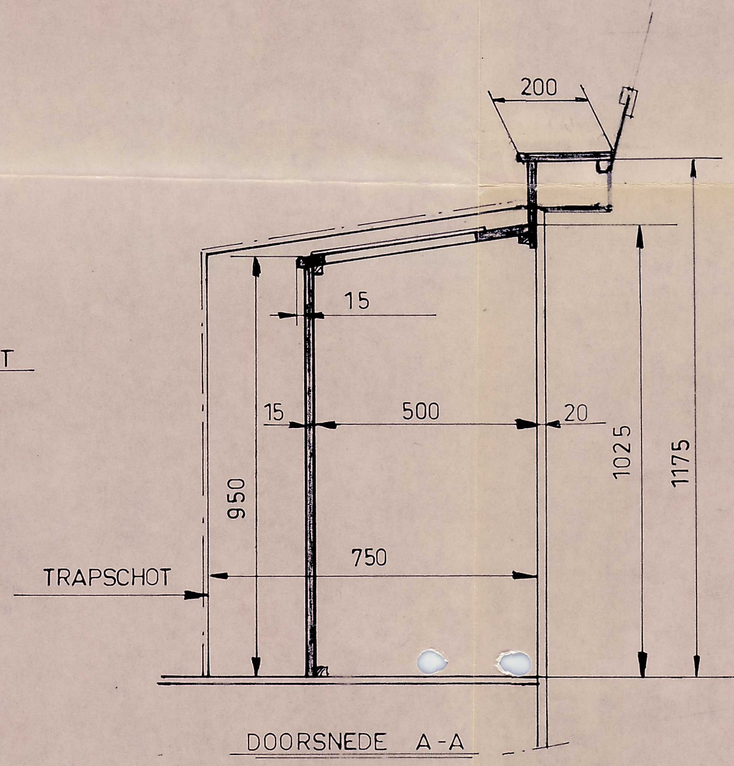

DOORSNEDE A-A

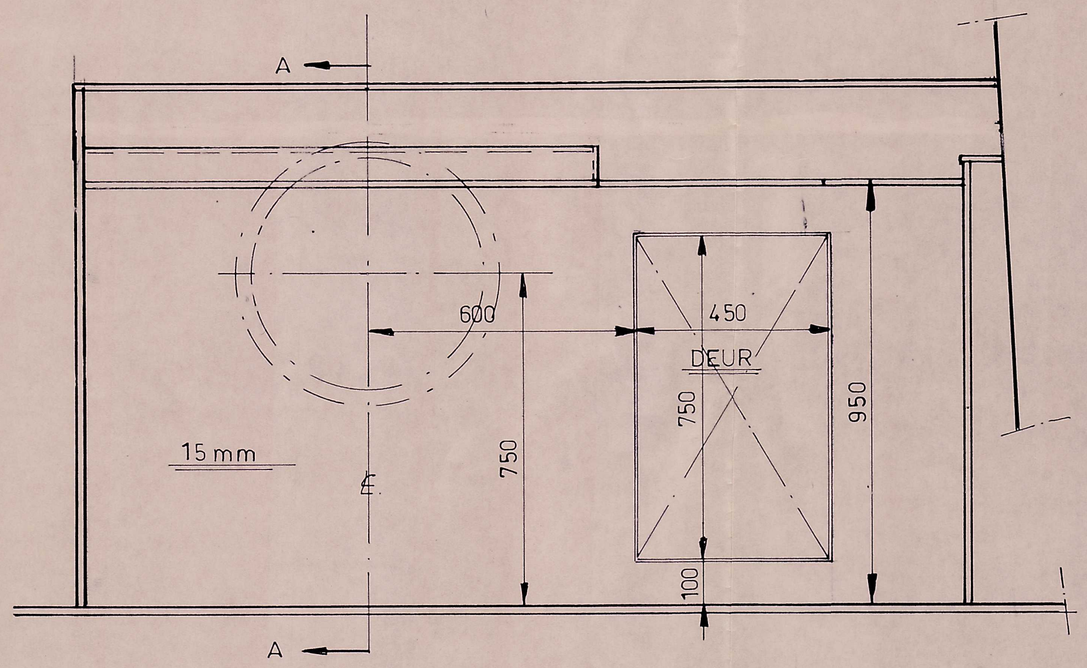

VOORAANZICHT

Type							
	Passing	Grensmaat	Passing	Grensmaat	Passing	Grensmaat	Passing	Grensmaat

Auteursrechten voorbehouden volgens de wet
Copyright reserved

Afrondingen/Afschuining DIN 6784 — 0.3 — ± 0.2

Maten zonder toleranties volgens DIN 7168-m
Untoleranced dims acc. to DIN 7168-m

Oppervlakte ruwheid Roughness ISO 1302 Ra in µm

	Datum	Naam
Getekend	4-2-81	H.Jonz.
Gecontr		
Gezien		

Schaal / Scale: 1 : 10
Massa
Materiaal
Ruw nr
Model nr./Snijmal
Benaming/Title: STUURSTAND B_203

SCHOTTEL NEDERLAND B.V.

Ident-NR: 4003-A
Formaat / Size: 2
Blad
Index

Index	Nummer	Datum	Naam	Overgen van	Vervangt	Verv. door

8 7 6 5 4 3 2 1