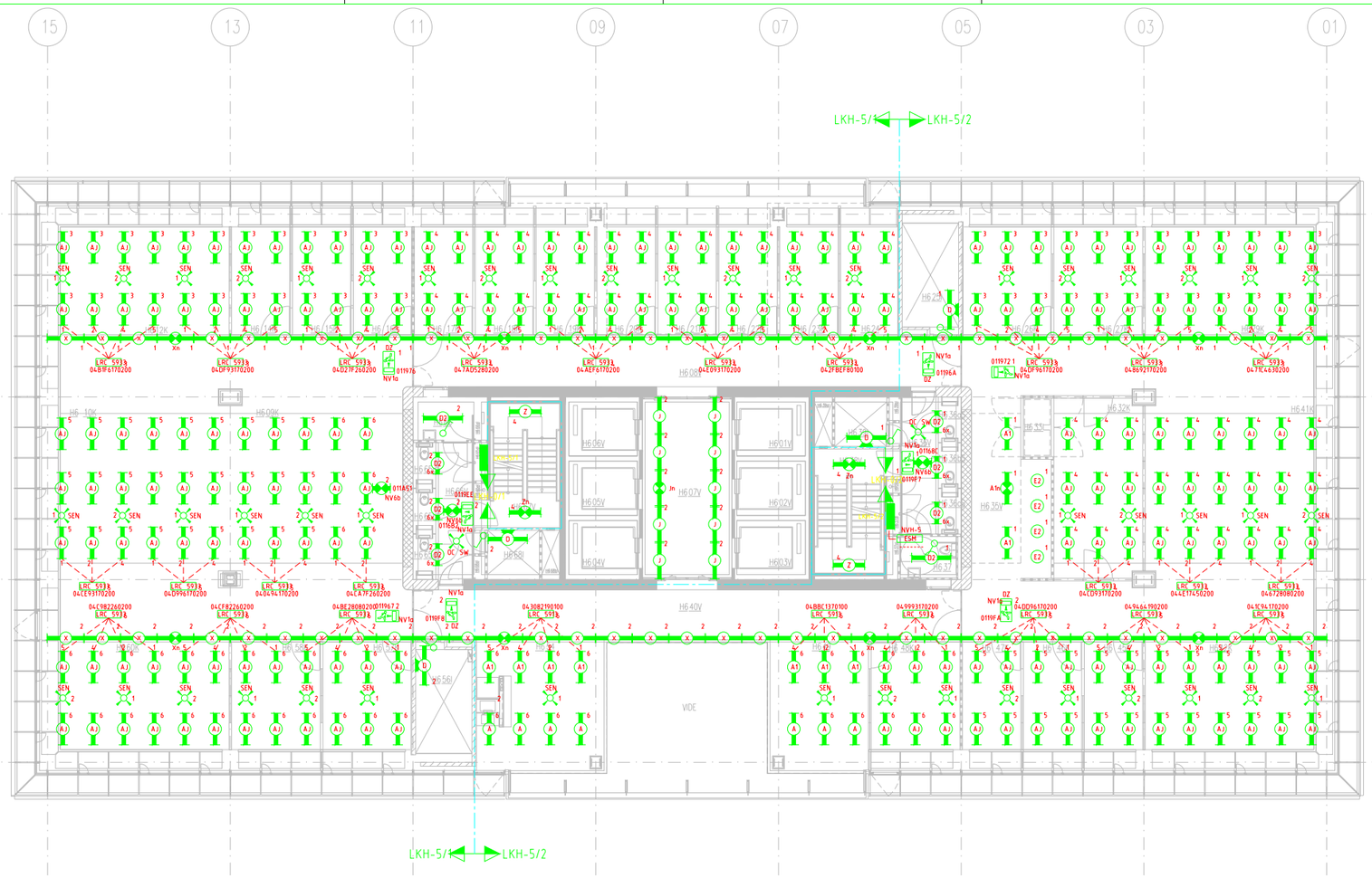

Armatuurcode	Fabrikant	Typenr.	Lamp	Vermogen	Omschrijving	Montage
A	Philips	TBS 400139 =DLR- afzuig	39W T5/830	43	TL5 armatuur	Inbouw
A1	Philips	TBS 400139 afzuig	39W T5/830	43	TL5 armatuur	Inbouw
A1n	Philips	TBS 400139 afzuig	39W T5/830	43	TL5 armatuur met nood-unit	Inbouw
AA	Ansorg	SDW 04 CD 7111.410	70W HIT-DE CRI/830	70	Wallwasher	Inbouw
AB	Ansorg	SDW 04 CD 7111.99-410	35W HIT-DE CRI/830	35	Wallwasher	Inbouw
AD	Erco	Panorac	2x TC-S 9W	32	PL downlighter	Inbouw
AE	Erco	Panorac	2x TC-S 9W	32	PL downlighter	Inbouw
AF	Erco	6504.0.000	T16 28W/830	32	Fluorescentie wallwasher	Inbouw
AG	Erco	83516.000	TC_DEL 18W/830	25	Fluorescentie wallwasher	Inbouw
AH	Etap	FA3/ L136HFW	TLD 36W/830	40	TL armatuur	Opbouw
AI	Erco	44554.000	TC_SEL 9W	16	Vloerwasher	Inbouw
AJ	Philips	TBN 400P (375) 239W 827/865 HF	39W T5/827,865	64	TL5 armatuur	Inbouw
AK	Philips	TBS 400P (375) 254W 827/865 HF	54W T5/827,865	86	TL5 armatuur	Inbouw
AL	Etap	K63-230	8W T5/830	10	TL armatuur	Opbouw
B	Philips	TBN 400135/49/80	35W/49W/80W T5/830	84	TL5 armatuur	Inbouw
B1	Philips	TBN 400135/49/80	35W/49W/80W T5/830	84	TL5 armatuur	Inbouw
B1n	Philips	TBN 400135/49/80	35W/49W/80W T5/830	84	TL5 armatuur	Inbouw
B2	Philips	TCW 216 149 HFP	TL5 1x 49W	55	TL5 armatuur, spatwaterdicht	Opbouw
B3	Philips	TCW 216 249 HFP	TL5 2x 49W	110	TL5 armatuur, spatwaterdicht	Opbouw
B4	Philips	FCW 2x18 opaal	TL5 2x18W	55	TL5 armatuur	Opbouw
B5	Philips	TCW 216 HFP	TL5 2x18W	55	TL5 armatuur	Opbouw
C	Etap	FA 2/0113HF	13W TC/DEL	20	PL armatuur	Opbouw
D	Philips	TMS 122/135/HFP	35W T5/830	39	TL5 montagebalk	Opbouw
D1	Philips	TMX 400/135/HFR	35W T5/830	39	TL5 lichtlijn armatuur	Opbouw
D2	Philips	TMS 122	1x 27W HFP	25	TL5 montagebalk	
Dn	Philips	TMS 122/135/HFP	35W T5/830	39	TL5 montagebalk	Opbouw
E	Wila	C2101-34	42W TC-DEL	49	PL downlight compact MS3	Inbouw
E2	Wila downlight	E-connect 2602-34 (18W) (R13)	18W TC-TEL/830	25	PL downlight E-connect MS3	Inbouw
ED	We-ef	DOR234	70W HIT	70	Luifelspot	Inbouw
F	Philips	TMX 400/135/HFP	35W T5/830	39	TL5 lichtlijn armatuur	Opbouw
F2	Philips	TMX 402/118/HFP	18W TLD/830	22	TL montagebalk	Opbouw
F3	Philips	TMX 400 TL5 2x49W HFP	2x T5 49W/830	55	TL5 montage balk	Opbouw
G	Trilux	2901C/TCD18E	18W TC-DEL 830	25	PL downlighter	Inbouw
H	Philips	TBS400 Celino680	35W T5/830	39	TL5 armatuur	Opbouw
Hn	Philips	TBS400 Celino680	35W T5/830	39	TL5 armatuur met nood-unit	Opbouw
I	Etap	FA1/0140	T-R 40W	40		Opbouw
J	Philips	TMS 122/135/HFP	35W T5/830	39	TL5 montagebalk	Inbouw
Jn	Philips	TMS 122/135/HFP	35W T5/830	39	TL5 montagebalk met nood-unit	Inbouw
K	Erco	88049.000 Quadra 4-V	4x 50W OR-CBC	240	Richtbare spot	Inbouw
KEU				260		
L	Bega	6720	PLC 18W/830	20	PL downlighter (IP65)	Inbouw
M	Erco	6504.1.000	T16 54W/830	25	Fluorescentie wallwasher	Opbouw
Mn	Erco	6504.1.000	T16 54W/830	25	Fluorescentie wallwasher met nood-unit	Opbouw
N	Iguzzini	B017.13.B919.65	32W TC-DEL/830	39	Walk over PL armatuur	Inb. grond
NV1a	Etap	Etap K9 K9243/5PX1	led wit	10	NV led armatuur met pictogram, wit	Inbouw
NV1b	Etap	Etap K9 K9243/5P	led wit	10	NV led armatuur met pictogram, wit	Inbouw
NV2a	Etap	Etap K1 K133/6N	8W T5/830	15	NV TL armatuur	Opbouw
NV2b	Etap	Etap K1 K133/6N	8W T5/830	15	NV TL armatuur	Opbouw
NV3a	Etap	Etap K1 K133/6P	8W T5/830	15	NV TL armatuur met pictogram	Opbouw
NV3b	Etap	Etap K1 K143/6P	8W T5/830	15	NV TL armatuur met pictogram	Opbouw
NV3c	Etap	Etap K1 K143/6P + K1H1	8W T5/830	15	NV TL armatuur met pictogram	Opbouw
NV5	Etap	Etap K4 K413/8N2	8W T5/830	15	NV TL armatuur	Opbouw
NV6a	Etap	Etap K5 K533/8N	8W T5/830	20	NV TL armatuur, wit	Inbouw
NV6b	Etap	Etap K5 K533/8N2Z	8W T5/830	20	NV TL armatuur, alu	Inbouw
NV6c	Etap	Etap K5 K533/8N2	8W T5/830	20	NV TL armatuur, alu	Inbouw
NV7a	Etap	Etap K6 K613/8N2	8W T5/830	20	NV TL armatuur, alu	Opbouw
NV7b	Etap	Etap K6 K653/8P	8W T5/830	20	NV TL armatuur met pictogram, alu	Opbouw
NV7c	Etap	Etap K6 K623/8P	8W T5/830	20	NV TL armatuur met pictogram, alu	Opbouw
NV7d	Etap	K643/8P	8W T5/830	20	NV TL armatuur met pictogram, alu	Opbouw
NV7e	Etap	K643/8P	8W T5/830	20	NV TL armatuur met pictogram, alu	Opbouw
O	Neonplus	Opale lichtpijp	80W T5/830	80	Armaturen gecombineerd met NV	Pendel
P	Bega	8875	250W HE/c/830	250	Schijnwerper	Inb. grond
Q	Ansorg	SK 48	8x 70W HIT-CE/830	560	Halogeen spots	Opbouw
Q1	Ansorg	SK 48	8x 35W HIT-CE/830	280	Halogeen spots	Opbouw
R	Erco	Quadra 88056	35W HIT-CE	35	Halogeen spot	Inbouw
Rail				100		
S	Erco	Quadra 23064	35W HIT CE/830	35	Halogeen downlighter	Inbouw
T	Belux	Slim	35W T5/830	39	TL5 armatuur	Pendel
U	Trilux	2901 C-B 26E	26W TC-DEL/830	33	PL downlighter	Inbouw
V	Wila	C2107-34-Z	42W TC-TEL/830	49	PL downlighter	Inbouw
V2	Wila	C2100-34-K	18W TC-TEL/830	25	PL downlighter	Inbouw
W	Philips	TMS 122/128HFP	28W T5/830	32	TL5 montagebalk	Inb. wand
W2	Schuch					Opbouw
X	Philips	TMS 122/135/HFP	35W T5/830	39	TL5 montagebalk	Opbouw
X1	Trilux	3693 D-RWX/14	3x 14W T5/830	54	TL5 armatuur	Inbouw
Xn	Philips	TMS 122/135/HFP	35W T5/830	39	TL5 montagebalk met nood-unit	Opbouw
Y	Erco	81273	35W HIT-CE	35	Halogeen downlighter	Inbouw
Z	Deltalight	MIDI80-PROFILE AND_ code 2980000AN	40W T8/830	40	TL armatuur	Opbouw
Zn	Deltalight	MIDI80-PROFILE AND_ code 2980000AN	40W T8/830	40	TL armatuur met nood-unit	Opbouw

PRINCIPE AANSLUITEN VERLICHTING

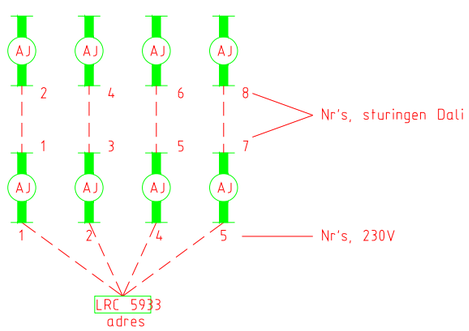

PRINCIPE AANSLUITEN VERLICHTING

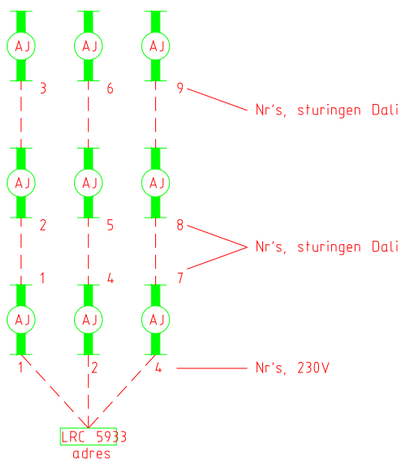

RENVOOI

SYMBOOL	OMSCHRIJVING
	aansluitpunt 1f nul aarde
	armatuur
	armatuur met fluorescentiebuislamp (noodverlichting)
	armatuur met fluorescentiebuislamp
	armatuur met fluorescentiebuislamp
	armatuur met fluorescentiebuislamp op wand
	armatuur nood transp. vluchtweg beneden
	armatuur nood transp. vluchtweg links
	armatuur nood transp. vluchtweg rechts
OC SW	occuswitch, schakeld verl. toiletten
SEN	sensor, schakelen verlichting
	enkelpolige schakelaar
	verdeelinrichting
LRC 5933	relaiskast schakelen verlichting
LRC 5933	relaiskast schakelen verlichting

BOUWDEEL H

N

REVISIE

WIJZ	DATUM	OMSCHRIJVING	GETEKEND	CONTROLE	GEZIEN

PROJECT
Rijksgebouwendienst
Westraven
Te Utrecht

ONDERWERP
Elektrotechnische installatie
(Nood)lichtinstallatie
Bouwlaag H06 hoogbouw

Imtech
IMTECH UTILITEIT WEST B.V.
MAANLANDER 47
POSTBUS 1017
3800 BA AMERSFOORT
TEL. (033) 453 93 00
FAX (033) 453 93 93

GETEKEND	LBUI
DATUM	12-08-2008
CONTROLE	
GEZIEN	
SCHAAL	1:100
FORMAAT	A1
PROJECTNUMMER	1150604
TEKENNING NR.	010-906
BLAD 1 VAN 1	WIJZIGING 0

©2007 IMTECH UTILITEIT WEST B.V.

FILE: 010-906