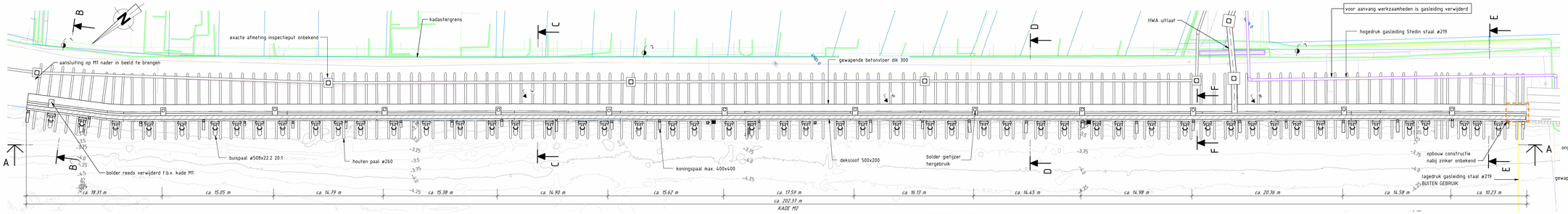

BOVENAANZICHT

SCHAAL: 1 : 200

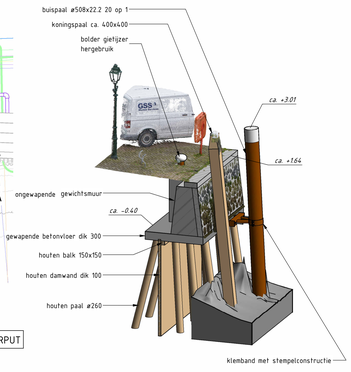

3D IMPRESSIE

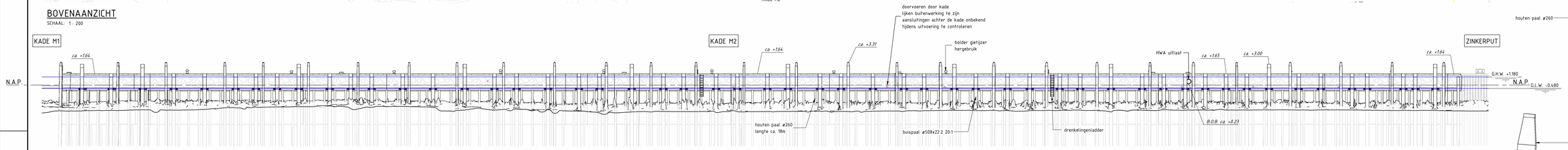

AANZICHT A-A

SCHAAL: 1 : 200

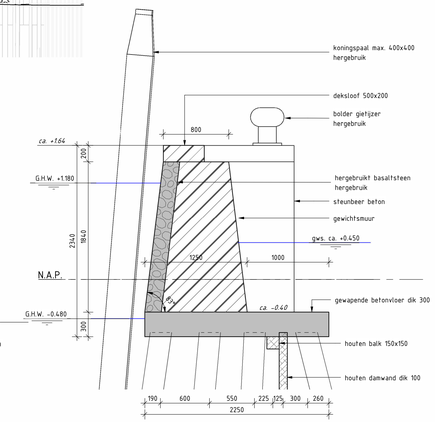

DOORSNEDE F-F

SCHAAL: 1 : 25

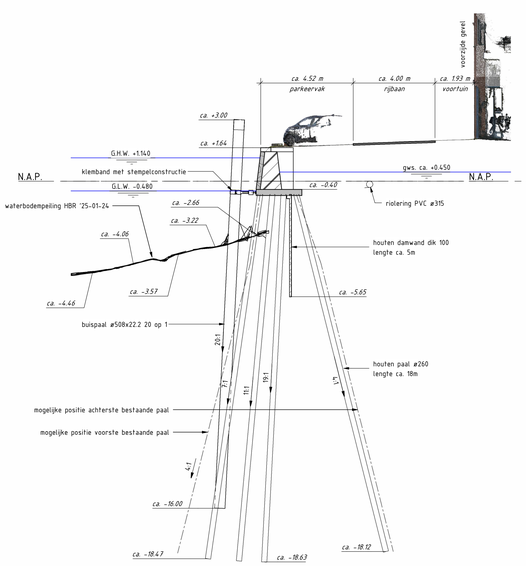

DOORSNEDE B-B

SCHAAL: 1 : 100

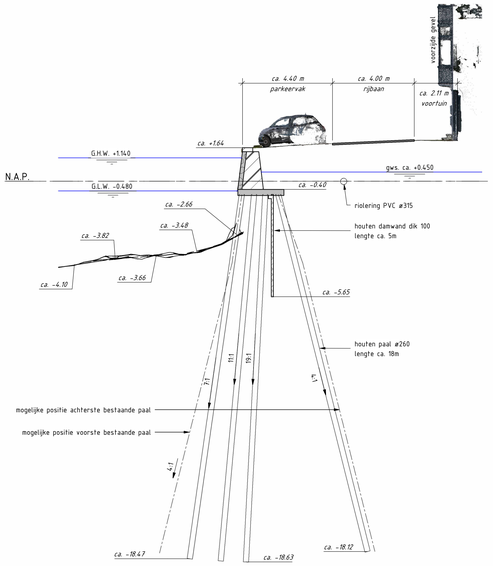

DOORSNEDE C-C

SCHAAL: 1 : 100

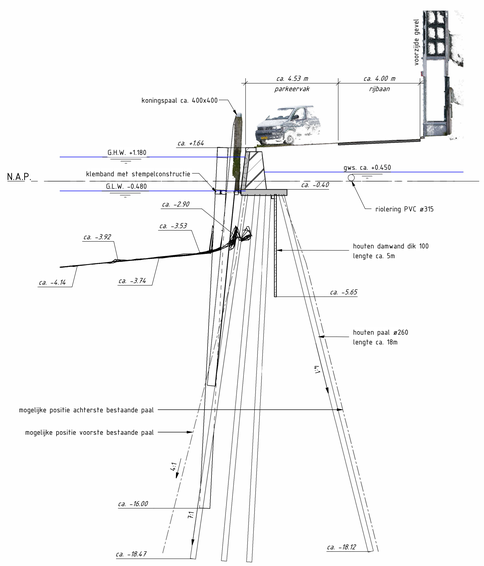

DOORSNEDE D-D

SCHAAL: 1 : 100

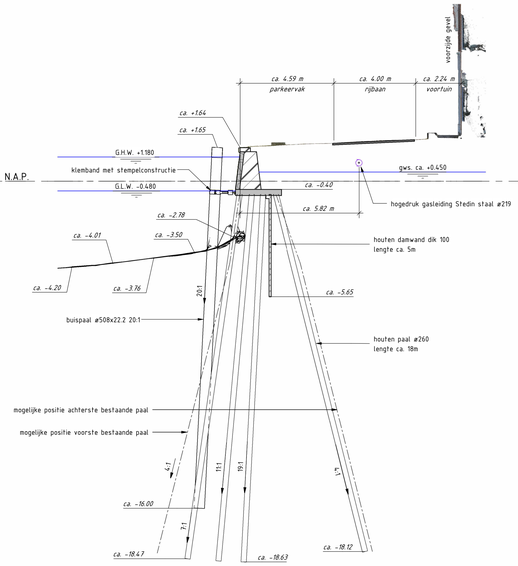

DOORSNEDE E-E

SCHAAL: 1 : 100

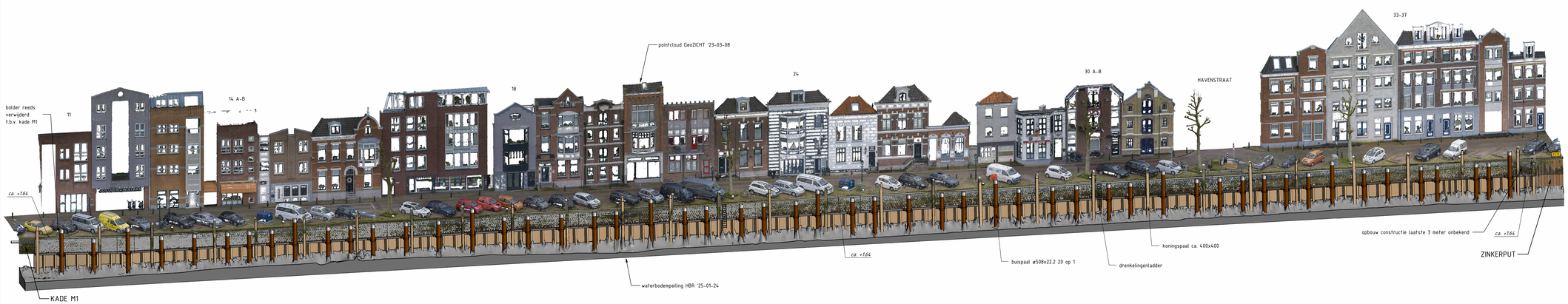

3D IMPRESSIE

PROJECTLOCATIE

LEGENDA

	gewapend beton	1	peilbuis met nummer
	ongewapend beton	1	sondering met nummer
	hout	G.H.W.	gemiddeld hoogwater
	basaltsteen	G.L.W.	gemiddeld laagwater
		gws.	grondwaterstand -sterk variërend per locatie en tijd

OPMERKINGEN

Maatvoering details in millimeters tenzij anders vermeld
Maatvoering topografie in meters tenzij anders vermeld
Maatvoering hoogte in meters t.o.v. N.A.P. tenzij anders vermeld
Maatvoering is niet op schaal gekend indien onderstreept
Maatvoering in het werk te controleren
Coordinaten in Rijksdriehoeksstelsel (RD)
Hellingshoek bestaande palen variërend
Materialen voor hergebruik opslaan in depot t.b.v. hergebruik binnen dit project

Ingenieursbureau
Maters en De Koning

OPDRACHTGEVER
gemeente Maassluis

Gemeente Maassluis

PROJECT
Haven Maassluis
Vervangen kade vak M2 + herinrichting havengebied

TEKENINGTITEL
BESTAANDE SITUATIE - CONSTRUCTIE

DATUM	TEKENAAR	GECONTROLEERD	OMSCHRIJVING	VERSIE
2026-02-12	J. Nugteren	W.J. Jansen	eerste uitgave	1

PROJECTLEIDER	CONSTRUCTEUR	IDENTIFICATIENUMMER	STATUS
M. Verberne	I.C. Perez Gomez	24220 - TEK - 021 - BE	**DEFINITIEF**

SCHAAL	FORMAAT	BLAD	PROJECTNUMMER	TEKENINGNUMMER	FASE	VERSIE
zie tekening	AO - 841 x 1260	1 van 1	**24220**	**021**	**BE**	**1**