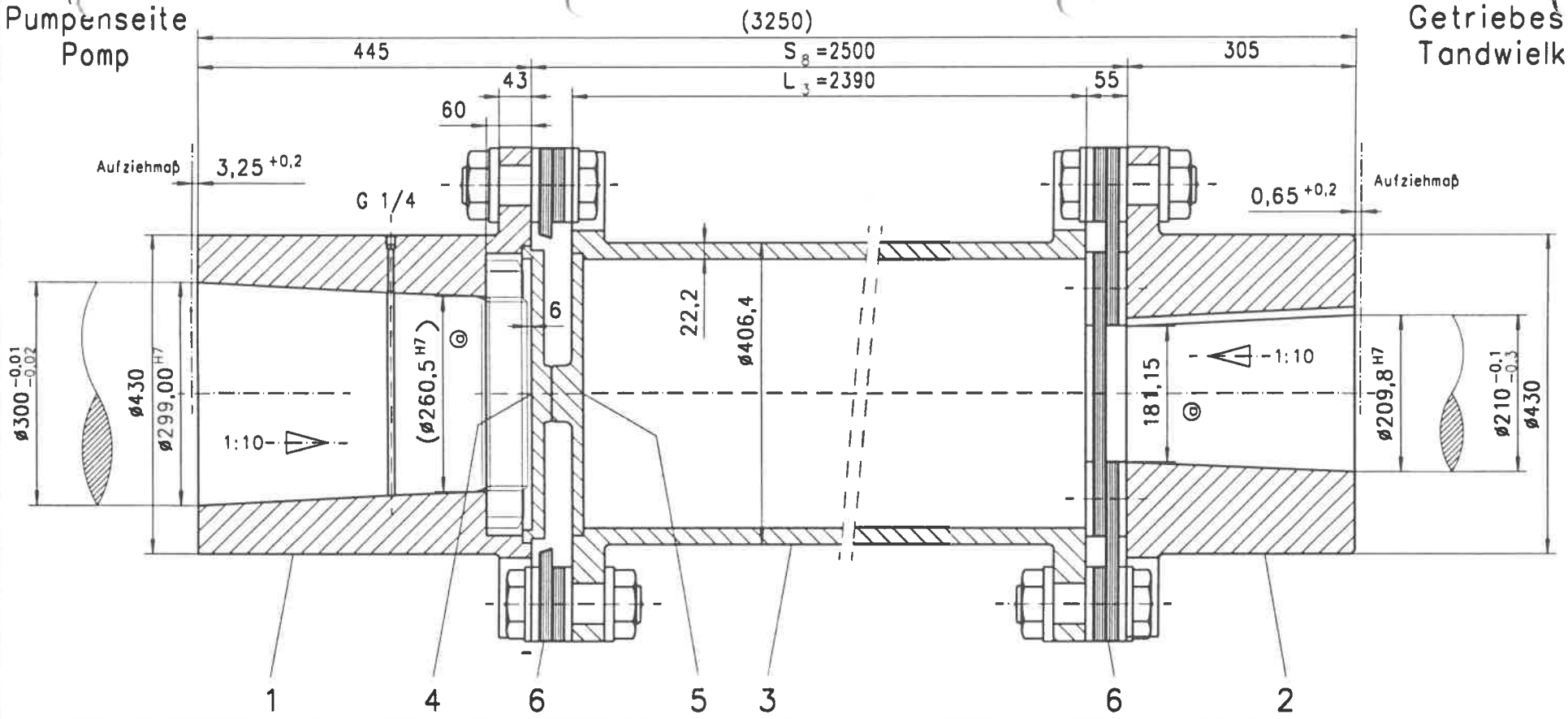

Gemaal "De Helsdeur"
POMPEENHEID 4

Auftrags-Nr.: 410.610.035 / 84.456

Teil-Nr. Artikel-Nr.	Menge Antaal	Benennung Benaming	Werkstoff Materiaal	Zeichnungs-Nr. Tekkening-Nr.	Bemerkung Opmarking
6	2	Lamellenpaket / Lamellenpakket		S06-0667-006-000	
5	1	V-Stütze Hülse / V-Support Huls	St52-3	S06-0667-039-000	
4	1	V-Stütze Nabe / V-Support Naaf	St52-3	S06-0667-038-010	
3	1	H-Hülse / H-Huls	St52-3/St52.0	S06-0667-016-000	
2	1	N-Nabe / N-Naaf	St52-3	S06-0667-004-013	
1	1	N-Nabe / N-Naaf	St52-3	S06-0667-004-012	

Umlaufende Teile müssen vom Käufer gegen unbeabsichtigtes Berühren gesichert werden! (Gesetz über techn. Arbeitsmittel)

Äl	Feld	Änderungsbeschreibung	Datum	gez. Name
b		Niederländisch hinzugefügt	07.01.97	Löhring
a		Kegel-ø berichtigt	26.11.96	Gör.

Allgemeintoleranz ISO 2768-mK / Tolerierung ISO 8015

DOS-Nr.: S06-0667\1004

FLENDER

Maßstab:

Benennung: ARS-6 NHN 667-6

Nicht gekennzeichnete Oberflächen

Rauheerte Ra in µm

Gez.		15.11.1996	Esposito
Gepr.		07.01.1997	
	Abtlg	Datum	Name

ARPEX CAD - Zeichnung

Rohteil nach Zeichnung: sonst nach Zeichnung:

Werkstoff:

Trägheitsmoment J (kgm²)

Gewicht: (kg)

Basis-Nr. Modell - Nr | Äl | Anz | Teil

DIN A 3 | Art | Zeichnungs-Nr.: ARS06-0667-1004 | Äl b

Ersatz für | Aus Zchng

Diese technische Unterlage hat gesetzlichen Schutz (DIN 34)