ORDER	BESTEMMING	OPMERKINGEN	DATUM

55556

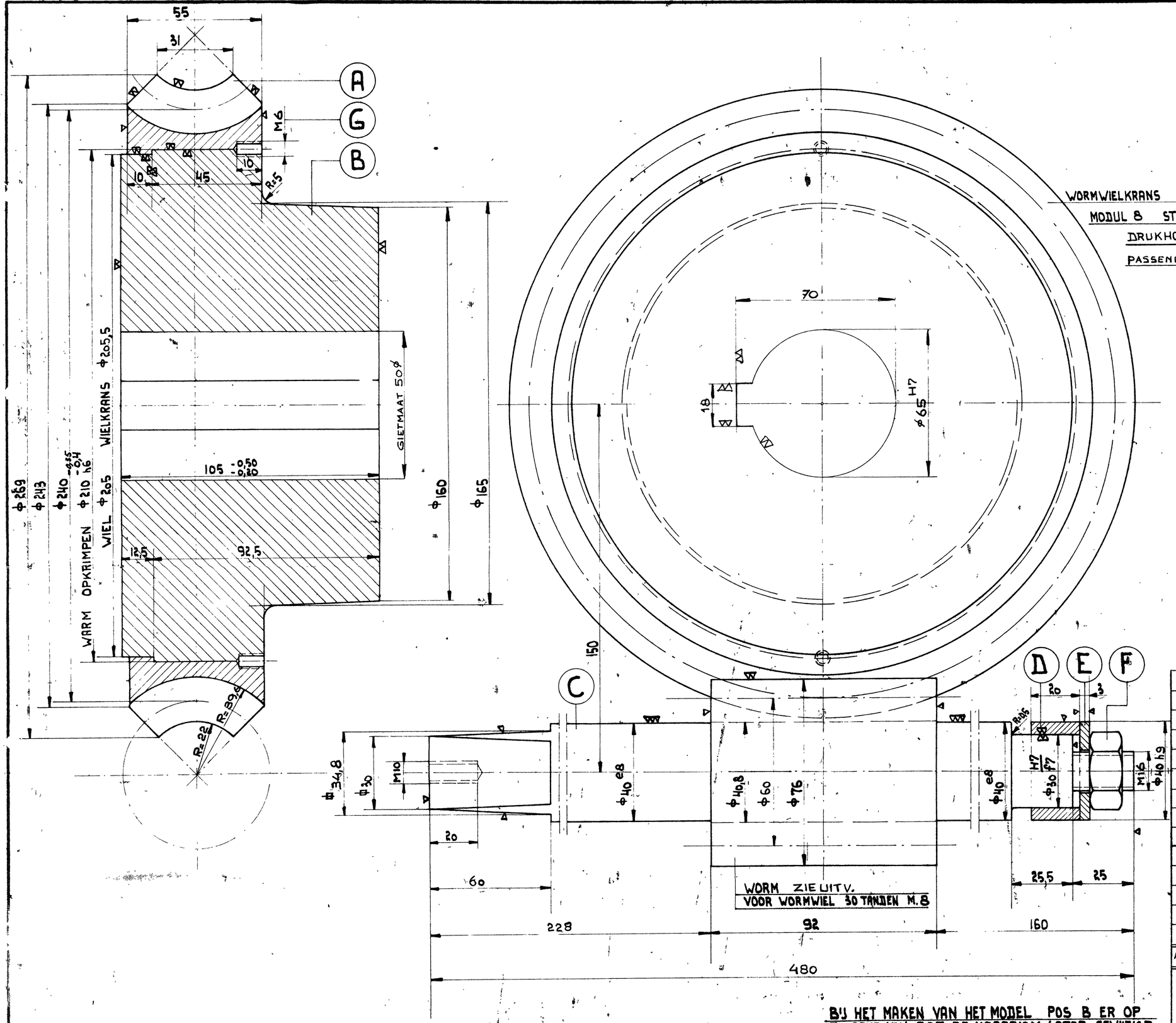

WORMWIELKRANS 30 TANDEN
MODUL 8 STEEKCIRKEL ⌀240
DRUKHOEK 20°
PASSEND BIJ WORM VLG UITV....

UITV	WORM EN WORMWIEL	AANT. GANGEN
I	RECHTS	1
II	LINKS	1
III	RECHTS	2
IV	LINKS	2
V	RECHTS	3
VI	LINKS	3

4 stuks
pos A en B in mag (onbewerkt)
over van O. 143636

WORM ZIE UITV.
VOOR WORMWIEL 30 TANDEN M.8

B'J HET MAKEN VAN HET MODEL POS B ER OP TE REKENEN DAT DE NAAFDIAM. LATER GEWYZIGD WORDT IN 200/205 ⌀

AANT.	POS.	BENAMING	LENGTE	MATERIAAL	MOD No	OPMERKING	BEW.
2	G	DRAADEIND M6	10	St.37		MAG.	
1	F	MOER M16		St.37		MAG	
1	E	RING ⌀40/18 (BLANK)	3	St.37			ST.
1	D	BUS ⌀40/30 (BLANK)	20	St.37			ST.
1	C	WORM ⌀80 UITV.....	485	St.50		FRAIS. B.B.	ZA
1	B	NAAF		MEEH	676001-B		BMW
1	A	WORMWIELKRANS UITV...		GB7.10	676001-A	FRAIS. B.B. MAT. B.B.	BM

N.V. HOLLAND - BERGEN OP ZOOM

WORM EN WORMWIEL OVERBR.

Smaal de Hels deur, Kolkles VOOR WORMWIELKAST „E"

MOD.	MACH.			SCHAAL 1:1 55556
9-2-61				C 676018

a