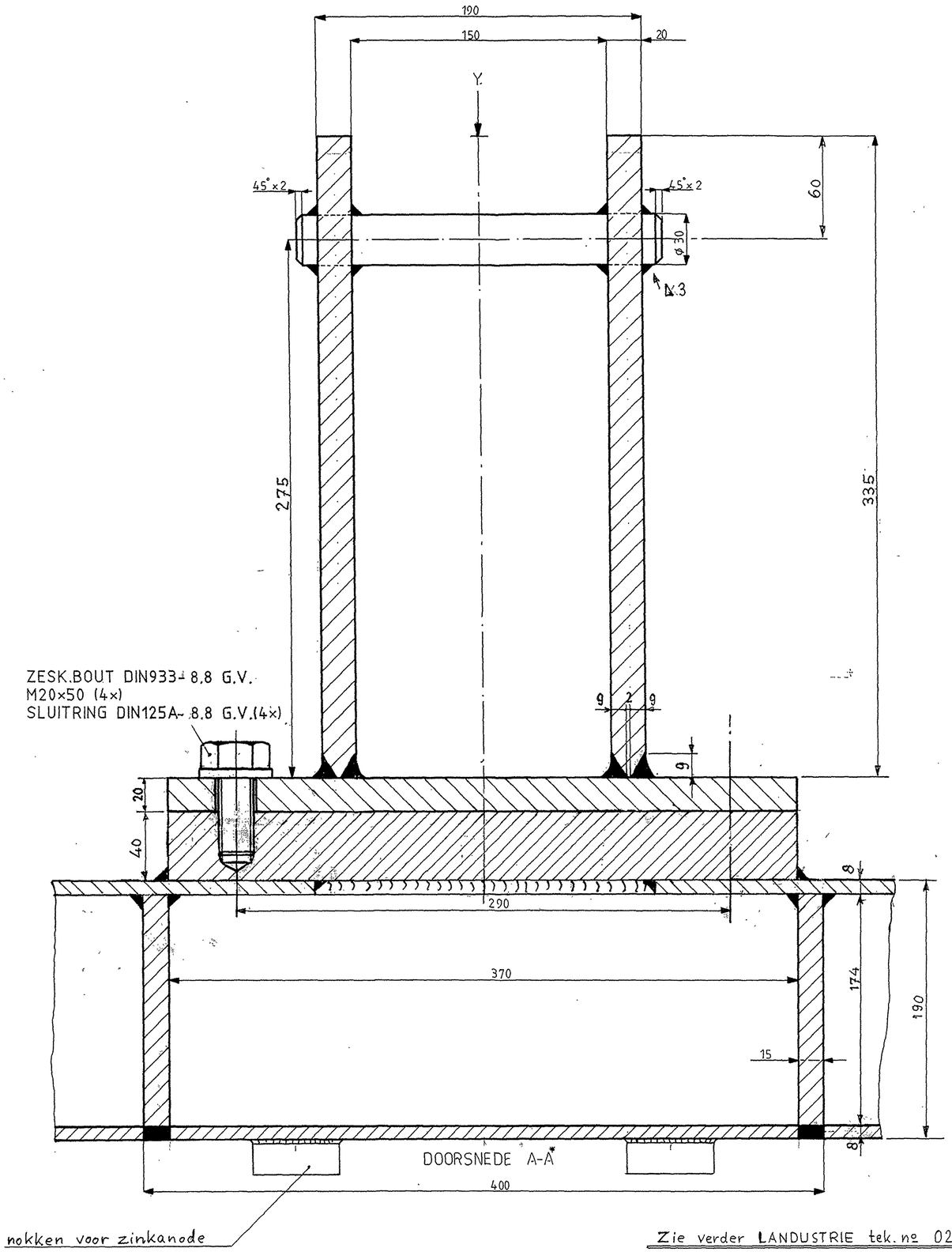


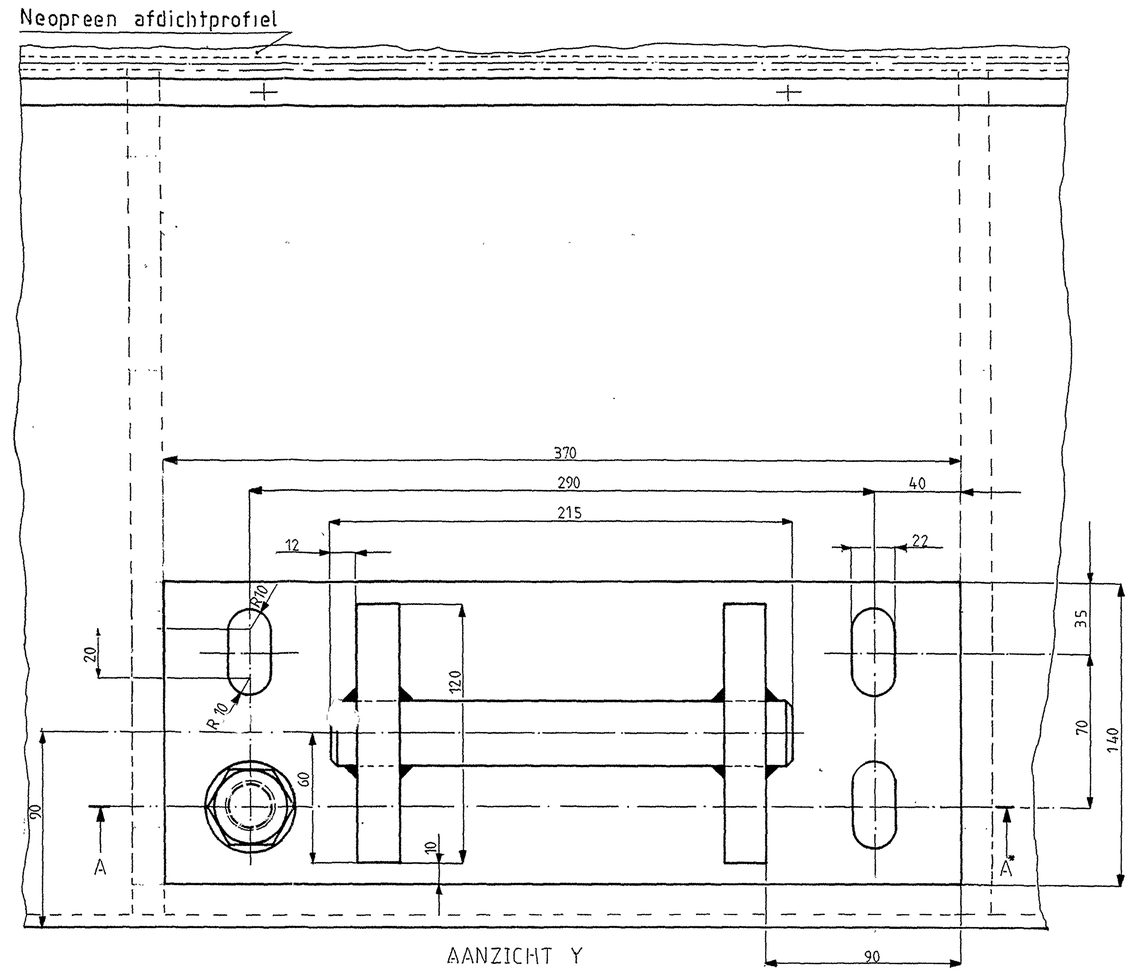


DETAIL I

VOOR SAMENSTELLING ZIE TEK 19369

Zie verder LANDUSTRIE tek. nº 02240 YA bl. 6

Zodanig afstellen dat het geheel zuiver vertikaal in kraan blijft hangen !!

**MACHINEFABRIEK LANDUSTRIE b.v.** A

Pieter Zeemanstraat 6 - P.O. box 199 - 8600 AD SNEEK-HOLLAND

| | | | | | | |
|---|---|---|---|---|---|---|
| Get.: | Wijzigingen | diversen | 4/83 | A | Uniek: | Stat: | Kode: |
| dd.: 3/83 | | | | | 02240 | YA | |
| Gez.: | | | | | | | |
| Sch.: | | | | | 10 Bladen | | Blad nr.: 5 |

| REV ZESK.BOUT EN SLUITRING | revisie volgens LANDUSTRIE | Omschrijving |
|---|---|---|
| PN | b.lof | Get. |
| | | Gez. |
| 1-91 | 4-10-83 | Dat. |
| B. | A | Wijz. |

HOOGHEEMRAADSCHAP VAN DE UITWATERENDE SLUIZEN IN KENNEMERLAND EN WESTFRIESLAND

GEMAAL DE HELSDEUR, MECHANISCH STALEN TERUGSLAGKLEPPEN

DETAIL I

| | | |
|---|---|---|
| Schaal: 1:2 | | Archief nr. |
| Getekend | Erik M | 09-07-82 |
| Gezien | | 14-12-82 |
| | | 17-12-82 |
| Form. A 2 | | Reg. nr. 19.419 |