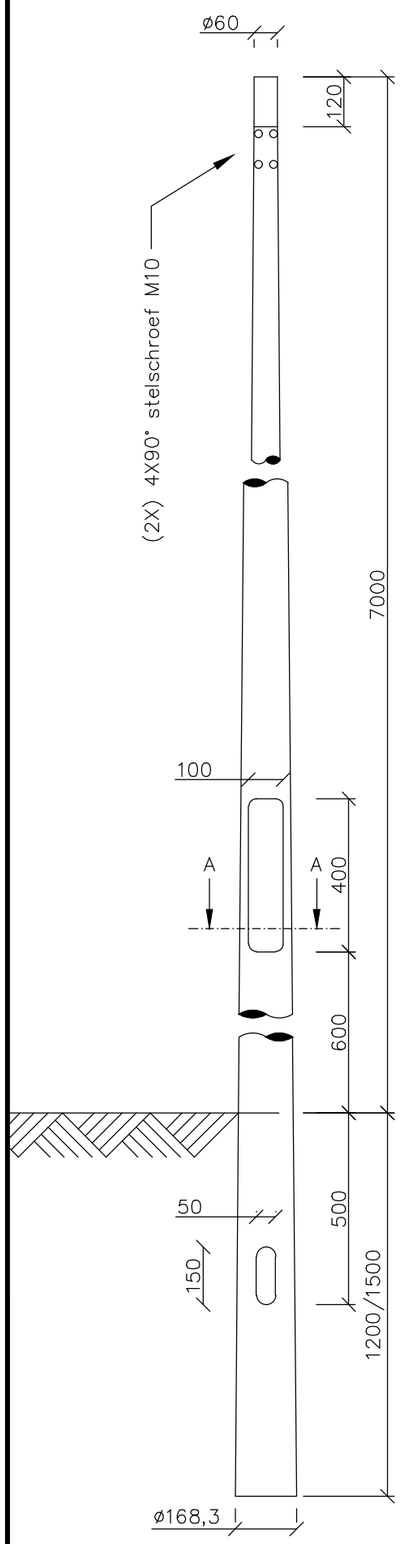

UITHOUDER

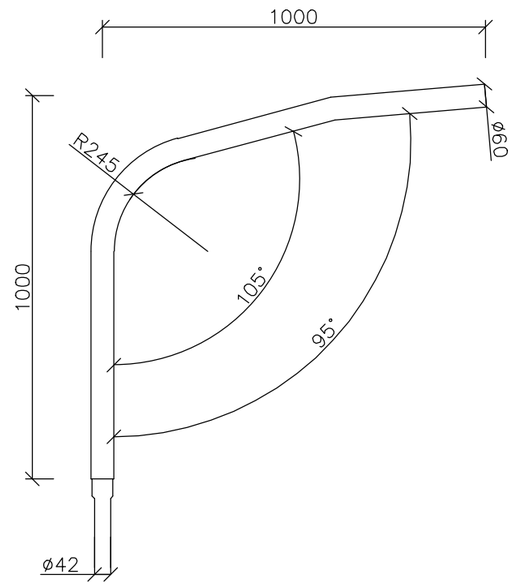

ARMATUUR

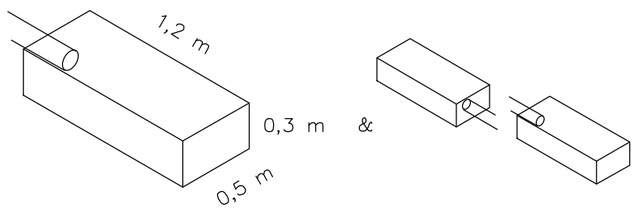

DOORSNEDE A–A

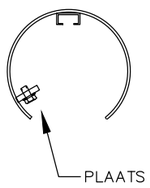

DETAIL SLOTBOUT

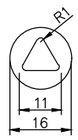

EXTRA STICKER IN MAST:

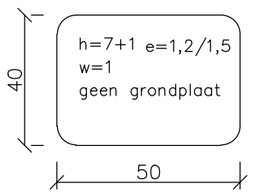

materiaal: kunststof

Maatvoering in millimeters

Constructie conform NEN–EN 40–2, 40–5 & 40–3–1.
Verificatie ontwerp conform NEN–EN 40–3–3.

Prestatieniveau (uitgangspunten berekening):
- Windsnelheid: windgebied I (29,5 m/s)
- Terreincategorie: II
- Afwijkende plaatsingshoogte: nee (normale maaiveldhoogte)
- Maximale horizontale uitbuiging: klasse II
- Partiële belastingsfactor: klasse B, resp. CC1
- Aantal verlichtingsarmaturen: 1 (koffer– of kegelmodel)
- Gewicht verlichtingsarmatuur: 15 kg
- Afmetingen verlichtingsarmatuur: 1,2x0,5x0,3 m & cilindr. 0,7x0,5 m
- Passieve veiligheid: geen vereiste

Specifieke kenmerken:
- voorzien van c–profiel achter deur
- voorzien van 2x glijrailmoer M6
- voorzien van M8 aardpunt, links in deur

materiaal	: staal
nom. masthoogte	: 8 m [1)]
lengte grondstuk	: 1,2 of 1,5 m (volgt uit berekening)
kabelgat	: 50X150 mm
deur opening	: 400X100 mm
deur afrondingen	: zie NEN–EN 40–2
hoogte mastdeur	: 600 mm t.o.v. maaiveld
armatuur drager	: cilindrisch ø60 mm
grondplaat	: geen
voetplaat	: geen
grondvleugel	: geen
vorm	: rond, conisch
deursluiting/slotbout	: driehoek, zie detail

1) in afwijking van NEN 40–1 en 40–2 wordt de lengte van de armatuurdrager meegerekend in de totale masthoogte.

Maatregelen ter bescherming tegen corrosie:
- Volledig thermisch verzinken conform NEN–EN–ISO 1461.
- Verdere optionele bescherming na thermisch verzinken:
- Gebied A: geen aanvullende behandeling;
- Gebied B: geen aanvullende behandeling;
- Gebied C: geen aanvullende behandeling.

Masten in kleur: buitenzijde volledig voorzien van duplex–systeem (zink–poeder)
- Corrosieklasse: C4 volgens ISO 9223 resp. 12944–2.
- Levensduur coating: hoog (> 15 jaar) volgens ISO 12944–1.

GEMEENTE HOORN

TEKENINGOMSCHRIJVING				AFDELING	
Component Lichtmast 8 m, gebogen uithouder				Stadsbeheer SYSTEEM Openbare Verlichting	
TEKENINGNR.	VERSIE	GETEKEND	STATUS	SCHAAL	FORMAAT
OVL-CM-106	09-01-2026	ILE BV	Definitief	nvt	A3