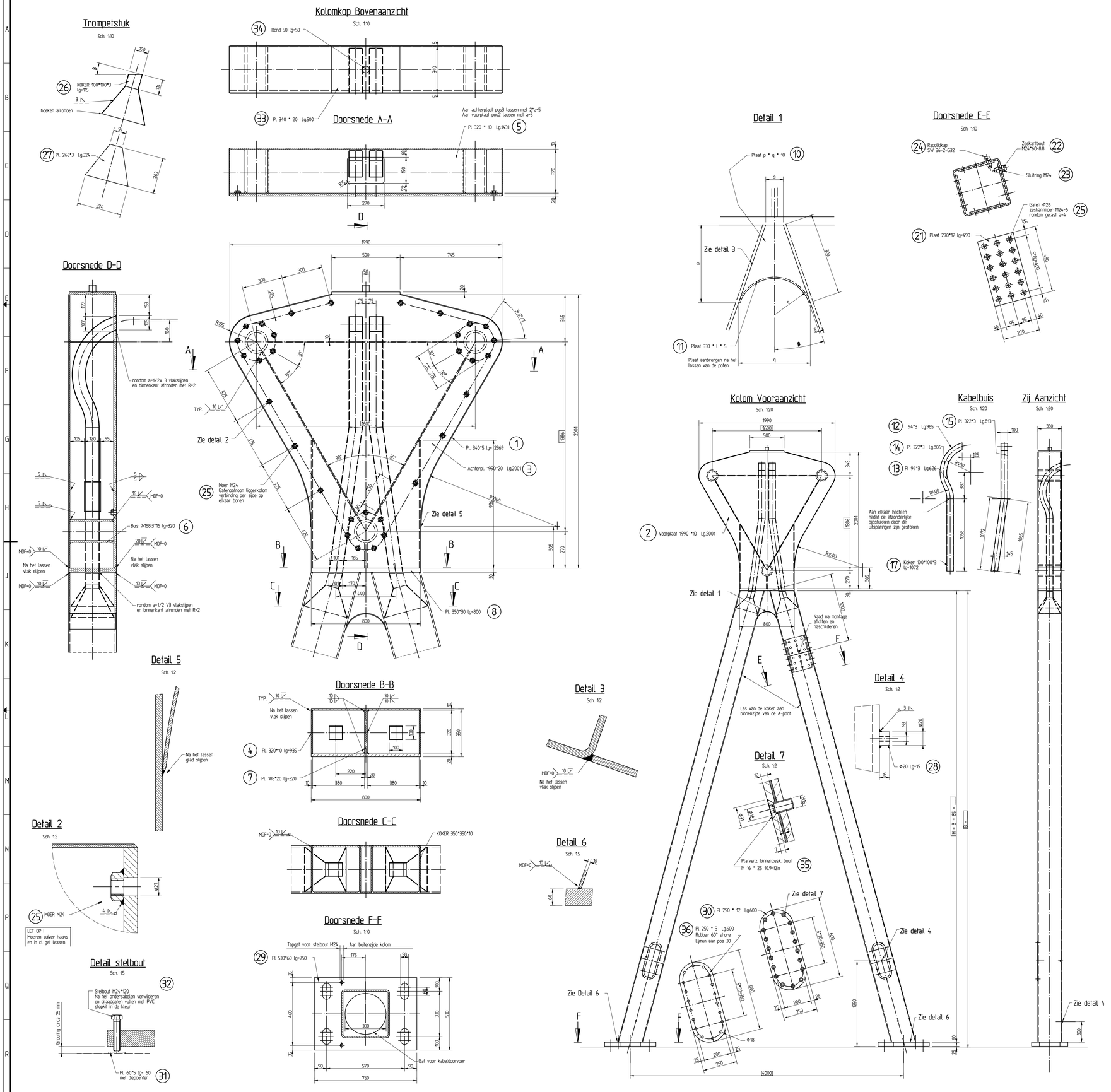

Note:
- Alle lassen a=5 tenzij anders vermeld.
- MDF=0 Maximale Doorlas Fout =0
- Alle lassen rondom aflassen.
- Scherpe kanten breken i.v.m. duurzaamheid conservering.
- Conservering:
  Volgens PvE Verkeerskundige draagconstructies
- Matenen gemerkt met ▭ zijn hoofdmaten.

POS.	AANT.	BENAMING	AANDUIDING/MATERIAAL	GEWICHT (KG)	OPMERKING
1	2	Pl. 340 * 5 Lg.2349	S355J0		
2	1	Pl. 1990 * 10 Lg.2001	S355J2G3		
3	1	Pl. 1990 * 20 Lg.2001	S355J2G3		
4	2	Pl. 320 * 10 Lg.935	S355J2G3		
5	3	Pl. 320 * 10 Lg.1431	S355J2G3		
6	3	Buis 168.3 * 16 Lg.320	S355J2G3		HFDHS
7	1	Pl. 186 * 20 Lg.320	S355J2G3		
8	1	Pl. 350 * 30 Lg.800	S355J2G3		
9					
10	2	Pl. ___ * ___ * 10	S355J2G3		
11	1	Pl. 330 * ___ * 5	S355J0		
12	2	Pl. 94 * 3 Lg.985	S355J0		
13	2	Pl. 94 * 3 Lg.626	S355J0		
14	2	Pl. 322 * 3 Lg.806	S355J0		
15	2	Pl. 322 * 3 Lg.813	S355J0		
16					
17	2	Koker 100*100*3 Lg.1072	S355J2G3		HFSHS
18	1	Koker 350*350*10 Lg.999	S355J2G3		HFSHS
19	1	Koker 350*350*10 - ___	S355J2G3		HFSHS
20	1	Koker 350*350*10 - ___	S355J2G3		HFSHS
21	4	Pl. 270 * 12 Lg.490	S355J2G3		
22	72	Bout M24 * 60	kwal 8.8-1Zn		
23	72	Sluitring d=25	St-1Zn		
24	72	Radoldkap SW 36-2-G32			
25	103	Moer M24	kwal 6		(niet verzinkt)
26	2	Koker 100*100*3 Lg.115	S355J2G3		HFSHS
27	8	Pl. 263*3 Lg.324	S355J0		
28	4	Ø 20 Lg.15	S355J0		
29	2	Pl. 530 * 60 Lg.750	S355J2G3		
30	2	Pl. 250 * 10 Lg.600	S355J2G3		
31	4	Pl. 60 * 5 Lg.60	S355J0		
32	4	M24 * 120	kwal 8.8		
33	1	Pl. 340 * 500 * 20	S355J2G3		
34	1	Ø50 lg =50	S355J0		
35	36	Platverz. binnenzesk. bout M16*25	kwal 10.9-1Zn		
36	2	Pl. 250 *3 Lg.600	Rubber 60° shore		

Rijkswaterstaat
Ministerie van Infrastructuur en Milieu

hoofdafdeling
afdeling

bureau uitbesteding
PT Structural

Standaardisatie portalen standaard 2011

25.5m t/m 40m Combiportaal
Kolom

akk. par.
behoort bij
in bladen, blad nr.
format A0
schaal 1:20

getekend	ADS EE	par.	d.d. 01-09-2011	projectcode	
gecontroleerd	PT Structural	par.	d.d.	deelcode	
vrijgegeven	RWS 2011	par.	d.d.	dienstcode	
status		versie A		reg.nr. 116971	