Aanzicht volgens pijl I

Sch. 1:20

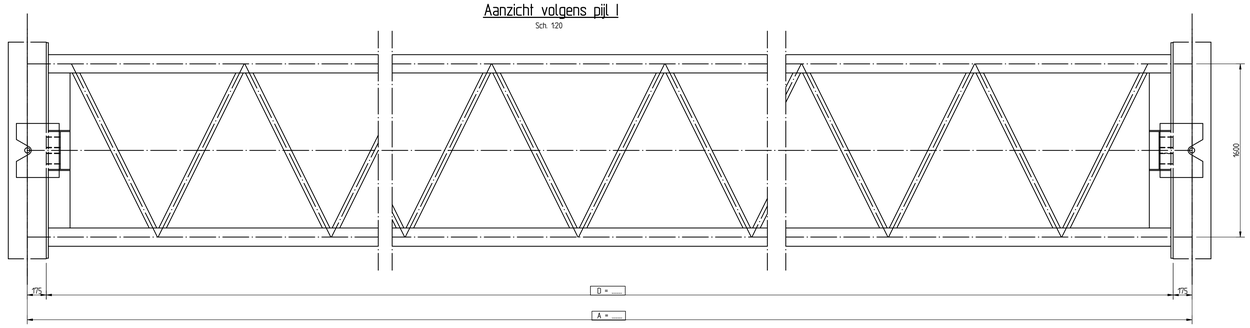

Aanzicht volgens pijl II en III

Sch. 1:20

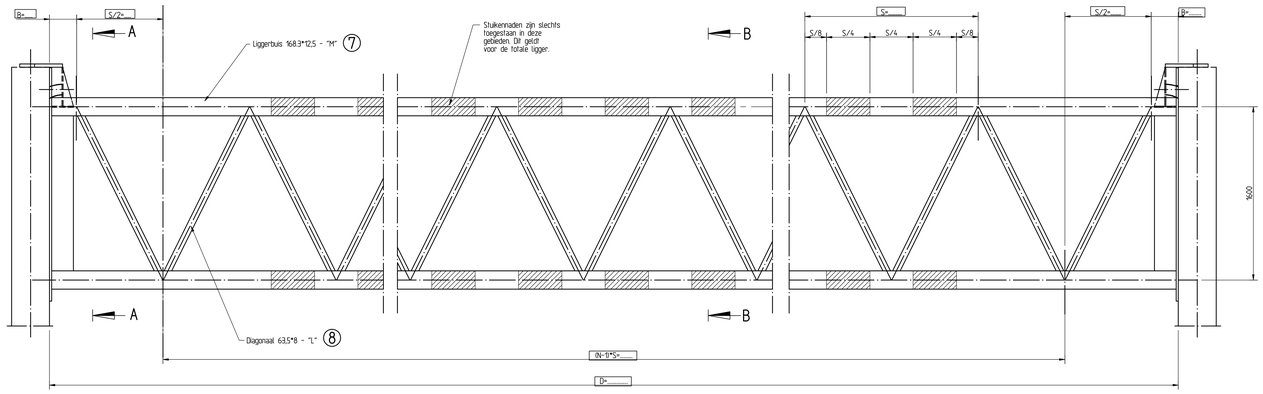

Maatvoering diagonalen

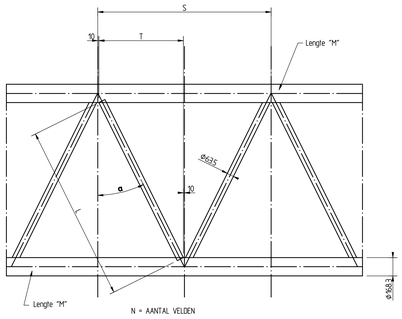

Detail aansluiting diagonalen

Sch. 1:5

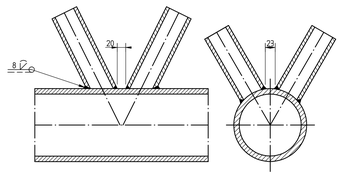

Detail las in liggerbuis

Sch. 1:5

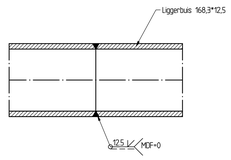

Aansluiting liggerbuis-kopplaat

Sch. 1:5

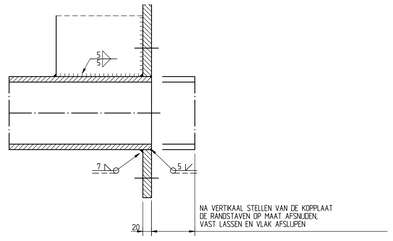

ZEEG VAN DE LIGGER

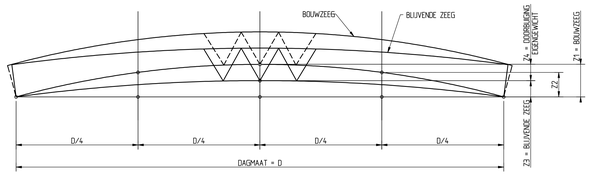

D	B	S	T	N	a	L	M	tot. gew.	Z1	Z2	Z3	Z4
15000	223.5	2079	1019.5	7	33.38	1756	15200	4016	54	18	30	24
15500	226	1881	920.5	8	30.60	1701	15700	4175	58	20.5	31	27
16000	224	1944	952	8	31.51	1718	16200	4256	62	22.5	32	30
16500	226	2006	983	8	32.38	1736	16700	4338	66	25	33	33
17000	224	2069	1014.5	8	33.25	1754	17200	4420	70	27	34	36
17500	227	1894	927	9	30.79	1704	17700	4578	84.5	29.5	35	39.5
18000	225	1950	955	9	31.59	1720	18200	4660	78.5	32	36	42.5
18500	223	2006	983	9	32.38	1736	18700	4742	82.5	34	37	45.5
19000	225.5	2061	1010.5	9	33.14	1751	19200	4823	86.5	36.5	38	48.5
19500	225	1905	932.5	10	30.95	1707	19700	4982	90.5	38.5	39	51.5
20000	225	1955	957.5	10	31.66	1721	20200	5064	94.5	41	40	54.5
20500	225	2005	982.5	10	32.36	1735	20700	5145	98.5	43.5	41	57.5
21000	225	2055	1007.5	10	33.06	1750	21200	5228	102.5	45.5	42	60.5
21500	223	1914	937	11	31.08	1710	21700	5386	106.5	48	43	63.5
22000	225.5	1959	959.5	11	31.72	1722	22200	5467	110.5	50	44	66.5
22500	222.5	2005	982.5	11	32.36	1735	22700	5549	115	52.5	45	70
23000	225	2050	1005	11	32.99	1748	23200	5631	119	55	46	73
23500	224	1921	940.5	12	31.18	1712	23700	5790	123	57	47	76
24000	222	1963	961.5	12	31.77	1723	24200	5871	127	59.5	48	79
24500	226	2004	982	12	32.35	1735	24700	5953	131	61.5	49	82
[illegible]	[illegible]	[illegible]	[illegible]	[illegible]	[illegible]	[illegible]	[illegible]	[illegible]	[illegible]	[illegible]	[illegible]	[illegible]

Schema liggerbuizen

Sch. 1:20

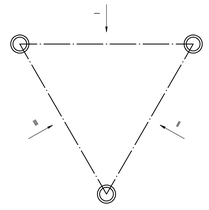

MAATVOERING ZEEG

De blijvende zeeg is de boog van de portaalligger in de bedrijfssituatie.

De bouwzeeg is de blijvende zeeg vermeerderd met de doorbuigingen door eigengewicht van de ligger en panelen.

De ligger moet door de aannemer in de bouwzeeg gemaakt worden.

Tijdens de fabricage moet de ligger ondersteund worden op een door de aannemer op te geven manier en voldoen aan de maten Z1 en Z2 uit de tabel.

De aannemer moet de ligger in een zodanige volgorde samen lassen dat de bouwzeeg minder dan 5% van de tabel afwijkt.

In de maatvoering is geen rekening gehouden met laskrimp.

Na de fabricage van de ligger moet hij ondersteund aan de uiteinden horizontaal opgesteld worden.

De kopplaten moeten tenslotte weerszijden zuiver vertikaal aan de ligger gelast worden.

Doorsnede B-B

Sch. 1:10

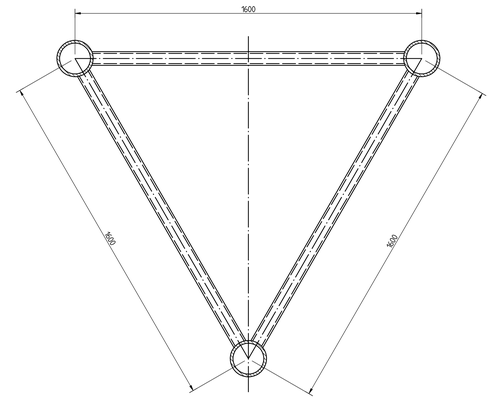

Doorsnede A-A

Sch. 1:10

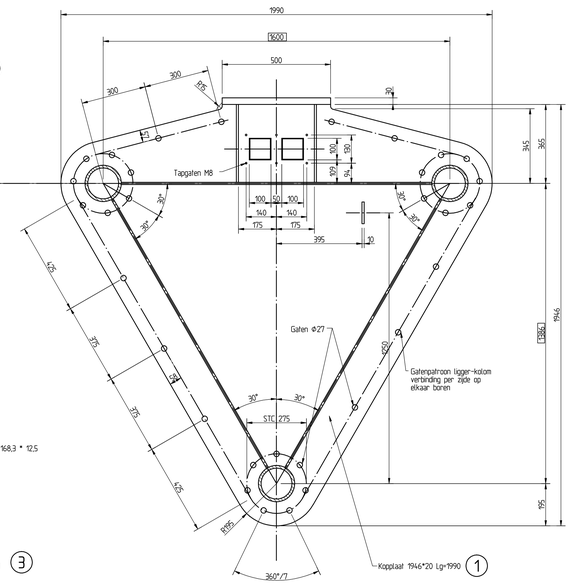

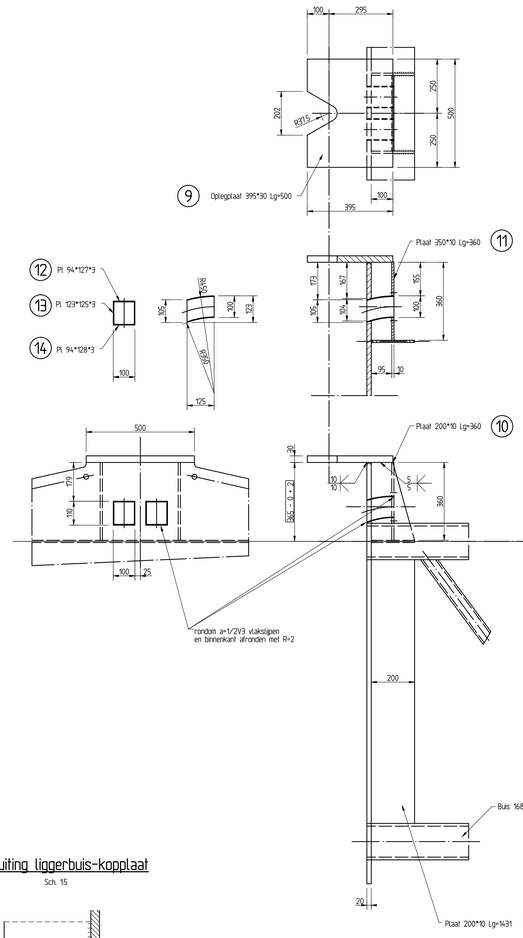

DETAIL VALBEVEILIGING

Sch. 1:5

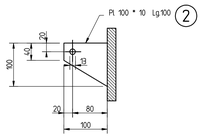

Detail bevestiging vakwerkligger aan kolom

Sch. 1:2

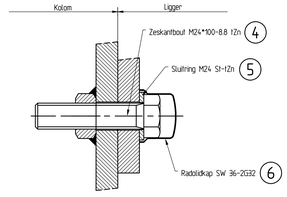

Note:
-Alle lassen a=5 tenzij anders vermeld.
-MDF=0 Maximale Doorlas Fout =0
-Alle lassen rondom aflassen.
-Scherpe kanten breken i.v.m. duurzaamheid conservering.
-Conservering:
Volgens PvE Verkeerskundige draagconstructies
-Matenen gemerkt met ▭ zijn hoofdmaten.

POS.	AANT.	BENAMING	AANDUIDING/MATERIAAL	GEWICHT (KG)	OPMERKING
1	2	Pl. 1946 * 20 Lg.1990	S355J2G3		
2	2	Pl. 100 * 10 Lg.100	S355J2G3		
3	6	Pl. 200 * 10 Lg.1431	S355J2G3		
4	62	M 24 * 100	8.8-1Zn		
5	62	Sluitring M 24	St-1Zn		
6	62	Beschermkap	Polyethyleen LD-PE		
7	3	Buis 168.3 * 12.5 - LG = "M"	S355J2G3		HFCHS
8	6N	Buis 63.5 * 8 - LG = "L"	S355J2G3		HFCHS
9	2	Pl. 395 * 30 Lg.500	S355J2G3		
10	4	Pl. 200 * 10 Lg.360	S355J2G3		
11	2	Pl. 350 * 10 Lg.360	S355J2G3		
12	4	Pl. 94 * 3 Lg.127	S355J0		
13	8	Pl. 123 * 3 Lg.125	S355J0		
14	4	Pl. 94*3 Lg.128	S355J0		

rijkswaterstaat ministerie van infrastructuur en milieu	hoofdafdeling	bureau uitbesteding PT Structural	
	afdeling		

Standaardisatie portalen standaard 2011

15m t/m 25m combiportaal
Ligger

getekend	ADS EE	par.	d.d. 01-09-2011	projectcode	
gecontroleerd	PT Structural	par.	d.d.	deelcode	
vrijgegeven	RWS 2011	par.	d.d.	dienstcode	
status		versie	A	reg.nr. 116969	

akk. par.
behoort bij
in bladen, blad nr.
formaat A0
schaal 1:20