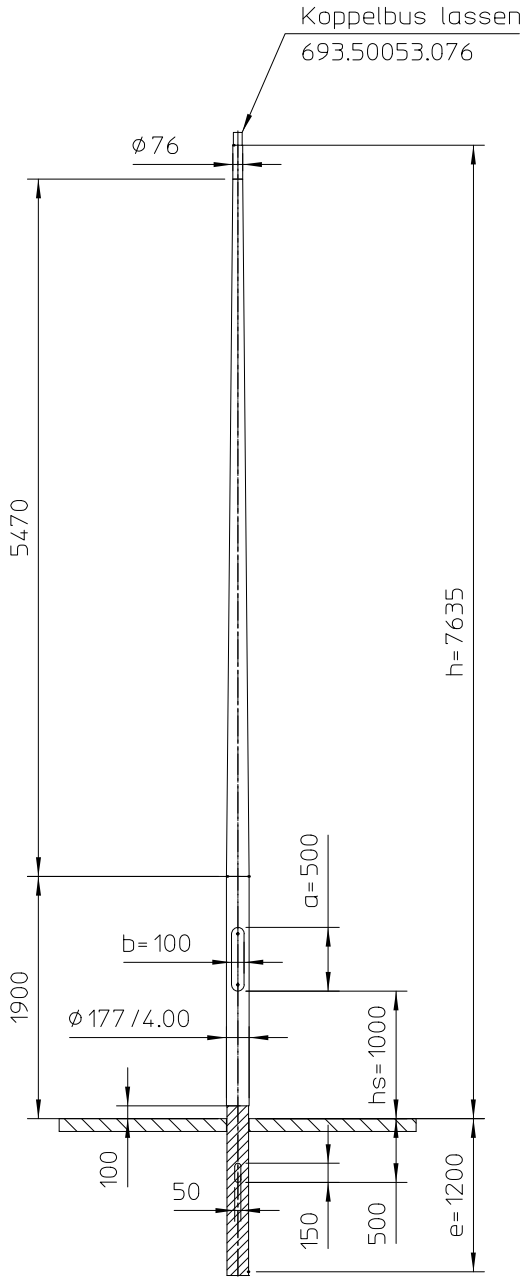

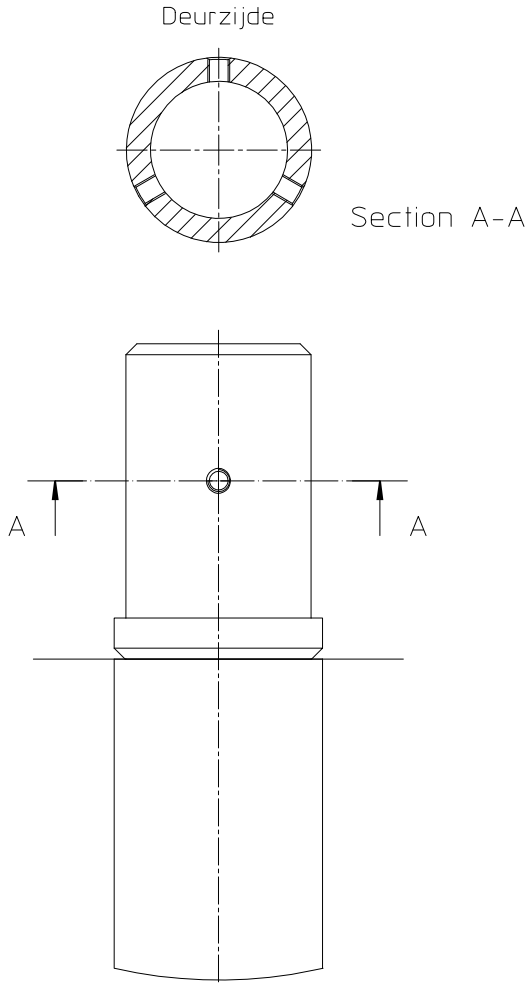

HDPE geïsoleerd grondstuk, vlgs tekening HDPE177.1810.00

Material:						
EN AW 6063T6						
		Revision	Description		Date	By

Lt	5470 mm.				Maten in mm tenzij anders aangegeven.
Lc	1900 mm.		Door	Datum	Alle rechten voorbehouden. Deze tekening is eigendom van NEDAL en mag niet worden vermenigvuldigd of gekopieerd en aan derden ter inzage worden gegeven.
M	60 kg.	Getek.	PG	13-10-20	
Doorn	1772-8				
		Gecontr.			

MEMBER OF THE HunterDouglas GROUP

Nedal ALUMINIUM

Omschrijving:	Art.nr.	Issue
Lichtmast	K076PT07.8E.000	0