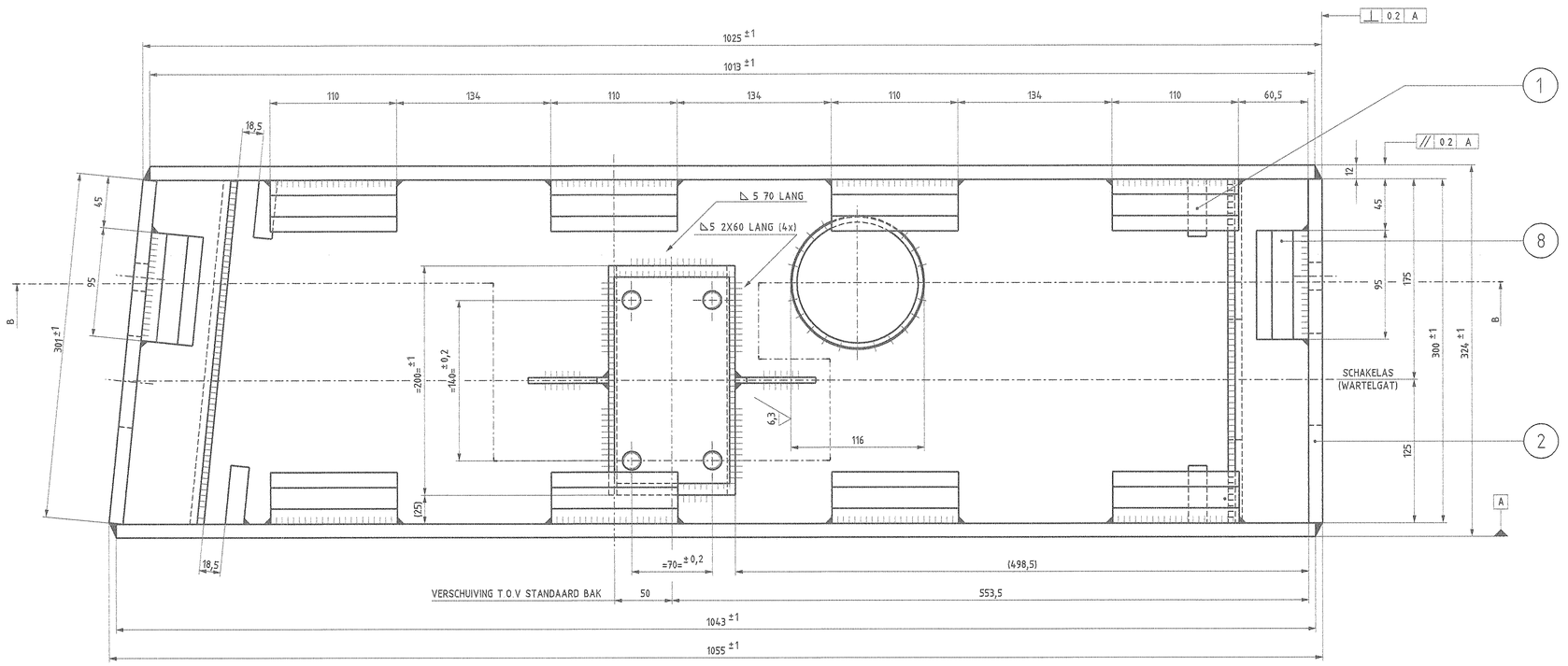

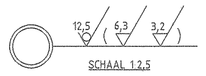

SCHAAL 1:2,5

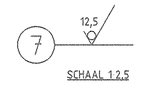

SCHAAL 1:2,5

BEHANDELING ONBEHANDELD I.V.M LASSEN
IN MVSP WISSELBAK MODEL 2009

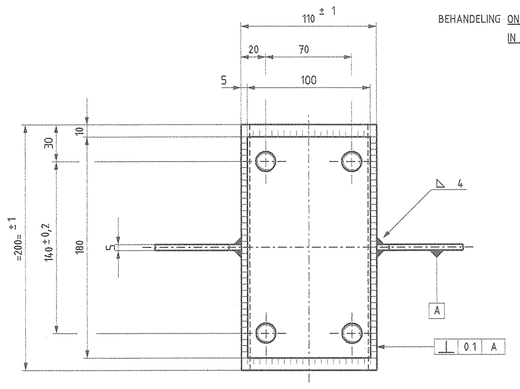

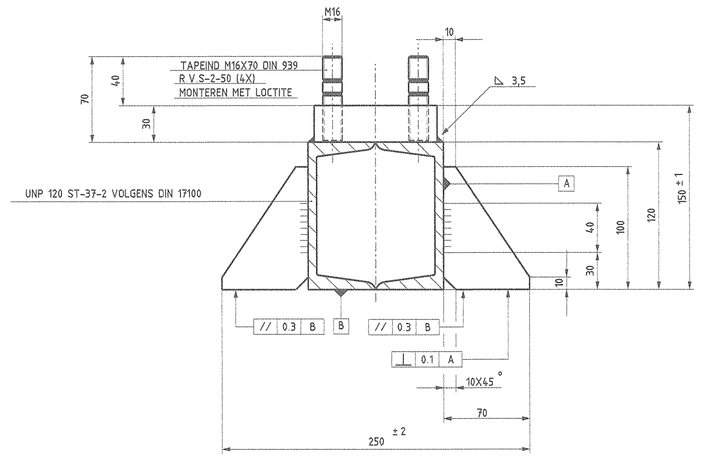

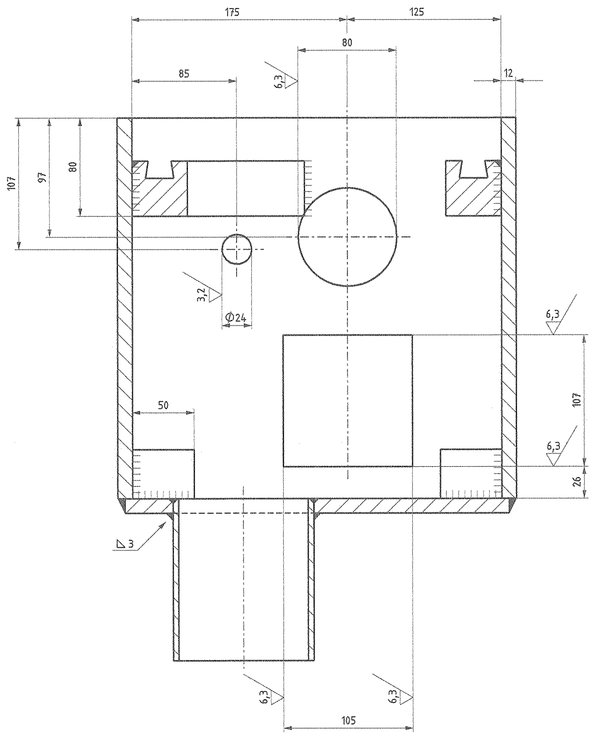

DOORSNEDE A-A

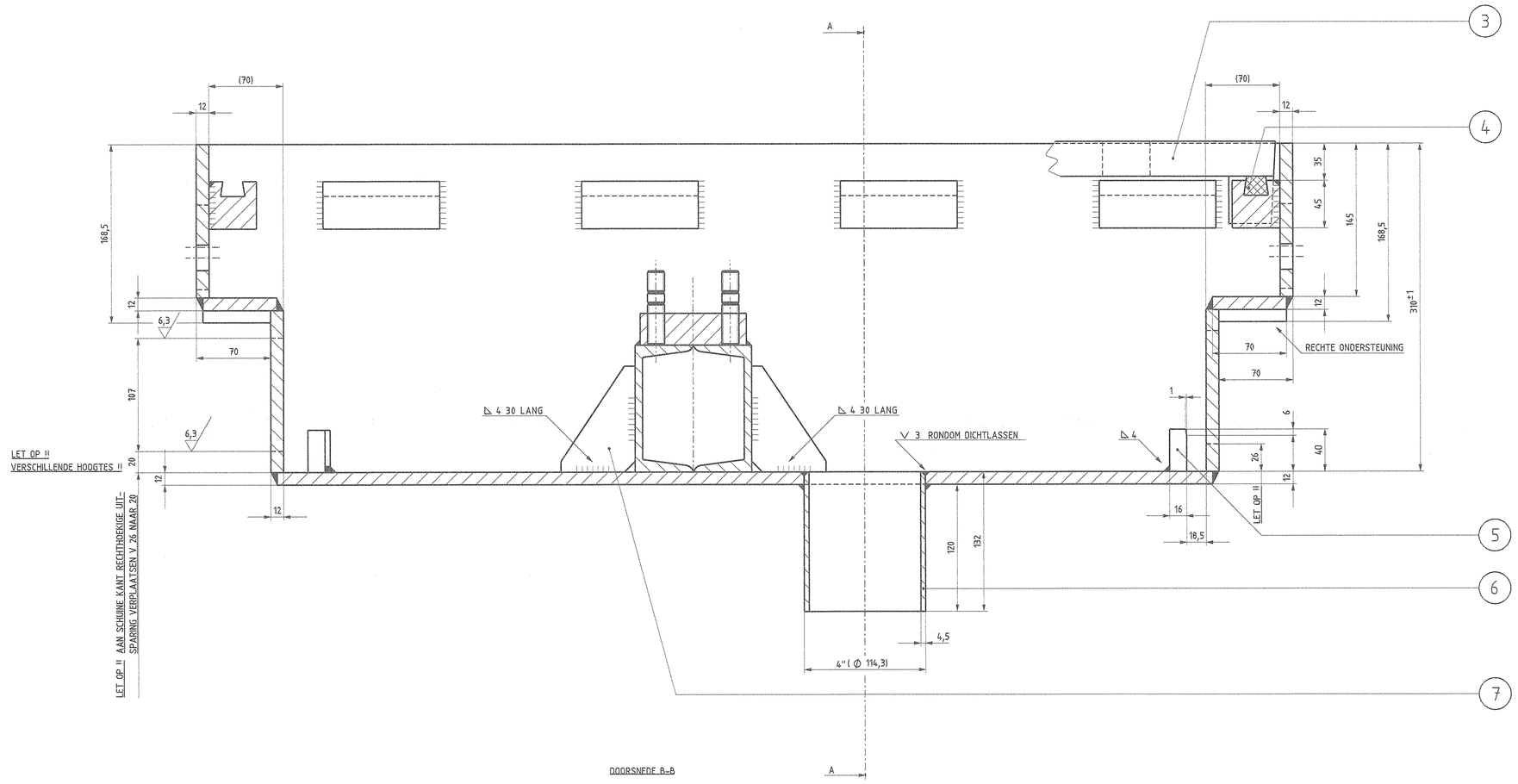

DOORSNEDE B-B

LET OP !! VERSCHILLENDE HOOGTES !!
AAN SCHUINE KANT RECHTHOEKIGE UITSPARING VERPLAATSEN VAN 26 NAAR 20

VAE WISSELBAK LEEG RECHTS AFBUIGEND 4500 IS ART ??????

OPM. ALLE LASSEN INDIEN NIET AANGEGEVEN ⊿4

TOL INDIEN NIET AANGEGEVEN ± 0,5 mm EN HOEKEN ± 30'

stuk nr	aan tal	Benaming	Materiaal	Mag nr	Opmerking
8	2	SLEUFSTUK 95 mm	FE-360		
7	1	CONSOLE OMSCHAKELCIL	FE-360		BEHOORT BIJ SCHUINE BAK
6	1	AFWATERINGSPIJP	FE-340		
5	4	BLOKJE	FE-360		
4	10	RUBBERSTRIP (2x 95 mm)	SHORE 70	3.72267	ZIE TEK WTB11050
3	1	SCHUIN DIKSEL 4500 RECHTS AFB	GN 42		ZIE TEK WTB11270
2	1	SCHUINE MVSP BAK 4500 RE AFB	FE-360		MVSP WISSELOMSTELINR
1	8	SLEUFSTUK	FE-360	3.72444	ZIE TEK WTB11004
Ruwheid in µm (NEN 3634)					

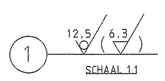

SCHAAL 1:1

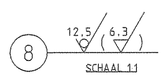

SCHAAL 1:1

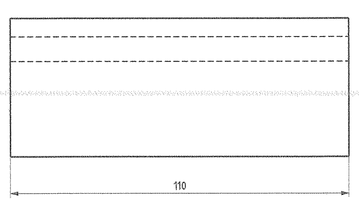

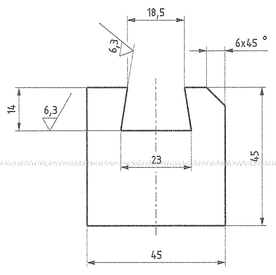

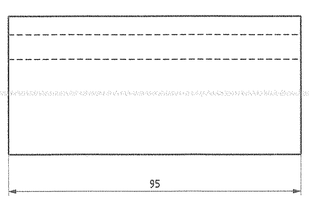

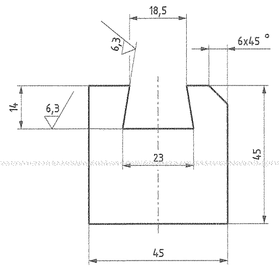

GVB Infra BV.
Postbus 2131
1000 CC Amsterdam
Tel: 020 - 460.6666

	Naam	Akkoord	Datum	WTB nummer
Getekend	A. Meurs		09/10/2012	11-A0-277
Gecontroleerd	E. A. Nap			Postcode
Teamleider	H. van Randen			
Kwaliteitsbeheer	A. v. Veen			Plan nummer
Beheerder				
Discipline	Tram			WBS nummer

Onderdeel: Schuine wisselbak voor mvsp wisselomstelinr wartelgat afst 4500 rechtsafbuigend model 2009

Project

Tekeningnummer	Wijziging	Blad	Van	Formaat A0
WTB11277		1	1	Schaal 1:2,5 1:1

© 2009 GVB, Auteursrechten voorbehouden

Print: 29-6-2009 15:56:43 Naam: Ibertb