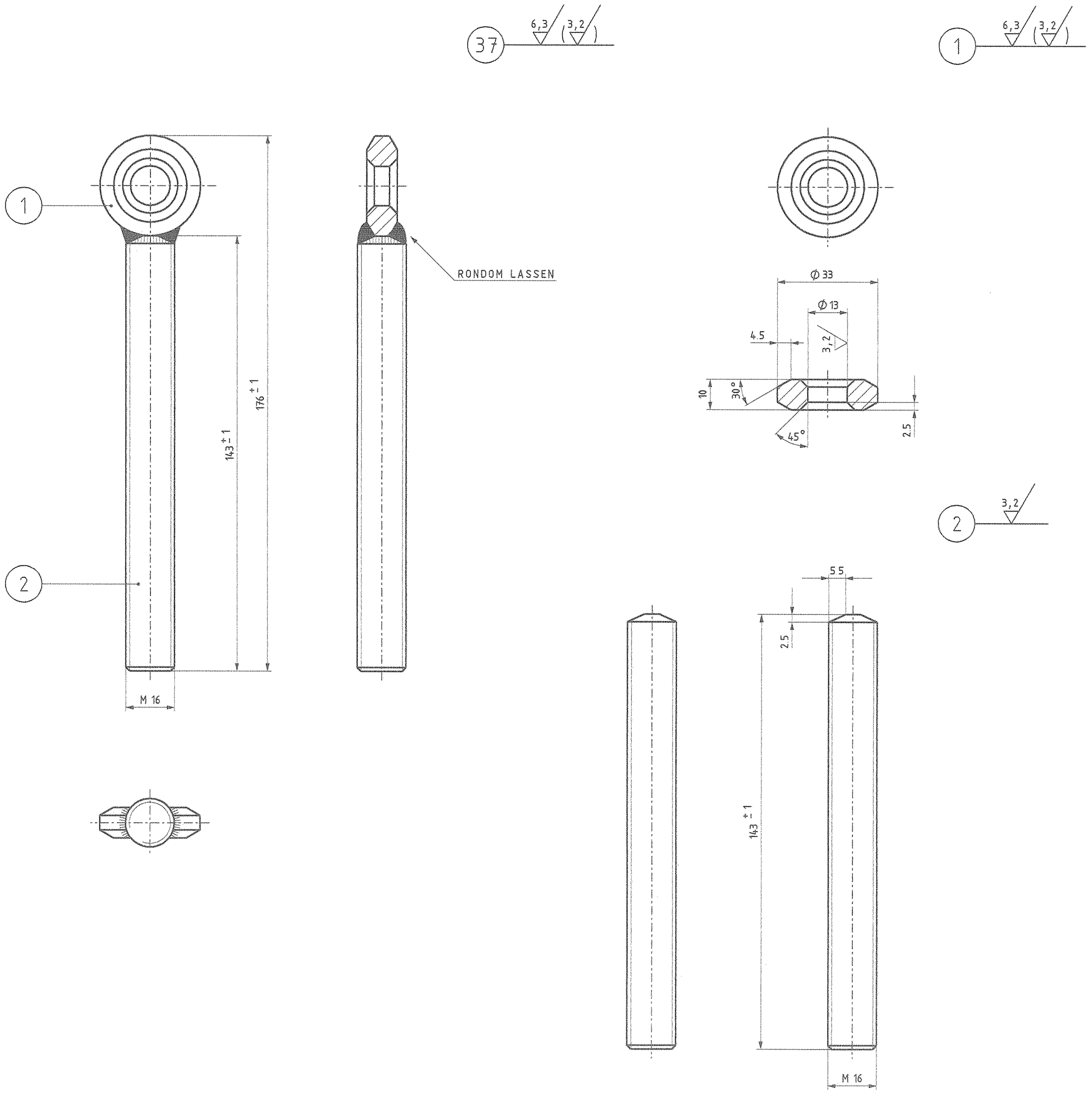

MOGELIJK TE GEBRUIKEN ELEKTRODE PHILIPS 250

OPM. ZIE VOOR SAMENSTELLING TEK 11-A0-007

TOL INDIEN NIET AANGEGEVEN ± 0.5 mm EN HOEKEN ± 10'

stuk nr	aan tal	Benaming	Materiaal	Afmeting	Opmerking
2	1	DRAADEIND	FE-490		M16X143
1	1	RING	FE-490		

Ruwheid in ym (NEN 3634)

wijz.	get.	datum	omschrijving	sr. ontwerper	projectleider
H		- -			
G		- -			
F		- -			
E	A.M	08-10-82	konstruktie gewijzigd i.v.m las		
D	A.M	15-09-82	draadeind gewijzigd		
C	A.M	15-02-82	draadeind gewijz naar M 16		
B	F.P	14-06-79	ring gewijzigd		
A	-	- -	-		

GVB Sector Techniek afd. Railinfra
Postbus2131
1000 CC Amsterdam
Tel: 020-4606858
Fax: 020-4606959

Project : –

Onderdeel :
OOGPEN T.B.V WISSELBAK MET HORIZONTALE TREKVEER

ART NR 3.72160

Project nummer:	Functie	Naam	Paraaf	Datum
–	Junior Ontwerper	A. Meurs		19-07-2005
Tekeningnummer: 11-A2-024/5	Senior Ontwerper	J.v. Straten		
	Projektleider	--		
Schaal 1:1				
Formaat : A2				

RAILINFRA

Tekeningnummer: WTB11024-5