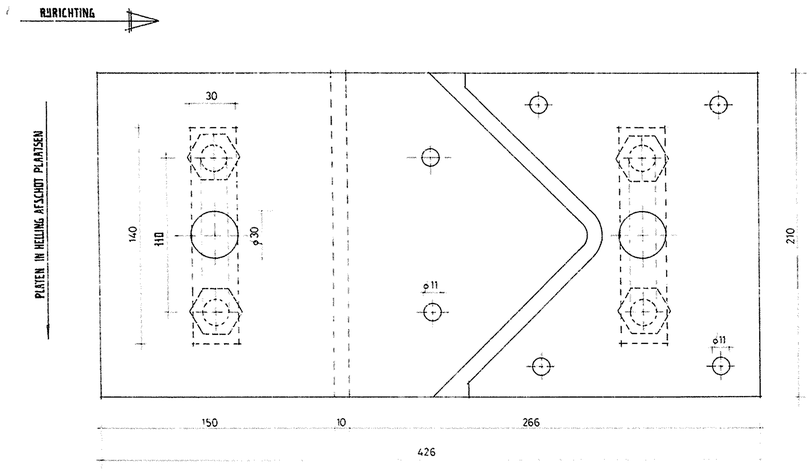

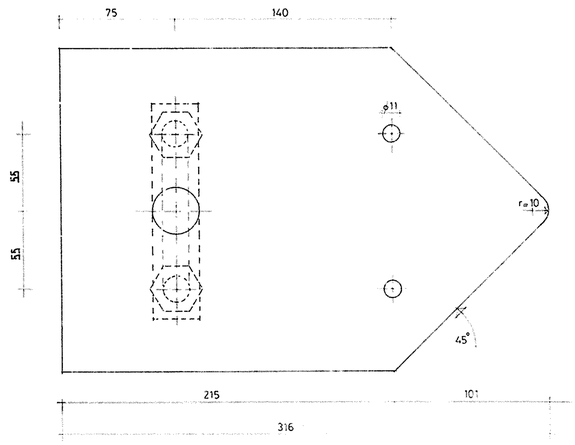

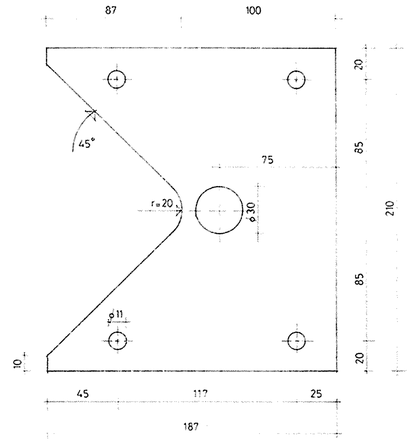

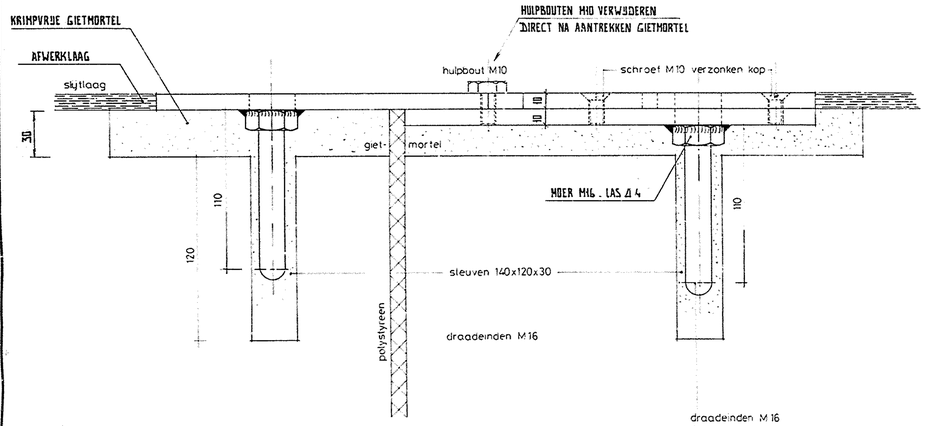

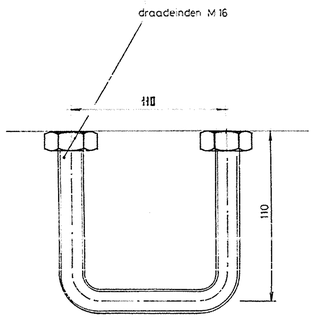

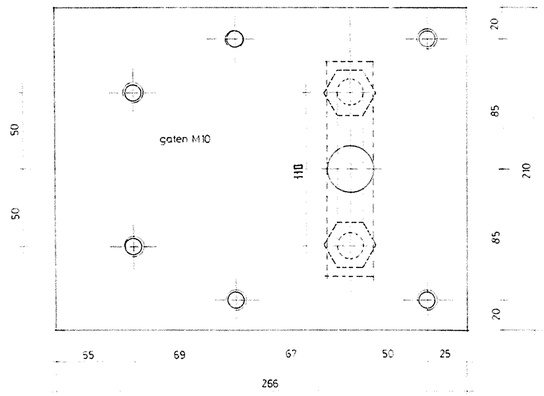

RVS kwal AISI 304

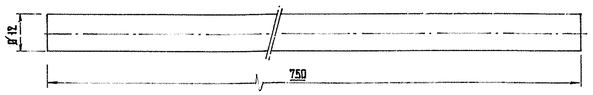

R.V.S DOOK 6x UITVOEREN

Wijziging					
C			F		
B			E		
A	Dat.	Omschrijving	D		

Arch.	D.H.V AMERSFOORT	Schaal 1:2	Dat.
Aanr.	V.B.K. HOORN	Getek. C.S	24.05.'85
Bew.		Gecon.	
WERK	R.W.Z.1 GEESTMERAMBACHT	Projectie	

STAALCONSTRUCTIE

JOS VAN DEN BERSSELAAR B.V.

UDENHOUT
Industrieweg 1
Postbus 17, 5070 AA Udenhout
Telefoon 04241 - 1315
Telex 52319

R.V.S VOEGPLAAT 20x UITVOEREN
MERK NB . 03

R.V.S DOOK 6x UITVOEREN
MERK NB . 04

Tek. 044 | Order: DV 8581

Eigendom uitdrukkelijk voorbehouden. Vermenigvuldiging, of mededeling in welke vorm ook, is zonder schriftelijke toestemming niet geoorloofd