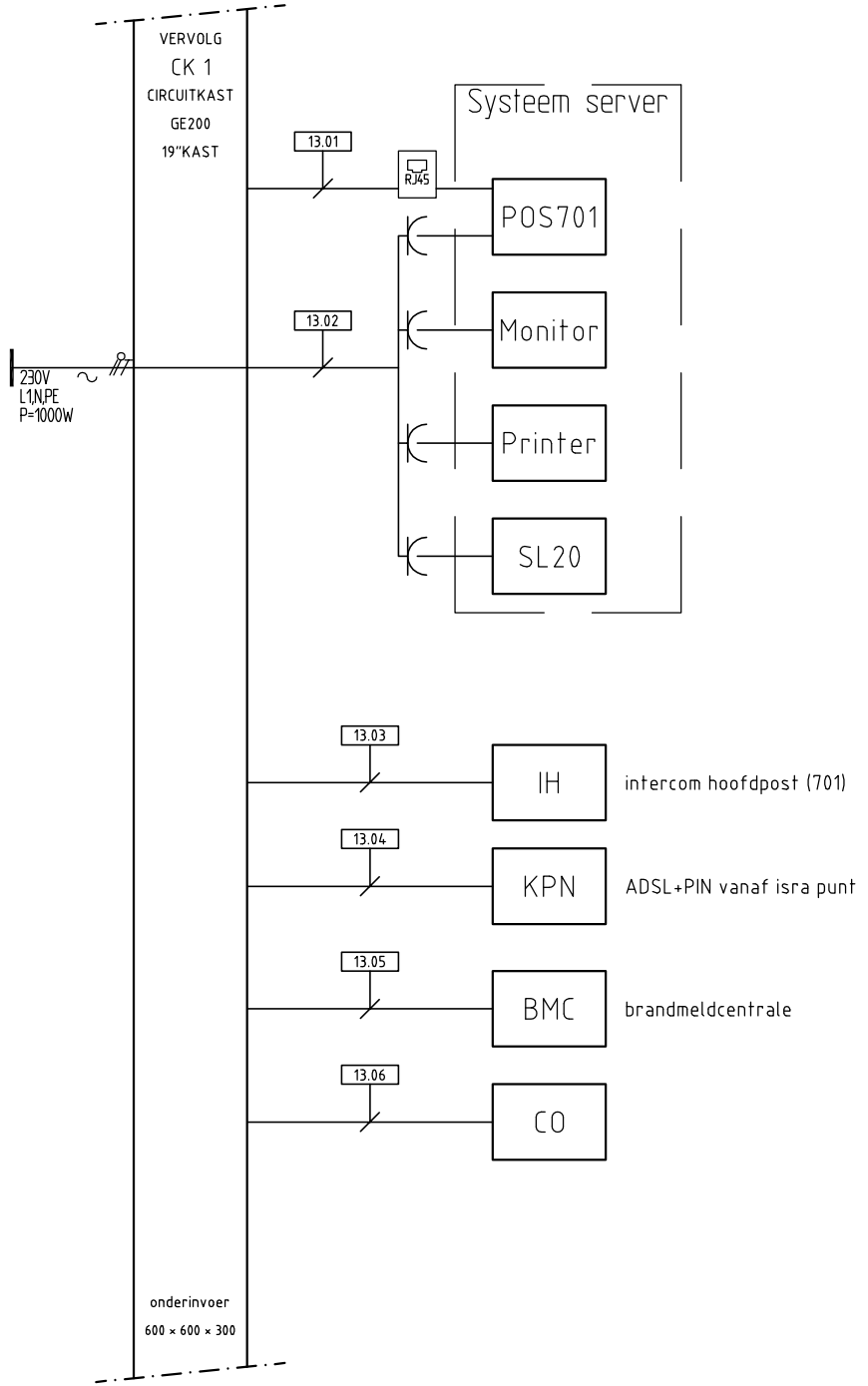

13.01	CAT5 UTP (maximaal 90m)	werk derden
13.02	3 × 2,5mm² YO-YMvK/VULT	werk derden
13.03	2×2×0,8mm² signaalk soepel	werk derden
13.04	CAT 5 UTP	werk derden
13.05	2 × 2 × 0,8mm² signaalkabel afgeschermd	werk derden
13.06	2 × 2 × 0,8mm² signaalkabel afgeschermd	werk derden

0	HCI	06-10-08	voorlopig	d				
A	RBE	05-01-09	ter gk	e				
B	RBE	12-02-09	definitief	f				
c				g				

Kabelschema Aanbestedingen PG Westwal

Projektnaam : Aanbestedingen PG Westwal	Formaat : A4
Plaats : Goes	Schaal : nvt
Projektnummer: VDA8098	Tekeningnummer : VDA809813

Schmit Parkeersystemen B.V
Platinastraat 65
2718 SZ Zoetermeer
tel.: 079 3610004

© SCHMIT PARKEERSYSTEMEN