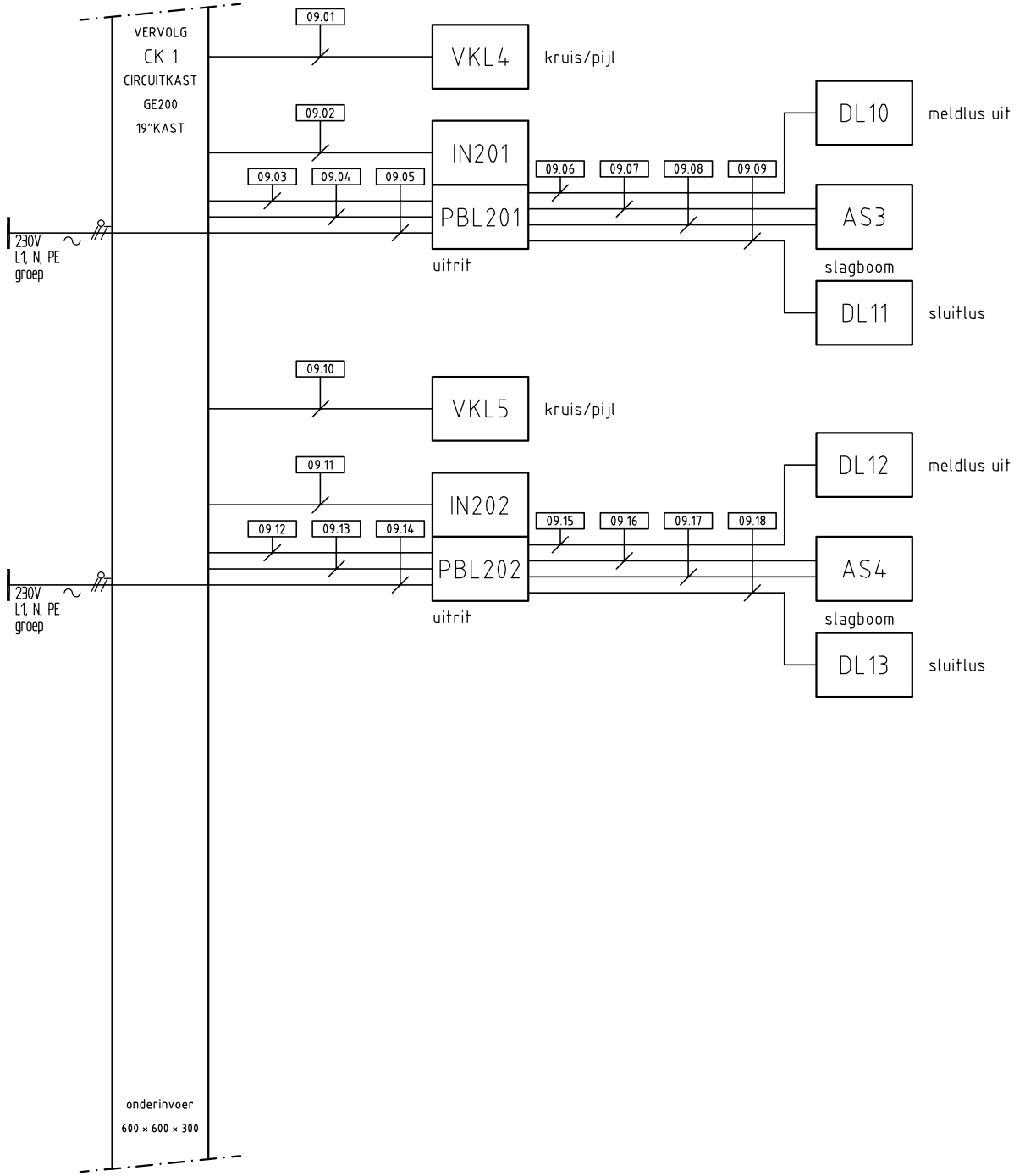

09.01	4 × 1,5mm² YO-YMvK/VULT	werk derden
09.02	2 × 2 × 0,8mm² signaalkabel afgeschermd	werk derden
09.03	6 × 2 × 0,8mm² signaalkabel afgeschermd	werk derden
09.04	CAT 5	werk derden
09.05	3 × 2,5mm² YO-YMvKas	werk derden
09.06	3/4 buis	werk derden
09.07	6 × 2 × 0,8mm² signaalkabel afgeschermd	werk derden
09.08	3 × 2,5mm² YO-YMvKas	werk derden
09.09	3/4 buis	werk derden
09.10	4 × 1,5mm² YO-YMvK/VULT	werk derden
09.11	2 × 2 × 0,8mm² signaalkabel afgeschermd	werk derden
09.12	6 × 2 × 0,8mm² signaalkabel afgeschermd	werk derden
09.13	CAT 5	werk derden
09.14	3 × 2,5mm² YO-YMvKas	werk derden
09.15	3/4 buis	werk derden
09.16	6 × 2 × 0,8mm² signaalkabel afgeschermd	werk derden
09.17	3 × 2,5mm² YO-YMvKas	werk derden
09.18	3/4 buis	werk derden

0	HCI	06-10-08	voorlopig	D	RBE	12-02-09	definitief	Kabelschema Aanbestedingen PG Westwal
A	RBE	19-12-08	ter gk	e				Projektnaam : Aanbestedingen PG Westwal / Formaat : A4
B	RBE	05-01-09	ter gk	f				Plaats : Goes / Schaal : nvt
C	RBE	22-01-09	ter gk	g				Projektnummer: VDA8098 / Tekeningnummer : VDA809809

Schmit Parkeersystemen B.V
Platinastraat 65
2718 SZ Zoetermeer
tel.: 079 3610004

09

© SCHMIT PARKEERSYSTEMEN