Schnitt A-A

M 1:25

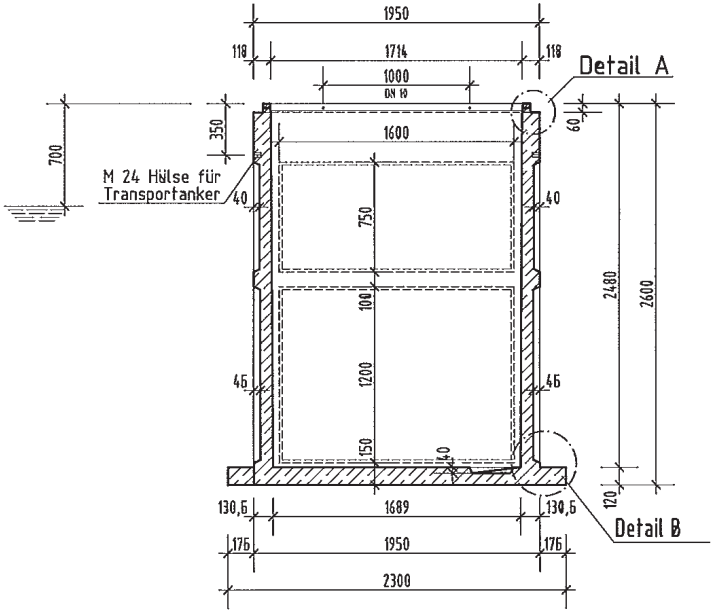

Detail A

M 1:5

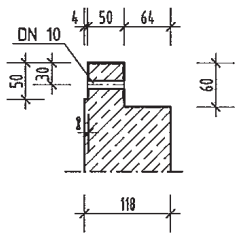

Grundriss

M 1:25

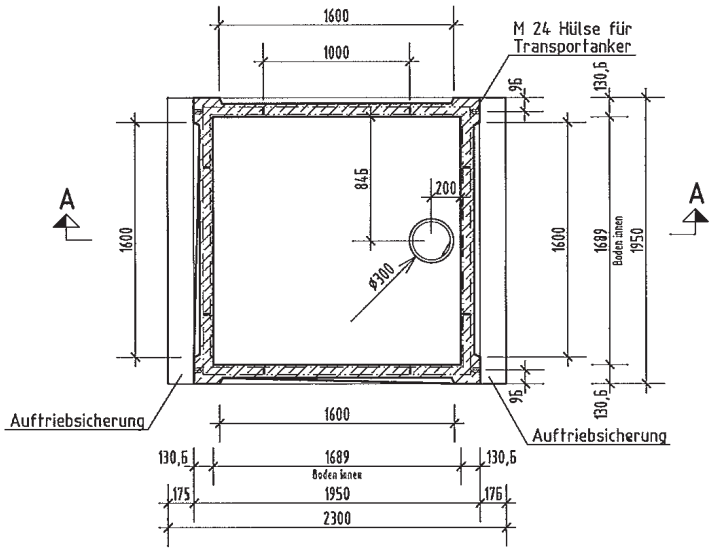

Detail B

M 1:10

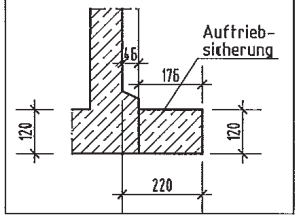

Gewicht: Unterteil 5.7t±5%

Raum für Vermerk des Auftragnehmers	Raum für Genehmigungsvermerk des Auftraggebers
Kleihues Betonbauteile GmbH & Co. KG Siemensstraße 21 48488 Emsbüren 5.7.2013 Datum / Unterschrift	

Bezeichnung: **Iceberg**

Grösse: **195x195cm**

Koordinator:

Artikelnr.: **su1955 as**

	Name	Datum	Unterschrift
Gez.:	Lorenz	21.06.13	Lorenz
Gepr.:	Niebur	21.06.13	Niebur
Freigabe:			

Bauteil: **Sulo-Behälter 5cbm mit Auftriebsicherung**

Maßst.: 1:25

Blattgr.: DIN A2

Zeichnung Nr. 3200-34

3200-34 05.07.13 11:56 Lorenz

Designed with STRAKON - www.DICAD.de