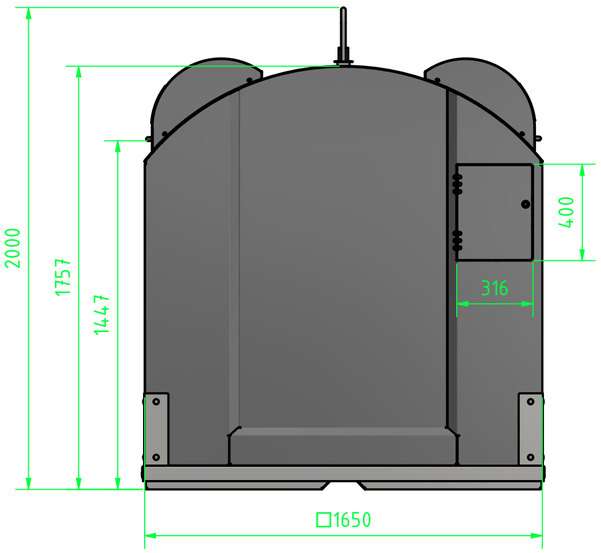

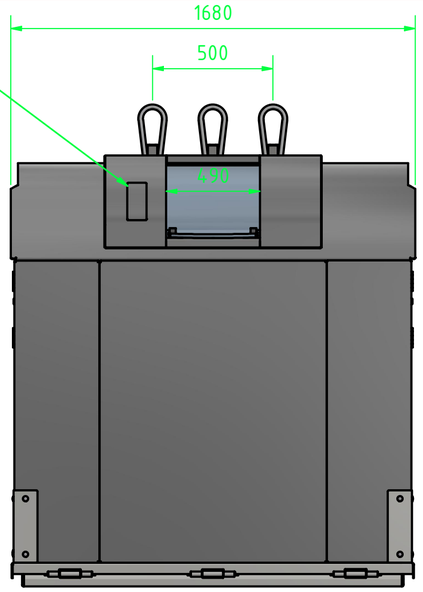

A →

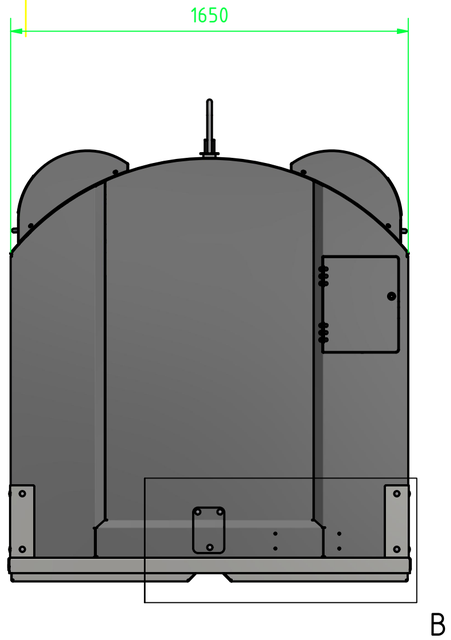

A (1 : 18)

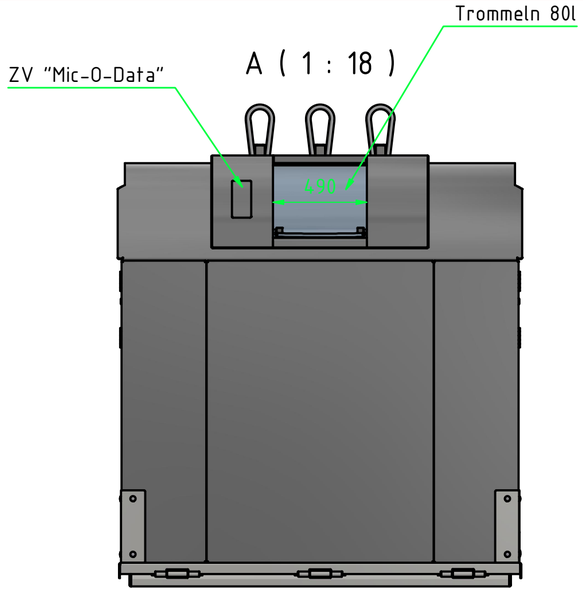

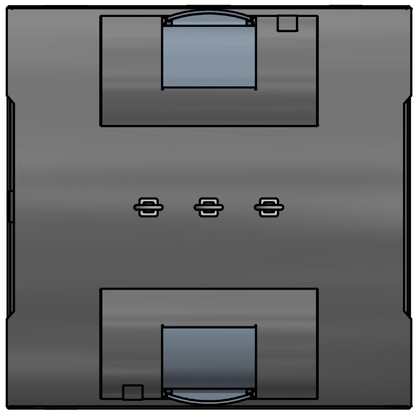

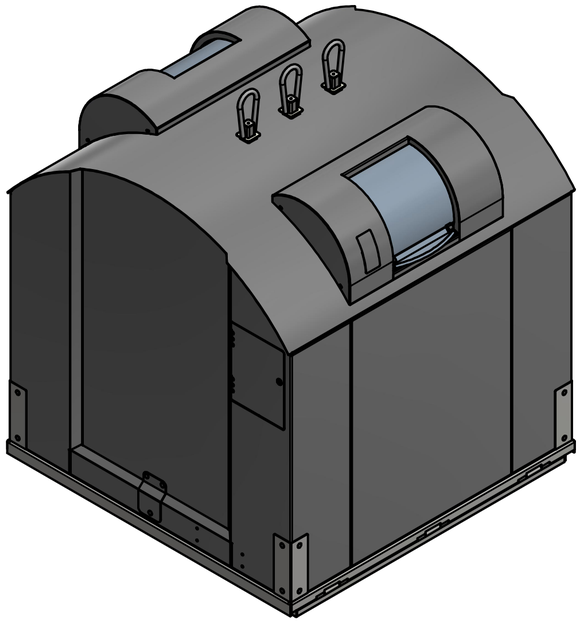

B (1 : 5)

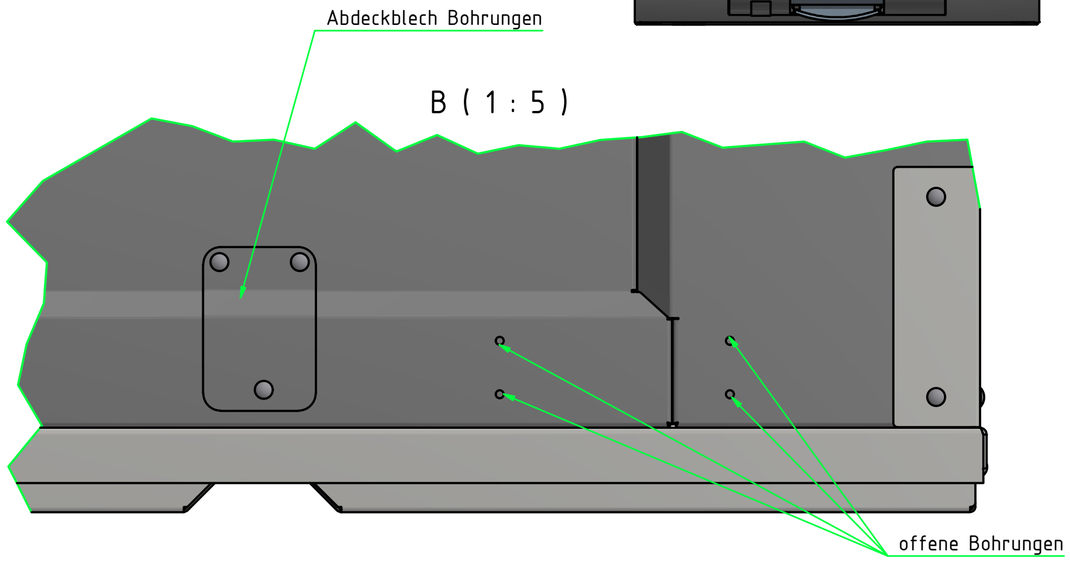

					Datum	Name	Zeichnung muß zurück ins TB	Datum	Unterschrift
				Gez.	28.06.2021	CS	Maße geprüft und eingehalten		
				Verif.					
Änderung	Datum	Name		Verif.			Maße korrigiert		

TECHNIK TEAM COESFELD

Benennung: Übersicht Maastricht
Oberflurcontainer 3 Haken
80l

Kom.-Nr.

Allgemeintoleranzen DIN ISO 2768 - m
Allgemeintoleranzen DIN ISO 2768 - L
Oberfläche DIN ISO 1302

Gewicht	Maßstab	Zeichnungsnummer	Art.-Nr.
572,00 kg			

Für diese Unterlagen behalten wir uns alle Rechte vor. Zuwiderhandlungen verpflichten zu Schadensersatz (vergl. DIN 34)

Kunde

Plotdatum 28.06.2021

Verzeichnis: \\S01-W2K16-PDC\Shared Folders\Konstruktion\TTC\Übersichten\20026012 Maastricht\BG_Oberflurcontainer_60l_3 Haken_-_105000035_Übersicht.dwg