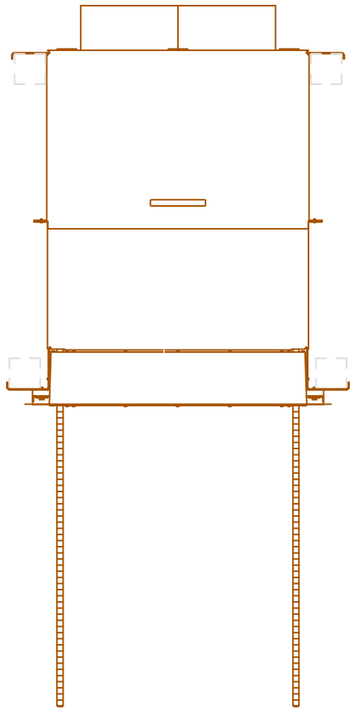

BOVENAANZICHT
Schaal 1:20

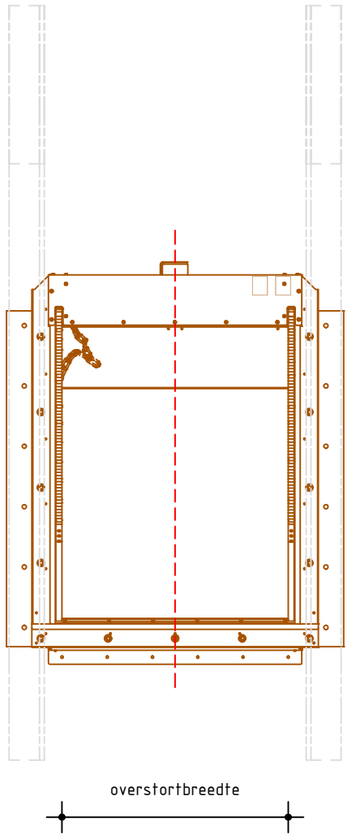

VOORAANZICHT
Schaal 1:20

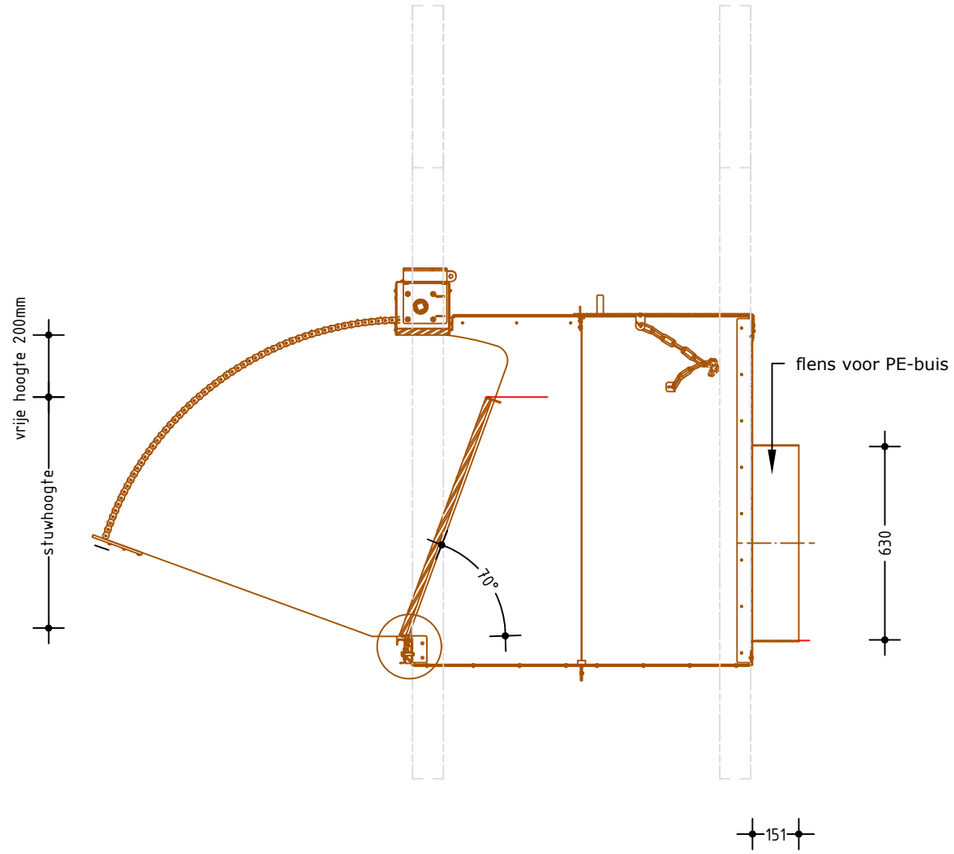

ZIJAANZICHT
Schaal 1:20

BROUWERS adviesbureau	waterschap limburg WATERSCHAP LIMBURG	TEK	GECONTR.	PAR	DATUM	VERSIE
		NR	JS		12-08-2024	C
	STUWEN IN LEGGERWATERGANGEN DETAILTEKENING STUW					
	PROJECTNR.: WLI-028-01	TEKENINGNR.:	SCHAAL: 1:20	BESTEKNR.:		
	Minderbroederssingel 15D 6041 KG Roermond	Postbus 245 6040 AE Roermond	T 0475 334 651 F 0475 311 400	E info@brouwers.com I www.brouwers.com		

24-006 BT Detailtekening stuw 750mm.dwg 13-8-2024 08:55:15 n.ritchi

0 1 2 3 4 5 6 7 8 9 10

J:\ABB\WLI02801 50 STUWEN\Ontwerp\24-006 BT Detailtekening stuw 750mm.dwg

formaat: A3