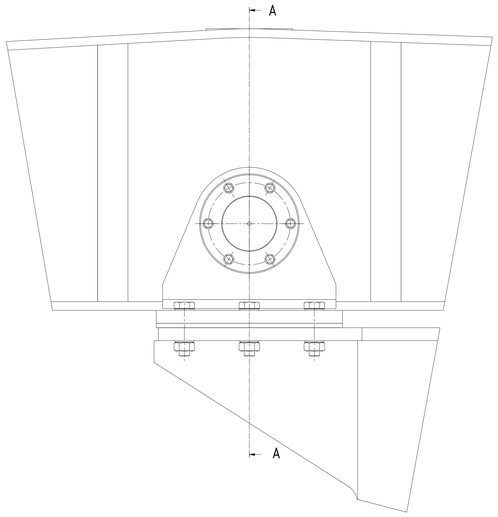

Zijaanzicht draaipunt
1 : 5

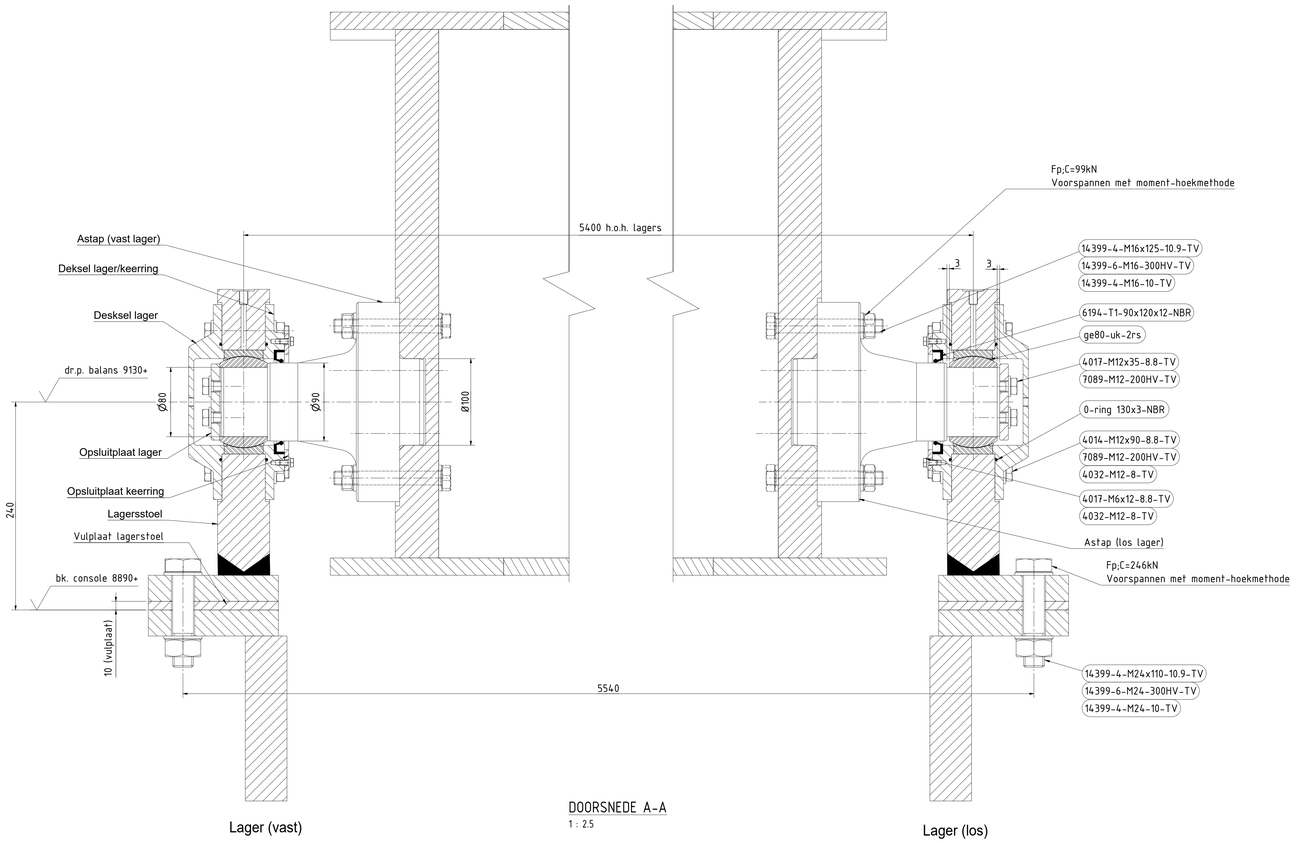

DOORSNEDE A-A
1 : 2.5

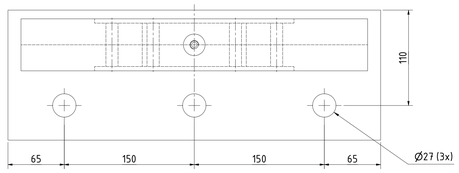

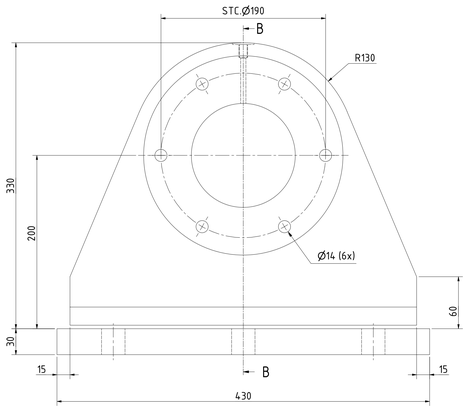

Lagerstoel
1 : 2.5

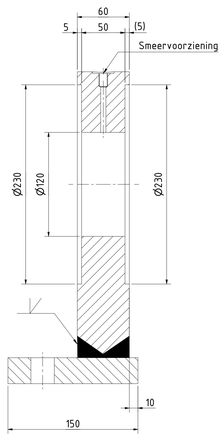

DOORSNEDE B-B
1 : 2.5

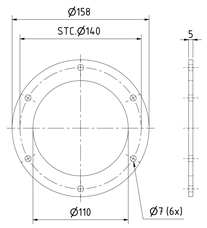

Opsluitplaat keerring
1 : 2.5

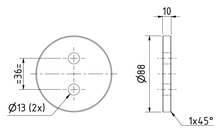

Opsluitplaat lager
1 : 2.5

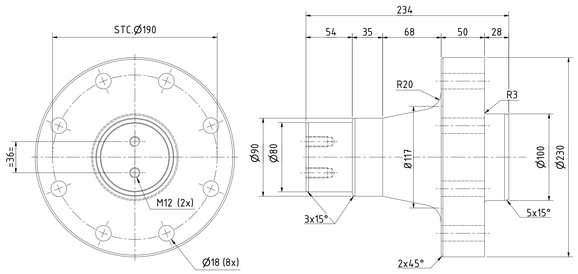

Astap vast lager
1 : 2.5 mat. 42CrMo4+QT vrijvormgesmeed
(NEN-EN 10250-3, 3.2 certificaat)

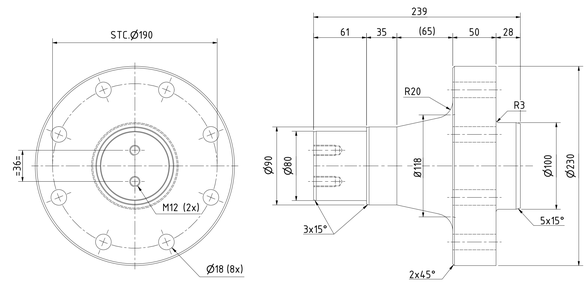

Astap los lager
1 : 2.5 mat. 42CrMo4+QT vrijvormgesmeed
(NEN-EN 10250-3, 3.2 certificaat)

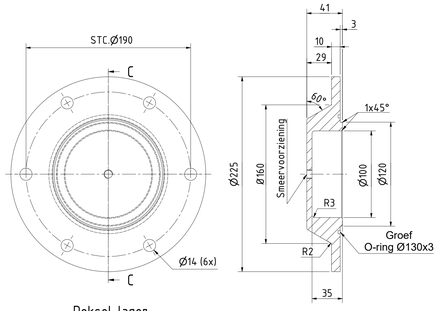

Deksel lager
1 : 2.5

DOORSNEDE C-C
1 : 2.5

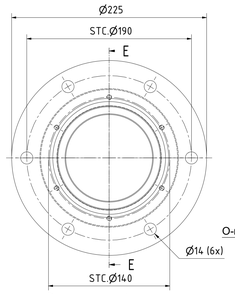

Deksel lager/keerring
1 : 2.5

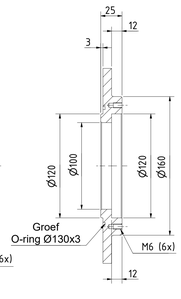

DOORSNEDE E-E
1 : 2.5

OPMERKINGEN	
1	Fabriceren volgens bijbehorende uitvoeringsspecificatie.
2	Maten in millimeters, tenzij anders aangegeven.
3	Hoogtematen in meters ten opzichte van NAP, tenzij anders aangegeven.
4	Algemene ruwheid 3,2 µm, tenzij anders aangegeven Ter plaatse van lagers, keerringen e.d. volgens opgave fabrikant.
5	Holle ruimtes luchtdicht aflassen, luchtdichtheid controleren d.m.v. afpersen en afzepen.
6	Oppervlak t.p.v. keerringen hardverchromen (laagdikte min. 80 micron, hardheid min. 60 HRC)
7	Alle scherpe hoeken en randen afronden, minimaal R=2, tenzij anders aangegeven
8	Materiaal S355J2+N, tenzij anders aangegeven
9	Passingen, ruwheden, hardheid en oppervlaktebehandelingen ter plaatse van lagers en keeringen volgens opgave fabrikant
10	Aanduiding bevestigingsmaterialen – norm (NEN-ISO) – maatvoering – materiaalklasse – oppervlaktebehandeling

Algemene toleranties voor machine-onderdelen volgens NEN-ISO 2768-1

Tolerantie klasse / Lineaire maat	0.5 < ... ≤ 3	3 < ... ≤ 6	6 < ... ≤ 30	30 < ... ≤ 120	120 < ... ≤ 400	400 < ... ≤ 1000	1000 < ... ≤ 2000	2000 < ... ≤ 4000
Mechanische bewerking (fine)	±0.05	±0.05	±0.1	±0.15	±0.2	±0.3	±0.5	-
Constructie (medium)	±0.1	±0.1	±0.2	±0.3	±0.5	±0.8	±1.2	±2.0

Lasverbindingen

Tenzij anders vermeld hoeklas toepassen
Tenzij anders vermeld rondom aflassen

Hoeklas voor S355:
Tenzij anders vermeld:
Dubbele hoeklas a = 0,58x1-min
Enkele hoeklas a = 1,16x1-min

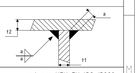

Algemene toleranties voor gelaste staalconstructies volgens NEN-EN-ISO 13920

Tolerantie / Lineare afmeting	2 < ... ≤ 30	30 < ... ≤ 120	120 < ... ≤ 400	400 < ... ≤ 1000	1000 < ... ≤ 2000	2000 < ... ≤ 4000	4000 < ... ≤ 8000	8000 < ... ≤ 12000	12000 < ... ≤ 16000	16000 < ... ≤ 20000	> 20000
Lineare afmeting klasse A [mm]	±1	±1	±1	±2	±3	±4	±5	±6	±7	±8	±9
Hoek afmeting klasse A [° / / (mm/m)]	±20/±6	±20/±6	±20/±6	±15/±4,5	±10/±3	±10/±3	±10/±3	±10/±3	±10/±3	±10/±3	±10/±3
Rechtheid, vlakheid en evenwijdigheid klasse E [mm]	-	±0,5	±1	±1,5	±2	±3	±4	±5	±6	±7	±8

Uitvoeringsklasse 2 volgens NEN-EN 1090-2

ITBB Ingenieurs- en adviesbureau bv
It Dok 19, 8447GL Heerenveen
Tel. (0513) 64 66 64

info@itbb.nl
www.itbb.nl/disciplines/ingenieurs-en-adviseurs

1.0	3-5-2024	Definitief	RA
0.1	7-2-2024	Concept	RA
#	Datum	Omschrijving	Getekend

Gemeente Eemsdelta
Vervangen brug Nieuwedieptil te Appingedam

Staal-wtb

Draaipunten balans

Projectnr.: WIL02365	Fase: Bestek	Getekend: RA	
Documenttype: Tekening		Gecontroleerd: JHA	
Status: Definitief		Vrijgegeven: JHA	
		Schaal: 1:5	Formaat: A0
		Blad nr.: 1 van 1	Datum: 3-5-2024
		Tekening nr.: DO-TEK-118	Versie: 1.0