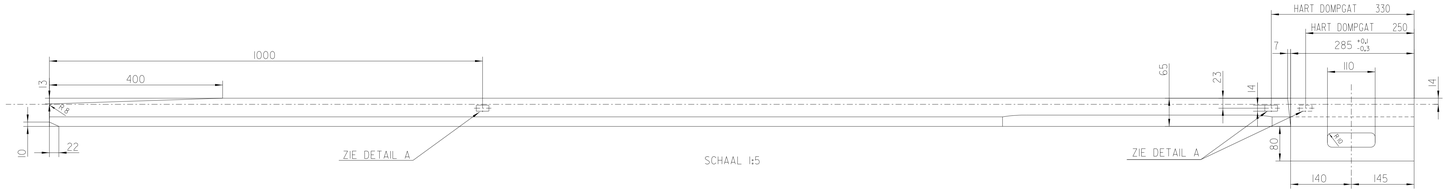

ALLE AFRONDINGEN ZEER GLAD BEWERKEN

GEBOGEN TONG R-L

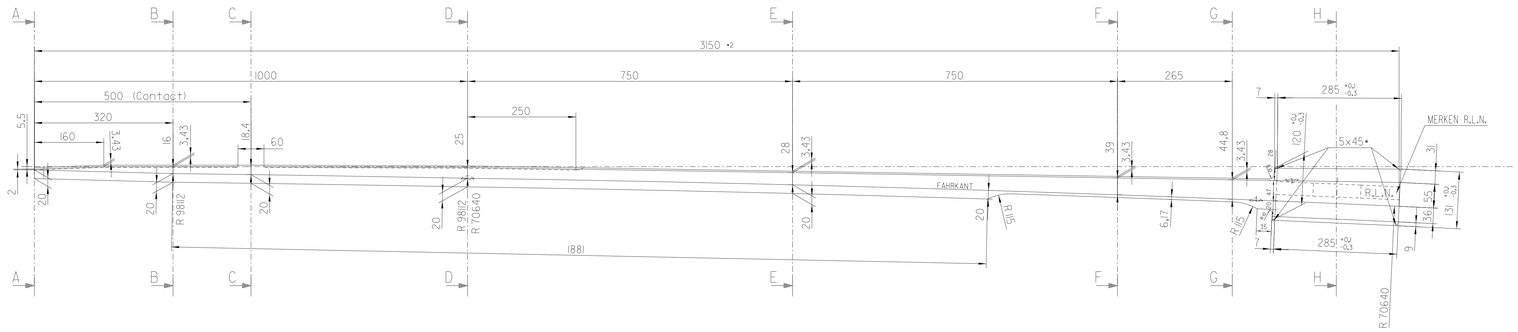

SCHEMA LIJNEN VOOR GEBOGEN RAILTONG

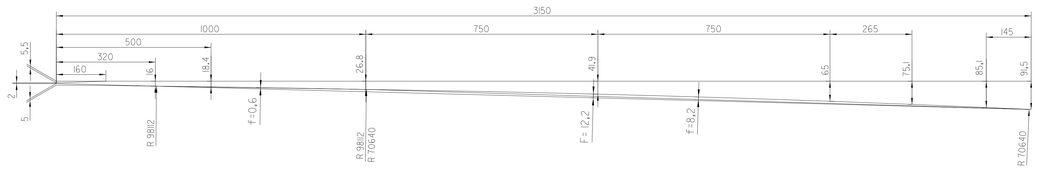

DETAIL A

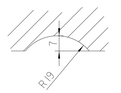

INFREZEN DOMPGATEN
SCHAAL 1:1

SCHEMA LIJNEN VOOR GEBOGEN RAILTONG
GEMETEN OVER DE FAHRKANT (RAILTONG OPENING 20 MM)

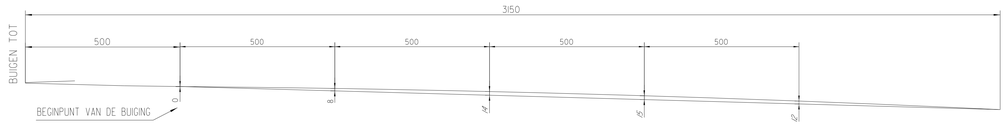

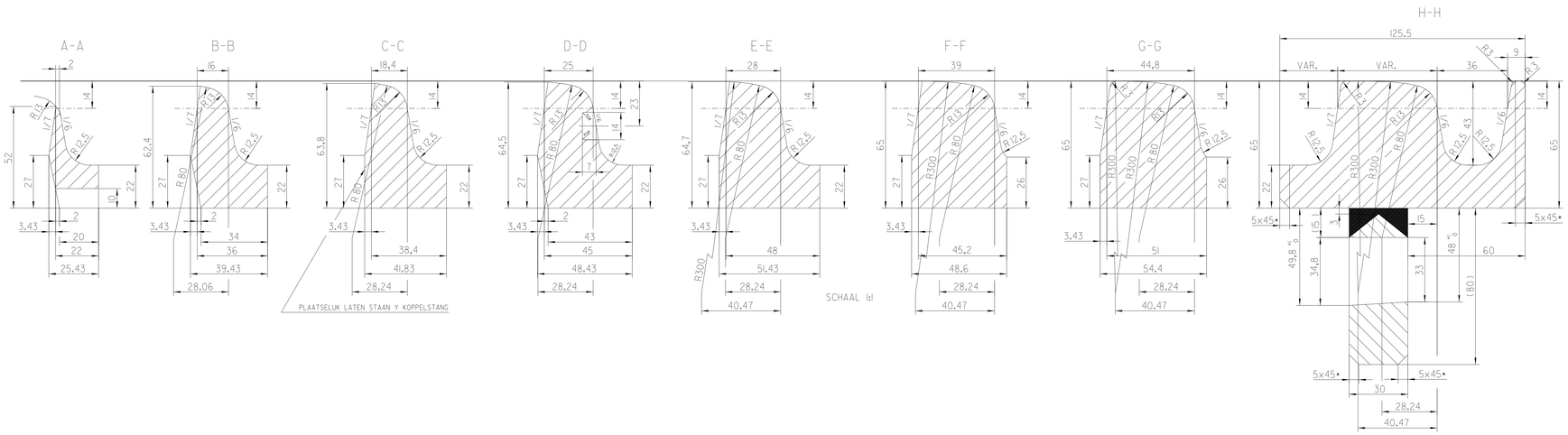

TONG 60R2 R.R.N ART NR 3.72110
TONG 60R2 R.L.N ART NR 3.72111
TONG 60R2 L.L.N ART NR 3.72112
TONG 60R2 L.R.N ART NR 3.72113

GETEKEND VOOR EEN RECHTS WISSEL
VOOR EEN LINKS WISSEL IN SPIEGELBEELD

MATERIAAL : GELEGEERD STAAL MIN TREK 950-1000 N/mm2
TEVENS MOET HET MATERIAAL GOED OPLASBAAR ZIJN
FABRIEKSAANDUIDING : FORA 400BC

TOL INDIEN NIET AANGEGEVEN ± 0,3 mm EN HOEKEN ± 10'

stuk nr	aantal	Benaming	Materiaal	Afmeting	Opmerking
1	1	TONG R.L.N	-		FABRICAGE COGIFER
Ruwheid in µm (NEN 3634)					

wijz.	gel.	datum	omschrijving	tek.	Const.	Kwalit.	Bhr
F		- -					
E		- -					
D		- -					
C		- -					
B	A.M	21-09-10	wisselaftakking internationaal LRN wordt RLN				
A	A.M	24-04-02	nieuwe buiging toegepast				

GVB Sector Techniek afd Railinfrastructuur
Provincialeweg 4
1112 XT Diemen
Tel: 020-4606858
Fax: 020-4606959

Project :

Onderdeel KONSTRUKTIE BASISWERKPLAATS

60R2 TONG TYPE RLN VOOR RECHTS 60R2 WISSEL

Project nummer:	Functie	Naam	Paraaf	Datum
	Junior Ontwerper	A.Meurs		14-12-2000
Tekeningnummer: 10-A0-252/2	Projectleider			
	Senior ontwerper	J.v.Straten		
Schaal: 1:1 1:5	Chef voorbereiding	H.Beune		
Formaat : A0				

INFRA

CAD DESIGN WTB10252-2