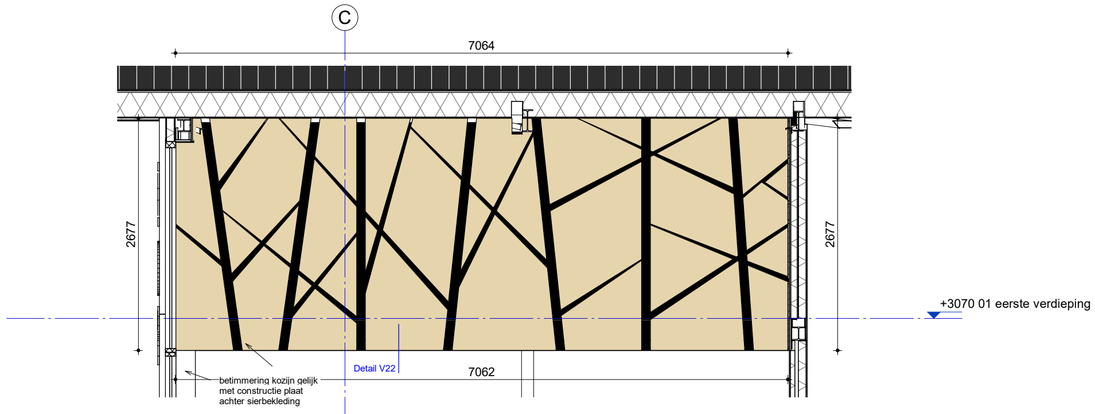

Aanzicht M-M

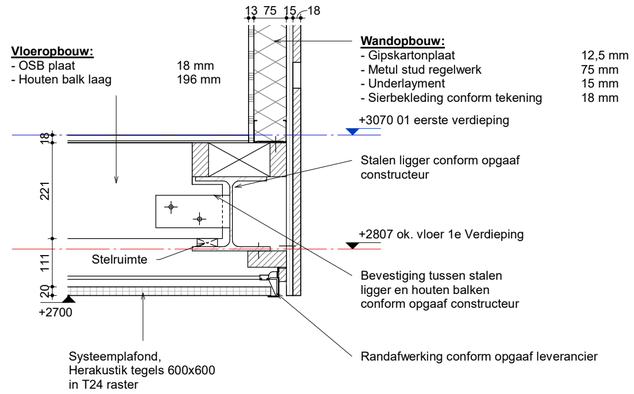

Detail V22

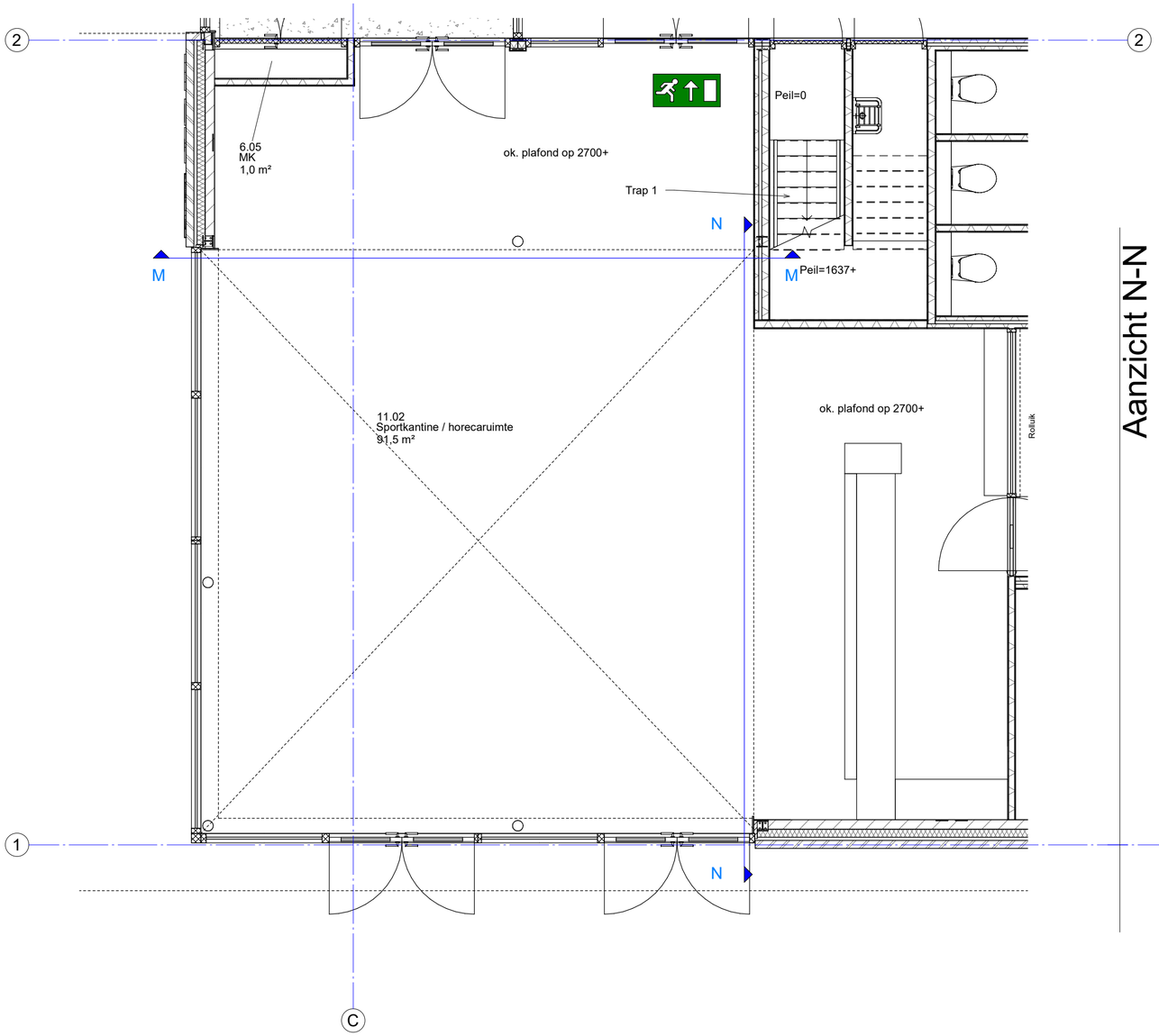

Aanzicht N-N

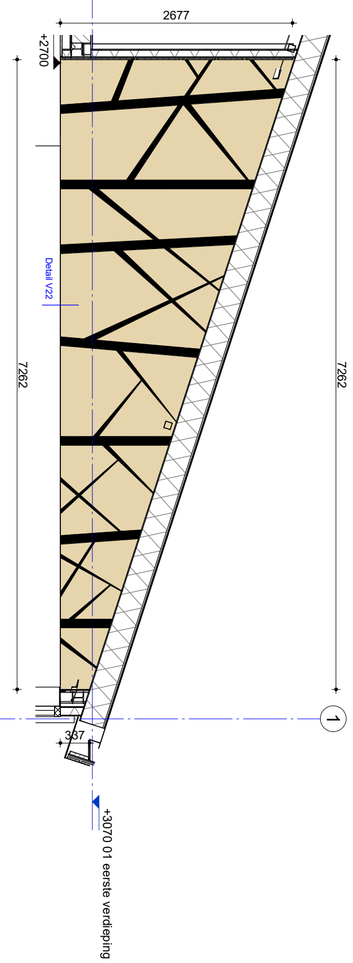

Opdrachtgever	Gemeente Tytsjeksteradiel Raadhuisweg 7 9251 GH te Burgum
Project	6004 nieuwbouw multifunctionele accommodatie Fjildwei 8 te Jistrum 9258 CL
Onderdeel	Sierbekleding sportkantine
Fase	TO
Bladnummer	TO-905
Schaal	1:50
Formaat	A2
Architect	Pieter Schievink
Getekend	Hessel Kuiken
Datum	20-01-2023
Gewijzigd	28-02-2023 17-03-2023 30-03-2023
Werknummer	6004

ALYNIA ARCHITECTEN

Alynia Architecten BV
Snekertrekweg 61
8912 AA
Leeuwarden
T (058) 2023080
E info@alynia-architecten.nl
I www.alynia-architecten.nl

DEZE TEKENING BLIJFT EIGENDOM VAN ALYNIA ARCHITECTEN EN MAG ZONDER ONZE SCHRIFTELIJKE TOESTEMMING NIET WORDEN GEKOPIEERD, NOCH AAN DERDEN WORDEN VERSTREKT, OF TER INZAGE WORDEN GEGEVEN