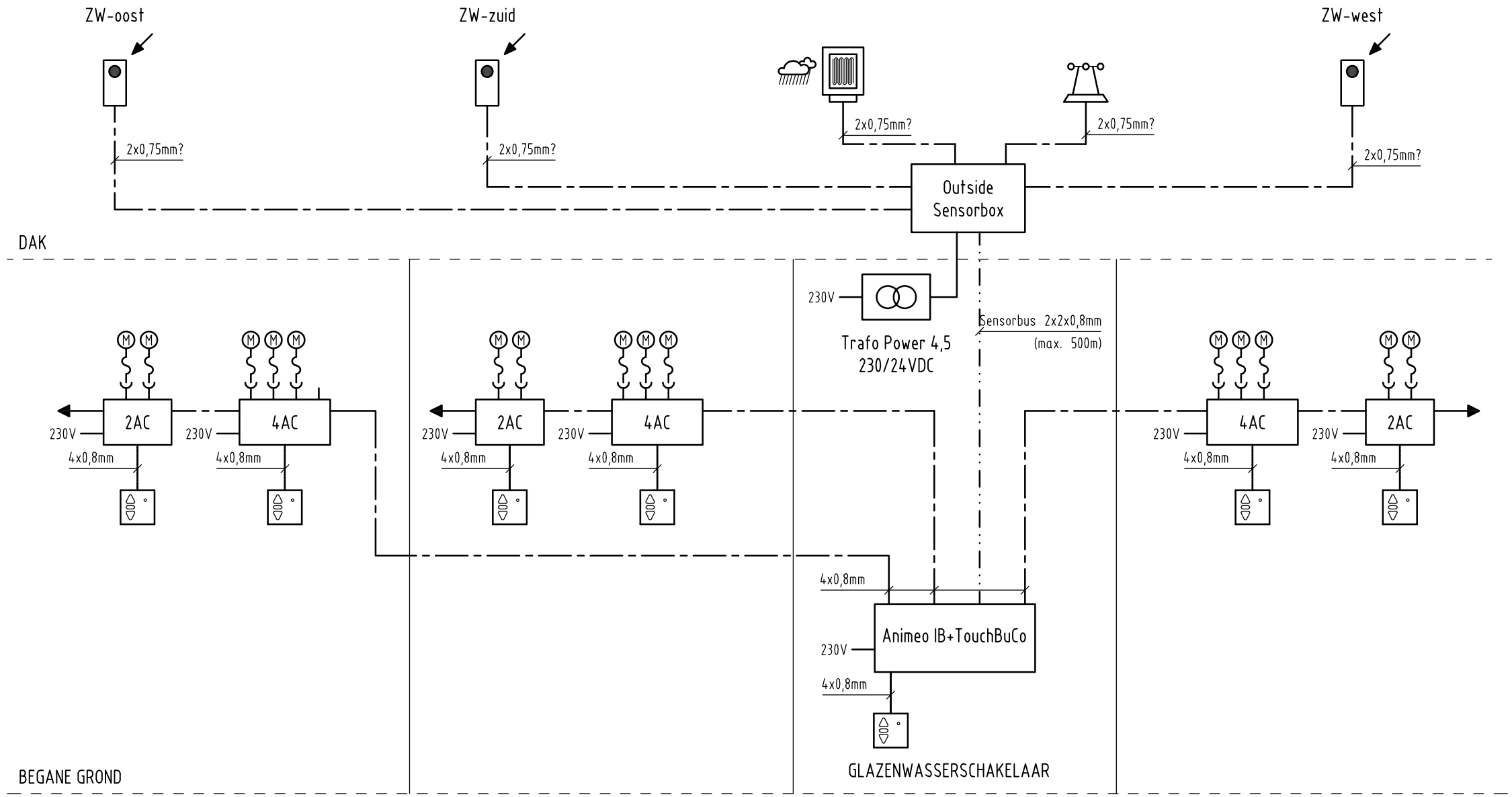

INNAX
Energizing the Future

INNAX Noord
Abe Lenstra Boulevard 58
8448 JB Heerenveen
Tel : +31 (0)85 06 53 930
Internet : www.innax.nl
E-mail : info@technion.nl

WIJZIGING:	DATUM	DOOR	OMSCHRIJVING
G			
F			
E			
D			
C			
B			
A			

PROJECT:	MFA Jistrum				
PLAATS:	Jistrum				
DISCIPLINE:	Blokschema Zonweringinstallatie				
BOUWLAAG:	n.v.t.			BOUWDEEL:	-
GETEKEND:	JNE	DATUM:	07-04-2023	SCHAAL:	n.v.t.
GEZIEN:		BOUWK. ONDERLEGGER:	n.v.t.	FORMAAT:	A3
PROJ.NR.: 19595	FASE: TO	STATUS:		TEK.NR.: E604	

Deze tekening blijft eigendom van INNAX, en mag zonder toestemming niet worden gekopieerd en/of ter inzage gegeven worden aan derden

getekend met StabiCAD ®