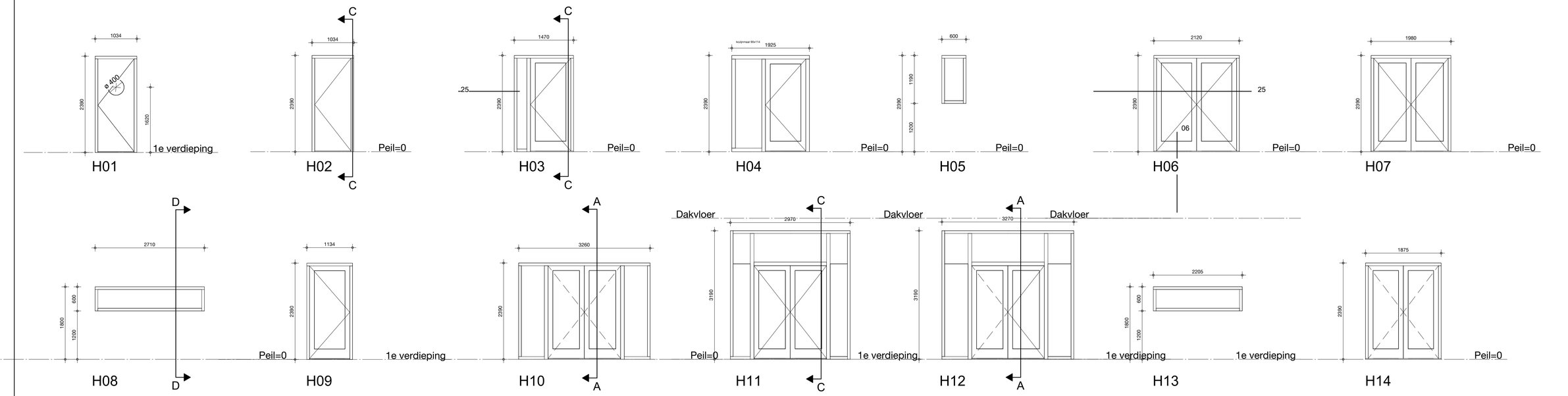

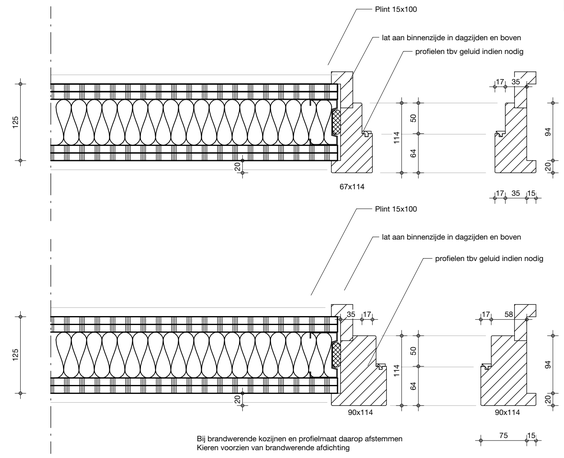

Bij brandwerende kozijnen en profielmaat daarop afstemmen
Kieren voorzien van brandwerende afdichting

kozijnen uitvoeren in: Bamboe BL-250-244

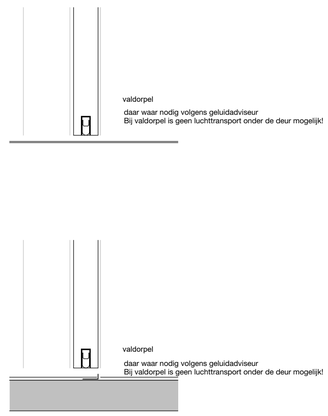

Bij brandwerende deuren en bij wisselende vloerafwerkingen
een striptoepassen op 10+ vloer

Binnenkozijnen

NEN 3569 is van toepassing naast de eisen uit het bouwbesluit.
Het schema is ter verduidelijking.
Bepaling van welk type glas, zowel doorvalveiligi als letselveiligi, waar komt volgens opgave leverancier.

Aannemer dient te allen tijde uit te gaan van eigen tellingen.
De aangegeven hoeveelheden bevatten zowel getekende als gespiegelde varianten
alsook variaties in WBDBO en geluid. In de UO-fase splitsen we dat verder uit.

Kozijnhout 67x114, bij brandwerende kozijnen uitgaan van 90x114.
Tussenstijlen waar een deur aan hangt: 90x114.

Geluidwering volgens rapportage ZRI

Overgangsprofiel toepassen tpv overgang van ongelijke vloeren

Alle kopse kanten en glaslatten in kleur van de deur

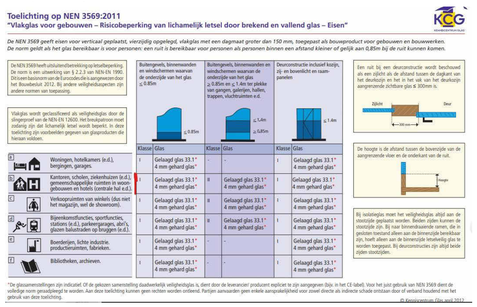

Toelichting op NEN 3569:2011
"Vlakglas voor gebouwen – Risicobeperking van lichamelijk letsel door brekend en vallend glas – Eisen"

De NEN 3569 geeft eisen voor verticaal geplaatst, vierzijdig opgelegd, vlakglas met een dagmaat groter dan 150 mm, toegepast als bouwproduct voor gebouwen en bouwwerken.
De norm gelt als het glas bereikbaar is voor personen: een ruit is bereikbaar voor personen als personen binnen een afstand kleiner of gelijk aan 0,85m bij de ruit kunnen komen.

De NEN 3569 heeft uitsluitend betrekking op letselbeperking. De norm is een uitwerking van § 2.2.2 van NEN-EN 1990. Dit toen bouwstromen van de Eurocode welke aangetoond door het Bouwbesluit 2012. Bij andere veiligheidsaspecten zijn andere normen van toepassing.

Vlakglas wordt geclassificeerd als veiligheidsglas door de slingerproef van de NEN-EN 12600. Het breukpatroon moet zodanig zijn dat lichamelijk letsel wordt beperkt. In deze toelichting zijn voorbeelden gegeven van glasproducten die hieraan voldoen.

		Buitengeweld, binnenwanden en vandalisbestendig waarvan de onderzijde van het glas ≤ 0,85m	Buitengeweld, binnenwanden en vandalisbestemmen waarvan de onderzijde van het glas ≤ 0,85m en ≤ 1,4m ter plekke van gangen, galerijen, hallen, trappen, vluchtroutes e.d.	Deuxconstructie inclusief kozijn, zij en bovenlicht en raampanelen	Een ruit bij een deuxconstructie wordt beschouwd als een zijlicht als de afstand tussen de dagkant van het deuxkozijn en het in het sek van het deuxkozijn aangrenzende zichtbare glas ≤ 300mm is.	De hoogte h de afstand tussen de bovenzijde van de aangrenzende vlaie en de onderkant van de ruit.	Bij isolatieglas moet het veiligheidsglas altijd aan de vloerzijde geplaatst worden. Beiden zijden kunnen de vloerzijde zijn. Bij naar binnendraaiende ramen, die in geopende stand dieen aan de binnenzijde bereikbaar zijn, hoeft dieen aan de binnenzijde letselveilig glas te worden toegepast. Bij deuxconstructies zijn altijd beide zijden vloerzijden.
	Klasse	Glas	Klasse	Glas	Klasse	Glas	
5	Woningen, hotelkamers (e.d.), bergingen, garages.	I	Gelaagd glas 33.1* 4 mm gehard glas*	-	-	I	Gelaagd glas 33.1* 4 mm gehard glas*
6	Kantoren, scholen, ziekenhuizen (e.d.), gemeenschappelijke ruimten in woongebouwen en hotels (centrale hal e.d.).	I	Gelaagd glas 33.1* 4 mm gehard glas*	II	Gelaagd glas 33.1* 4 mm gehard glas*	I	Gelaagd glas 33.1* 4 mm gehard glas*
7	Verkoopruimten van winkels (dus niet het magazijn, wel de showroom).	I	Gelaagd glas 33.1* 4 mm gehard glas*	II	Gelaagd glas 33.1* 4 mm gehard glas*	I	Gelaagd glas 33.1* 4 mm gehard glas*
8	Bijeenkomstfuncties, sportfuncties, stations (e.d.), parkeergarages, dit/r's, glazen balustraden op bruggen (e.d.).	I	Gelaagd glas 33.1* 4 mm gehard glas*	II	Gelaagd glas 33.1* 4 mm gehard glas*	I	Gelaagd glas 33.1* 4 mm gehard glas*
9	Boerderijen, lichte industrie, productiemiimten, fabrieken.	I	Gelaagd glas 33.1* 4 mm gehard glas*	-	-	I	Gelaagd glas 33.1* 4 mm gehard glas*
10	Bibliotheken, archieven.	I	Gelaagd glas 33.1* 4 mm gehard glas*	-	-	I	Gelaagd glas 33.1* 4 mm gehard glas*

*De glassamenstellingen zijn indicatief. Of de gekozen samenstelling daadwerkelijk veiligheidsglas is, dient door de leverancier producent expliciet te zijn aangegeven (bijv. in het CE-label). Voor het juist gebruik van NEN 3569 dient de volledige norm geraadpleegd te worden. Aan deze toelichting kunnen geen rechten worden ontleend. Partijen aansprakelijkheid voor zowel directe als indirecte schade ontstaan door of verband houdend met het gebruik van deze toelichting.

© Kennisgroepen Glas april 2012

DAT_kozijnen(CW)_Hout		
Type	Aantal	Afwerking Kozijn
Merk H01	16	Ral 9010 - Deur HPL Formica F2296 Sno White
Merk H02	1	Kozijn Bamboo - Deur Bamboo
Merk H02	10	Ral 9010 - Deur HPL Formica F2296 Sno White
Merk H03	3	Kozijn Bamboo - Deur Bamboo
Merk H04	3	Kozijn Bamboo - Deur Bamboo
Merk H05	14	Ral 9010 - Deur HPL Formica F2296 Sno White
Merk H07	5	Ral 9010 - Deur HPL Formica F2296 Sno White
Merk H08	7	Kozijn Bamboo - Deur Bamboo
Merk H09	11	Kozijn Bamboo - Deur Bamboo
Merk H09	2	Ral 9010 - Deur HPL Formica F2296 Sno White
Merk H10	1	Kozijn Bamboo - Deur Bamboo
Merk H11	1	Ral 9010 - Deur HPL Formica F2296 Sno White
Merk H12	1	Ral 9010 - Deur HPL Formica F2296 Sno White

DAT_kozijnen(CW)_Hout		
Type	Aantal	Afwerking Kozijn
Merk H13	6	Kozijn Bamboo - Deur Bamboo
Merk H14	2	Kozijn Bamboo - Deur Bamboo
Merk H15	2	Kozijn Bamboo - Deur Bamboo
Merk H16	1	Kozijn Bamboo - Deur Bamboo
Merk H16	12	Ral 9010 - Deur HPL Formica F2296 Sno White
Merk H17	4	Ral 9010 - Deur HPL Formica F2296 Sno White
Merk H18	2	Kozijn Bamboo - Deur Bamboo
Merk H19	1	Ral 9010 - Deur HPL Formica F2296 Sno White
Merk H20	1	Kozijn Bamboo - Deur Bamboo
Merk H21	1	S3020-Y20R - Deur HPL Formica F0903 cafe
Merk H24	1	Ral 9010 - Deur HPL Formica F2296 Sno White
Merk H24	2	S3020-Y20R - Deur HPL Formica F0903 cafe
Merk H22	1	Ral 9010 - Deur HPL Formica F2296 Sno White
Merk H23	1	Ral 9010 - Deur HPL Formica F2296 Sno White

project
Kindcentrum de Nienekes

opdrachtgever
Gemeente Land van Cuijk

projectnummer
231105

schaal
As indicated

onderwerp
Overzicht binnen kozijnen

getekend door
Author

datum
29/03/2024

gewijzigd

postadres
Postbus 351
NL 5000 AJ Tilburg

telefoon
+31 13 468 69 63

project email
231105@datarchitecten.nl

dat
de architectenvennootschap tilburg

TO - 401