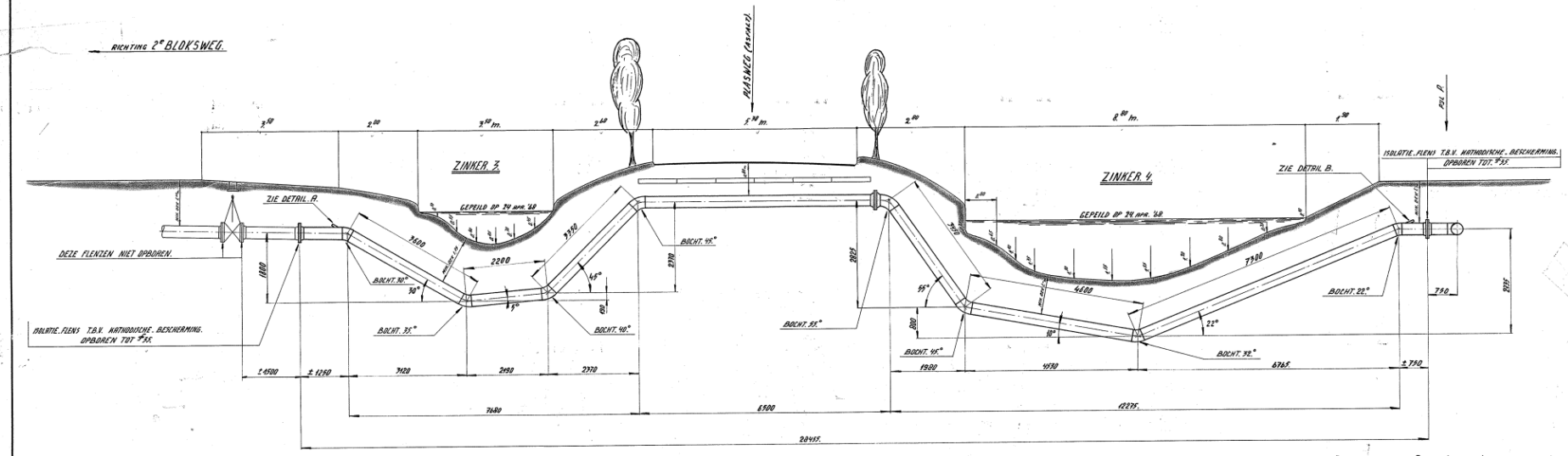

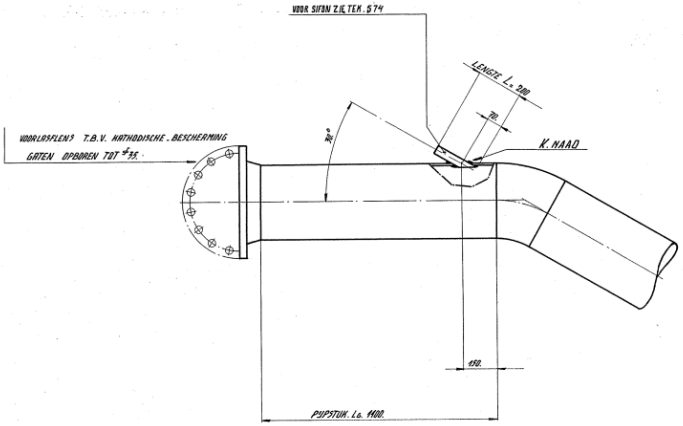

DETAIL A.
SCHAAL 1:10

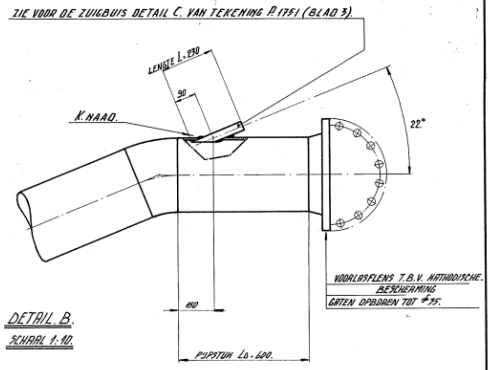

DETAIL B.
SCHAAL 1:10

R = 1½ D. LASBOCHTEN GEBRUIKEN.

MATERIAAL ZINKERS NAADLOZE STALEN PIJP Ø 310/324.
GEASFALTEERD VLG. KLASSE III.

Uitgave d.d.	Get.	Gez.	Gec.	H.D. ZINKER PLASWEG NABIJ Nº 2				
1 1-10-48				GEM. WADDINXVEEN				
2 16.03.57				GEMEENSCHAPPELIJK ENERGIEBEDRIJF GOUDA EN OMSTREKEN				Z. 507
				Afdeling: GAS	Formaat: A-1	Schaal: 1:50	Aantal bladen:	Blad: