Bekabeling volgens NEN2535

Maximale kabellengte melderlussen bij 0,8mm is 1200mtr. (Draka 2702BM of 3001BM)
Maximale kabellengte melderlussen bij 1,5mm² is 2000mtr. (Draka 2702.150BM)
Indien meerdere autom. melders samen een nevenindicator aansturen, dient de bekabeling tussen de melders onderling (Draka 3002BM) 2x2x0,8mm te zijn.
Totale kabellengte per LON-bus is 1000meter. Bekabeling afh. van kabellengtes.
Totale kabellengte C-bus is 1200meter
FB = kabel met functie-behoud
Indien C-bus kabels via gescheiden wegen, dan geen functie-behoud nodig.
Sturingen kunnen eventueel ook door stuurboxen in de lussen gerealiseerd worden.

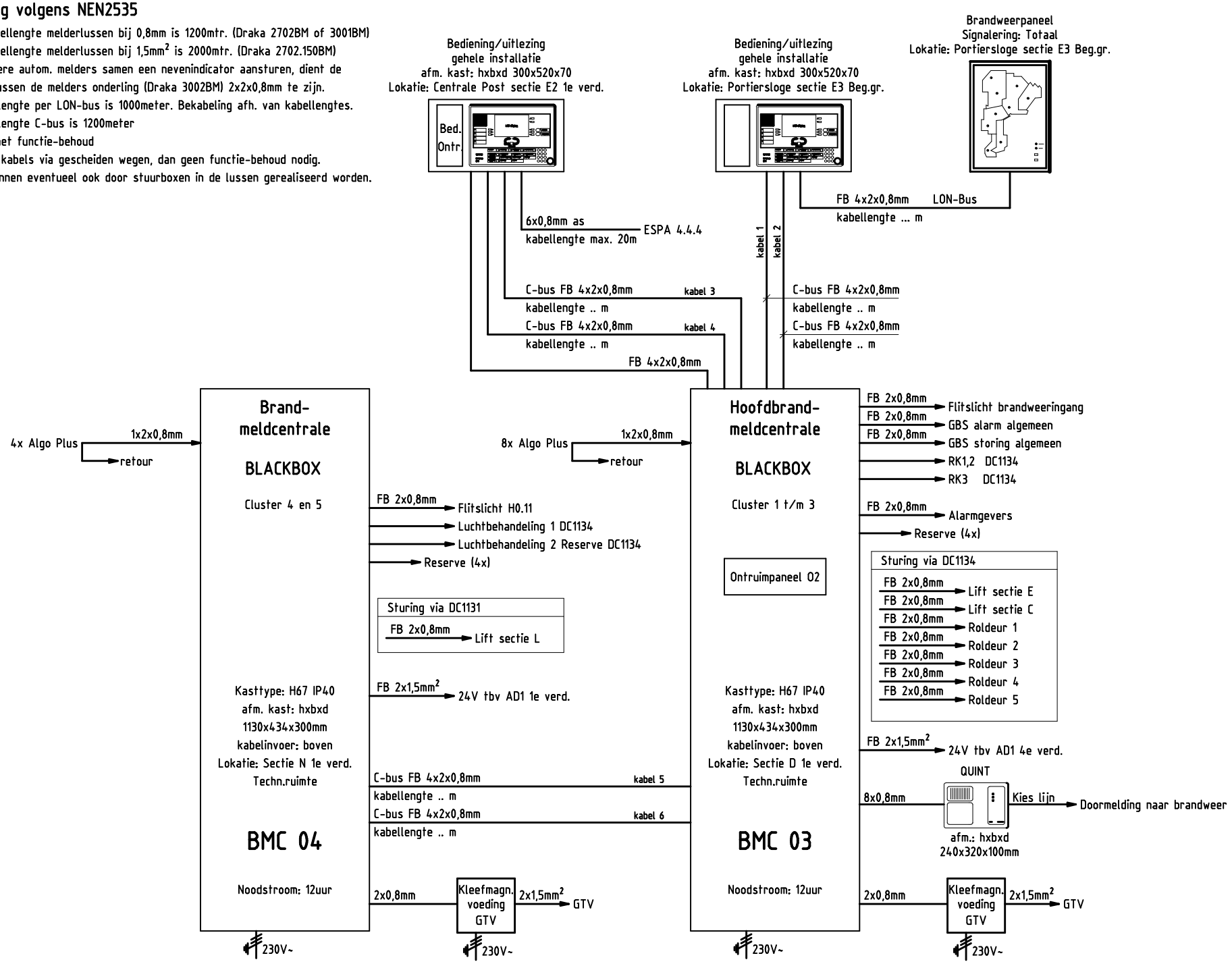

				Datum	08-08-2005	PI OOSTERHOEK GRAVE	SIEMENS	SYSTEEMSCHEMA CENTRALES		=A003
				Get.	HV					+1
A	AS BUILT	24-01-2006	HV	Gec.					Beveiligingsinstallatie Regnr. 80/05420_003	[A3] G88034-W57-V001-A-003	Blad 1
Uitg.	Wijziging	Datum	Naam	Norm		Offertenr.	Ordernr.			

Auteursrechten voorbehouden