Rev.	Omschrijving	Datum	Naam

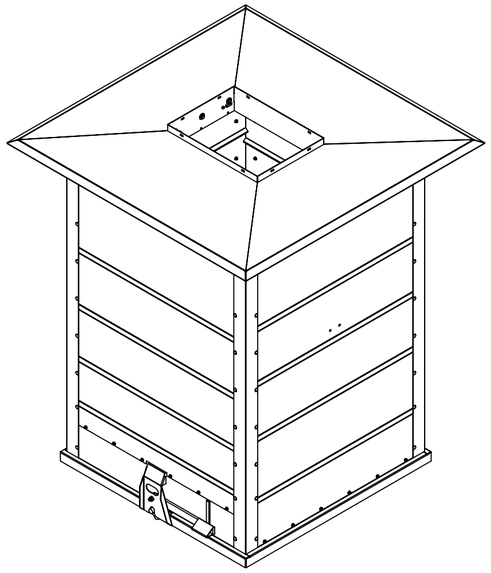

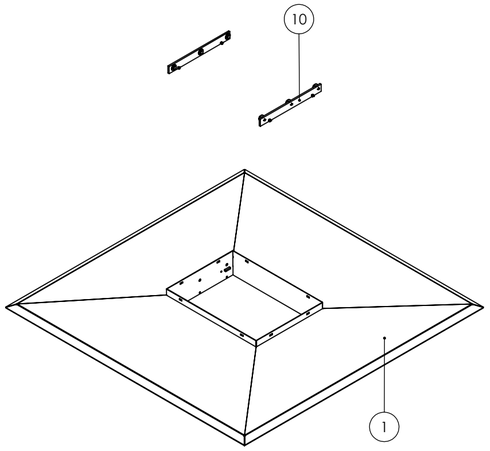

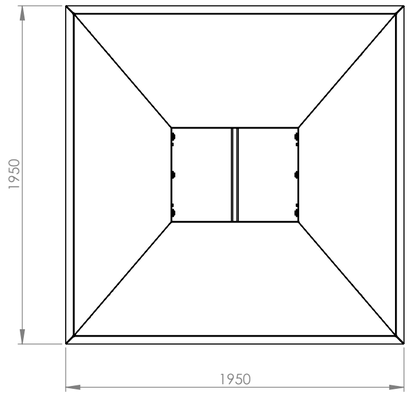

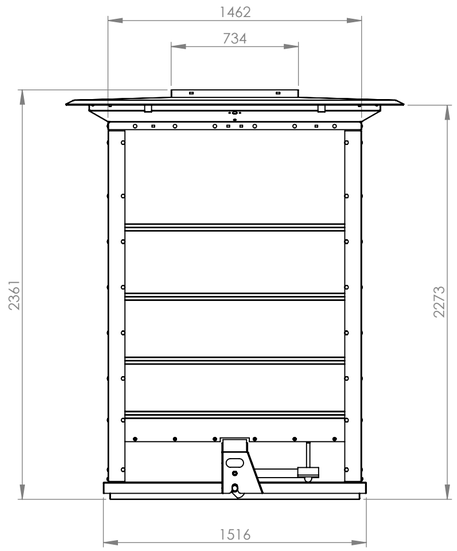

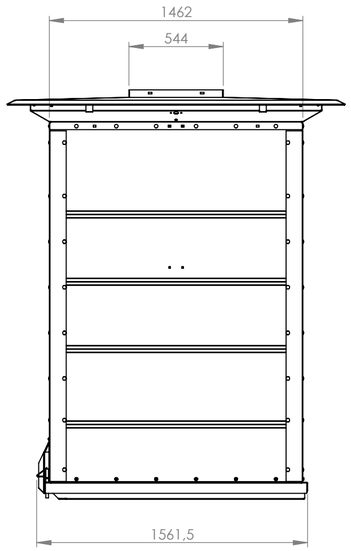

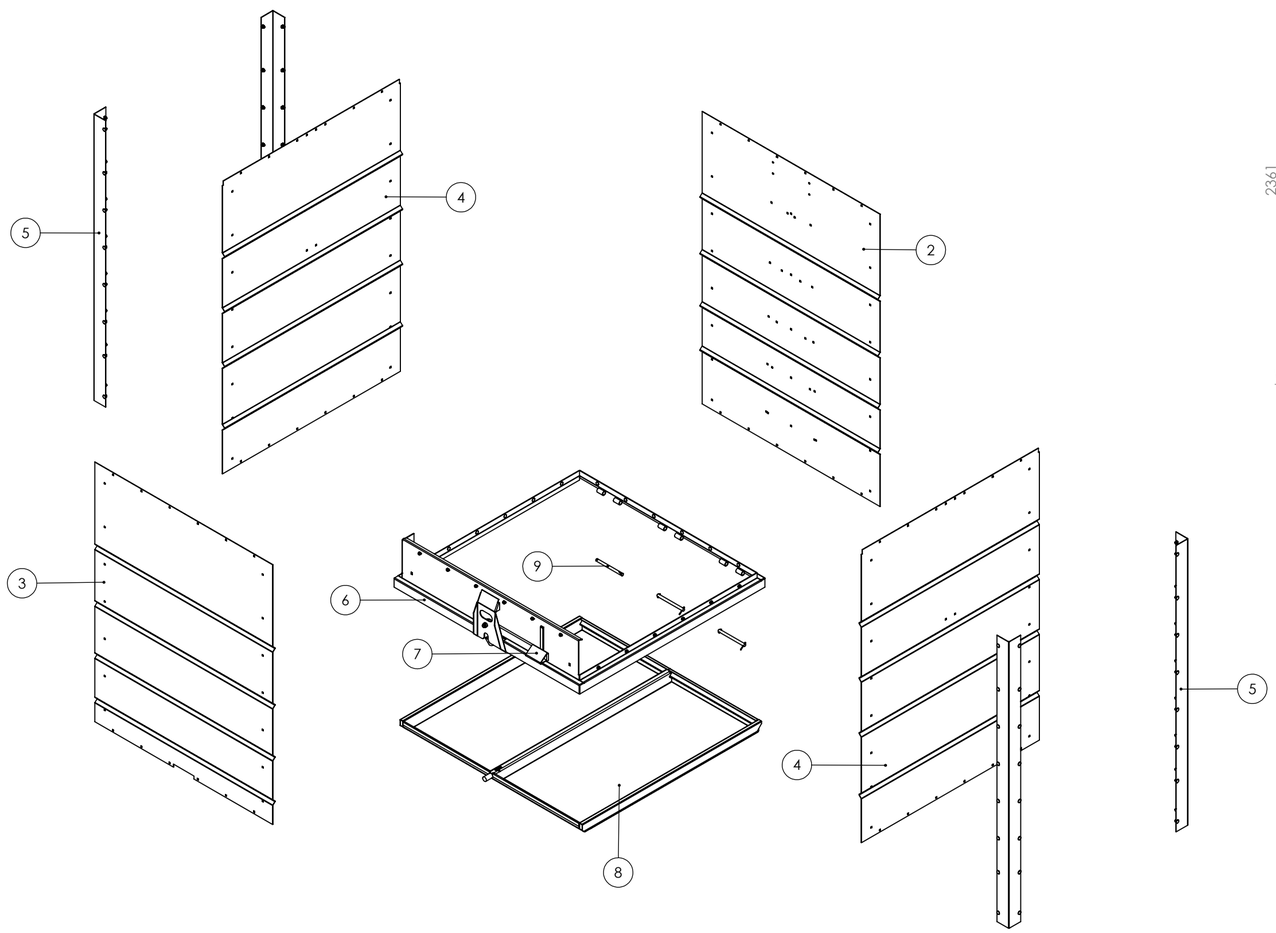

Pos	Tek. nr.	Rev	Benaming	Art. Nr.	Materiaal	Behandeling	Aantal
1	1950-CONUNI-01.MON	6	Platform Standaard	06941	Staal	Thermisch verzinken	1
2	1950-CON-50-02	3	Voorlaat 5m3	06945	Sendzimir		1
3	1950-CON-51-02	2	Voorplaat 5m3		Sendzimir		1
4	1950-CON-50-03	1	Zijplaat 5m3	08799	Sendzimir		2
5	1950-CON-50-04.MON	0	Hoekstuk 5m3	06966	Sendzimir		4
6	1950-CON-01-05.MON	2	Bodemraam 1 Klep	06967	Staal	Thermisch verzinken	1
7	SULO-CON-01-06.MON	1	Vergrendelhaak	06970	Staal	Thermisch verzinken	1
8	1950-CON-01-07	5	Bodemplaat 1 klep	06971	Staal	Thermisch verzinken	1
9	SULO-CONUNI-08.MON	1	Scharnieras	06975	Staal	Thermisch verzinken	3
10	SULO-CONUNI-16.MON	1	Montagestrip	09058	Staal	Elec verzinken	2

Projectie:	Tekeningnummer: Z1950-CON-51-00	Artikelnummer:	Getekend: AK
			Pagina 1/2 — Datum: 03 Feb 15
Algemene tolerantie ± 0.5 mm ± 1°	Benaming: Container / 5m3 / 1 Klep		Schaal: 1:25 — Formaat: A2
			Gewicht: 591.1 kg
	Materiaal:	Plaatdikte: (mm)	Behandeling:
			Revisie:

© Alle rechten voorbehouden. Niets uit deze uitgave mag worden verveelvoudigd, opgeslagen of openbaar worden gemaakt zonder voorafgaande schriftelijke toestemming.