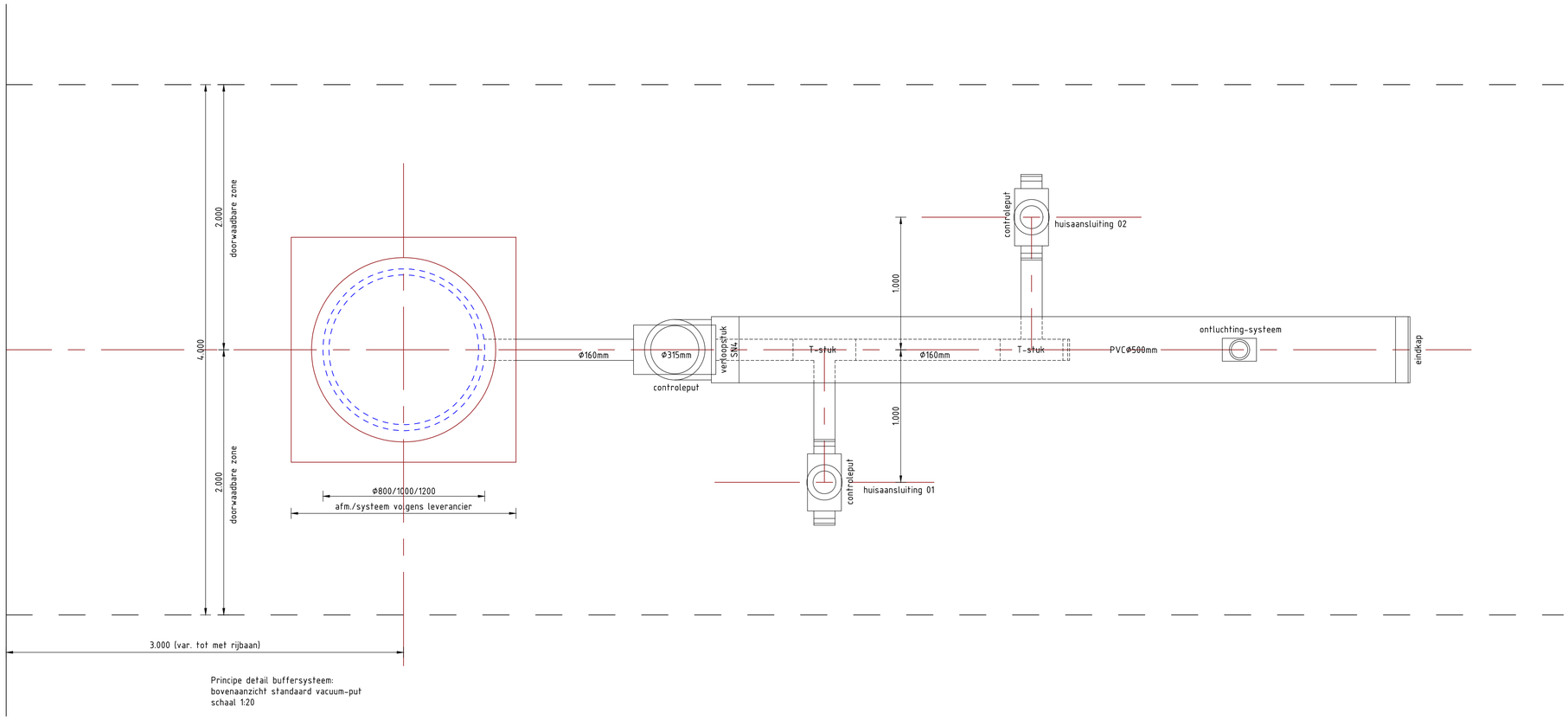

Principe detail buffersysteem:
bovenaanzicht standaard vacuum-put
schaal 1:20

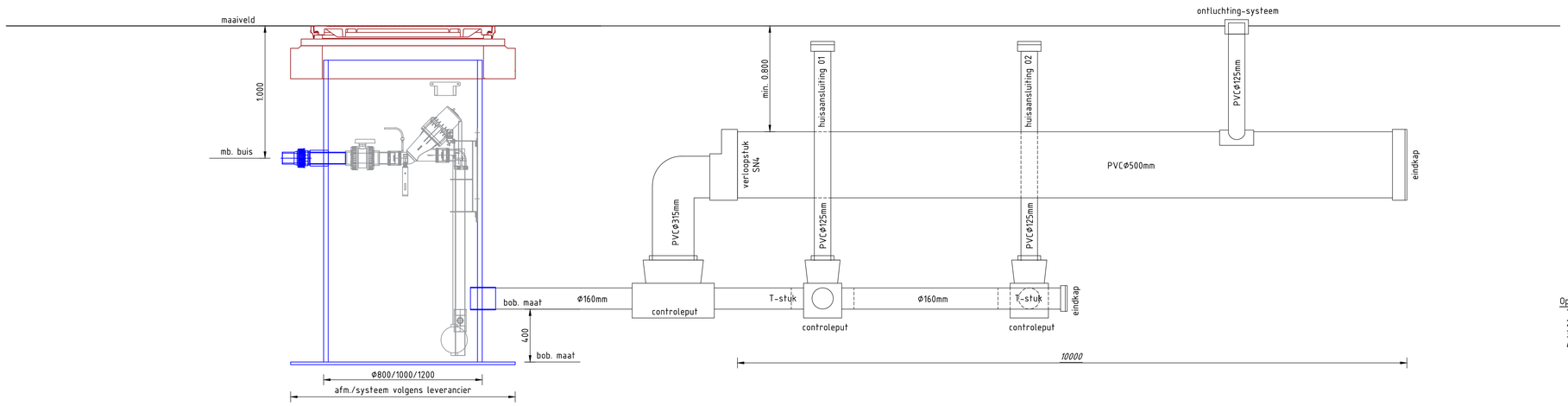

Principe detail buffersysteem:
doorsnede standaard vacuum-put
schaal 1:20

Opmerkingen:
1. Controle de ligging van K-L trace iom. nutsbedrijven en klicmelding.
2. Controle de raakvlak met watergang/greppel
3. Controle de ligging van archeologische zone
4. Controle maaiveld hoogte en kavelweg hoogte

Maten in meters, materialen in mm
Hoogtematen in meters t.o.v. N.A.P.

Wijz.	Omschrijving wijziging	Gef.	Gec.	Goedg.	Datum

Gef. : N Nguyen
Gec. : H Brouwer
Goedg : S Berkhout

PROJECT
Afvalwater Oosterwold

OPDRACHTGEVER
Gemeente Almere

ONDERDEEL
Rioolplan, principe detail buffersysteem

PROJECTNR.	– 2023-PO-BPUT
STATUS	– Definitief
SCHAAL	– 1:20
FORMAAT	– A1
DATUM	– 09-05-2023
FASE	– TER INFO
BLAD	– 1-1

Gemeente Almere
Specialisten Infrastructuur en Openbare Ruimte
Maak Oosterwold Landschap van Initiatieven

Gemeente Almere
Stadhuisplein 1
1315 HR Almere
Postbus 200
1300 AE Almere
Tel: 14 036

VERSIE:
v.3.0

DOCUMENTNUMMER:
2023-PO-BPUT-200-01