Principe detail 01:
Hoofd trace-aansluitingen
schaal 1:20

Code	Omschrijvingen
01	Elektrolas koppeling stuk (Ø100mm t/m Ø250mm)
02	T-stuk met blindflens nodulair gietijzer DN100 t/m DN250
03	Nodulair gietijzeren afsluiter en spindelpot (grondarmatuur)
05	PE bocht stuk 45° (Ø100 t/m Ø250mm)
06	PE Y-stuk (Ø100mm-Ø250mm)
H1	Hoofdleiding HDPE (Ø200mm-Ø250mm), zie LT-profiel

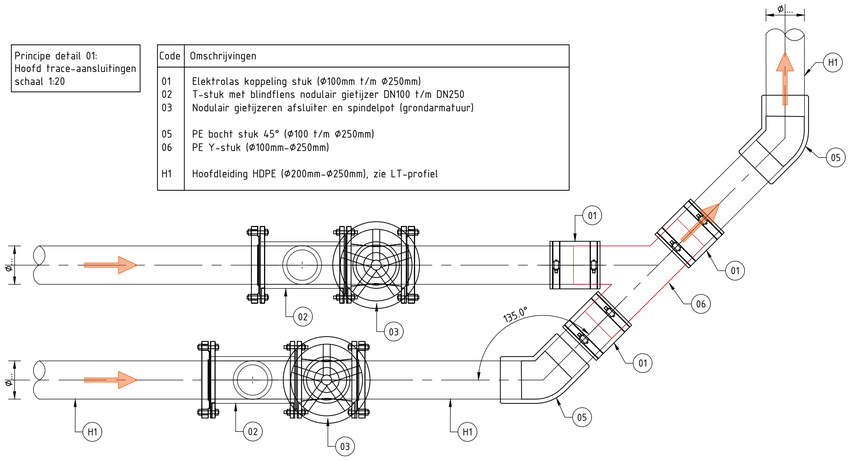

Principe detail 02:
Koppeling stuk verloop
hoofdleidingen
schaal 1:20

Code	Omschrijvingen
04	Elektrolas koppeling stuk verloop (Ø100mm t/m Ø250mm)
H1	Hoofdleiding HDPE (Ø200mm-Ø250mm), zie LT-profiel
H2	Hoofdleiding HDPE (Ø110mm-Ø200mm), zie LT-profiel

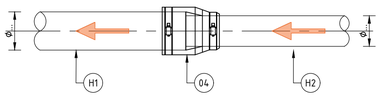

Principe detail 03:
Zij-aansluiting Kavelweg
schaal 1:20

Code	Omschrijvingen
01	Elektrolas koppeling stuk (Ø100mm t/m Ø250mm)
02	T-stuk met blindflens nodulair gietijzer DN100 t/m DN250
03	Nodulair gietijzeren afsluiter en spindelpot (grondarmatuur)
04	Elektrolas koppeling stuk verloop (Ø100mm t/m Ø250mm)
05	PE bocht stuk 45° (Ø100 t/m Ø250mm)
06	PE Y-stuk (Ø100mm-Ø250mm)
H1	Hoofdleiding HDPE (Ø200mm-Ø250mm), zie LT-profiel
H2	Hoofdleiding HDPE (Ø110mm-Ø200mm), zie LT-profiel
H3	Aansluitende leiding (Ø110mm), zie LT-profiel

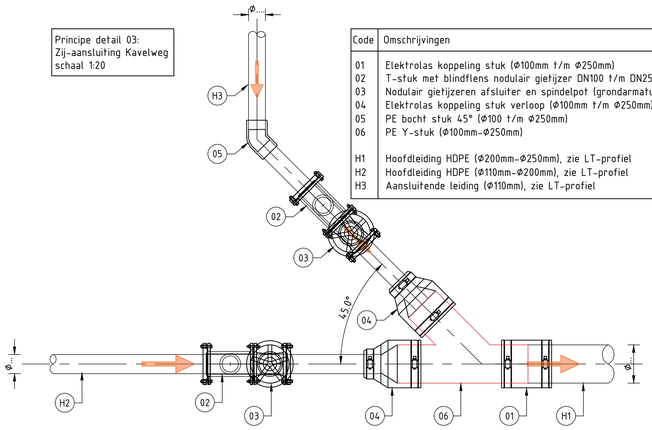

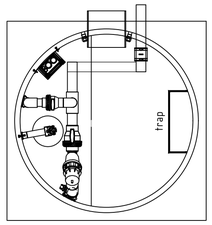

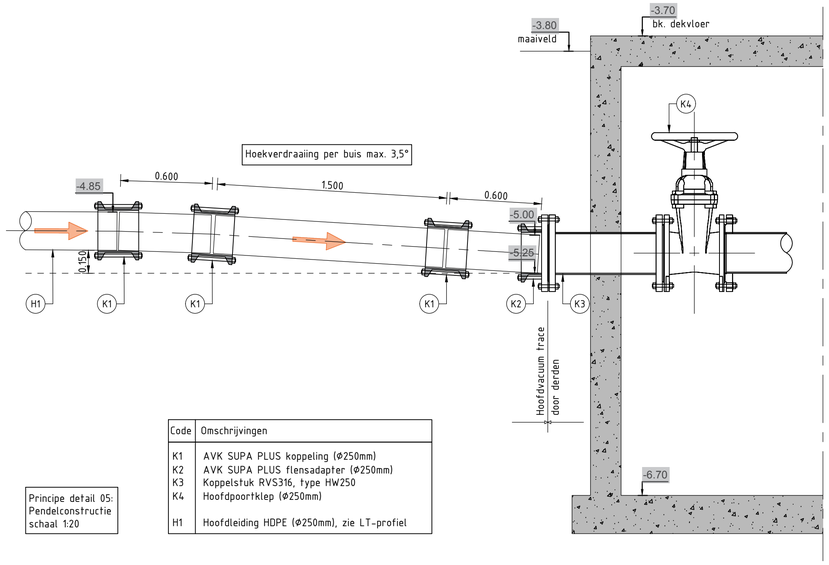

Principe detail 05:
Pendelconstructie
schaal 1:20

Code	Omschrijvingen
K1	AVK SUPA PLUS koppeling (Ø250mm)
K2	AVK SUPA PLUS flensadapter (Ø250mm)
K3	Koppelstuk RVS316, type HW250
K4	Hoofdpoortklep (Ø250mm)
H1	Hoofdleiding HDPE (Ø250mm), zie LT-profiel

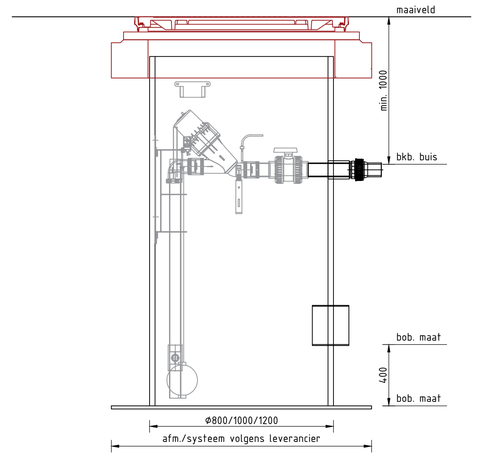

Principe detail 06:
Standaard vacuum-put
schaal 1:20

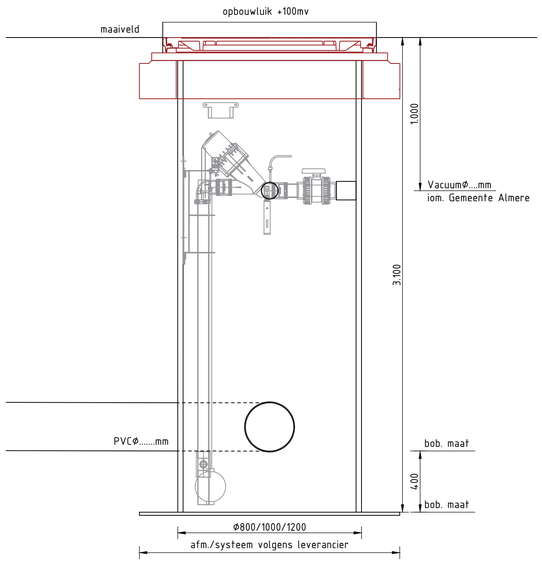

Principe detail 07:
Uitzondering vacuum-put
schaal 1:20

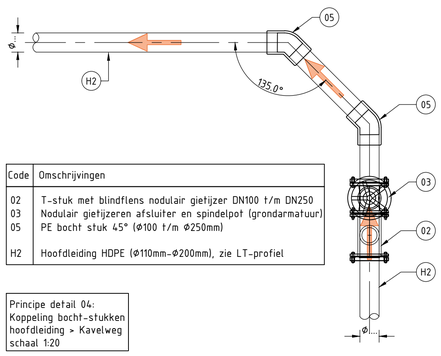

Code	Omschrijvingen
02	T-stuk met blindflens nodulair gietijzer DN100 t/m DN250
03	Nodulair gietijzeren afsluiter en spindelpot (grondarmatuur)
05	PE bocht stuk 45° (Ø100 t/m Ø250mm)
H2	Hoofdleiding HDPE (Ø110mm-Ø200mm), zie LT-profiel

Principe detail 04:
Koppeling bocht-stukken
hoofdleiding > Kavelweg
schaal 1:20

Algemeen:
1. Alle mantelbuizen met bob. maten getekend
2. Lengteprofiel vacuum trace met bkb. maten getekend
3. Principe details iom. leverancier

Maten in meters, materialen in mm
Hoogtematen in meters t.o.v. N.A.P.

Wijz.	Omschrijving wijziging	Get.	Gec.	Goedg.	Datum

Get. : N Nguyen
Gec. : E Blokzijl
Goedg : K Feringa

PROJECT
Vacuum Systeem Oosterwold

OPDRACHTGEVER
Gemeente Almere

ONDERDEEL
Principe details 01 t/m 07, koppelingen en Vacuum-putten

PROJECTNR.	2023-PD-VA-KP
STATUS	Definitief
SCHAAL	1:20
FORMAAT	A1
DATUM	27-02-2023
FASE	UO
BLAD	1-1

Gemeente Almere
Specialisten Infrastructuur en Openbare Ruimte
Maak Oosterwold Landschap van Initiatieven

Gemeente Almere
Stadhuisplein 1
1315 HR Almere
Postbus 200
1300 AE Almere
Tel: 14 036

VERSIE:
v.1.0

DOCUMENTNUMMER:
2022-PD-VA-KP-200-01