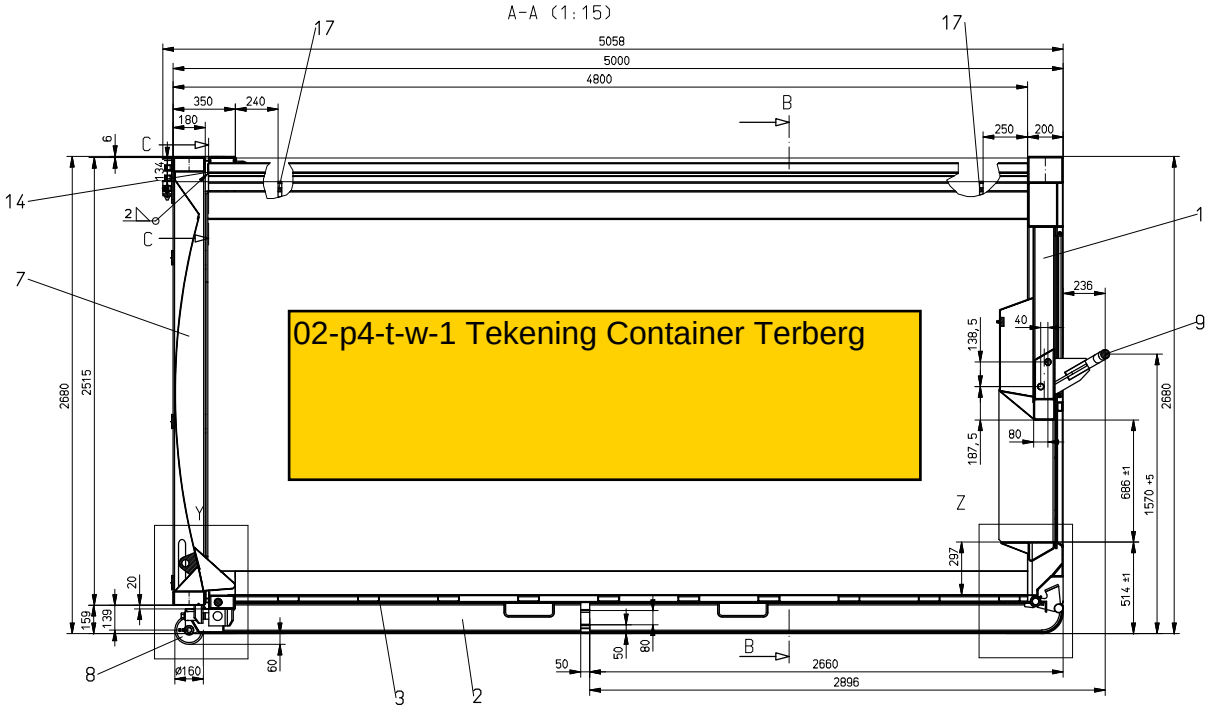

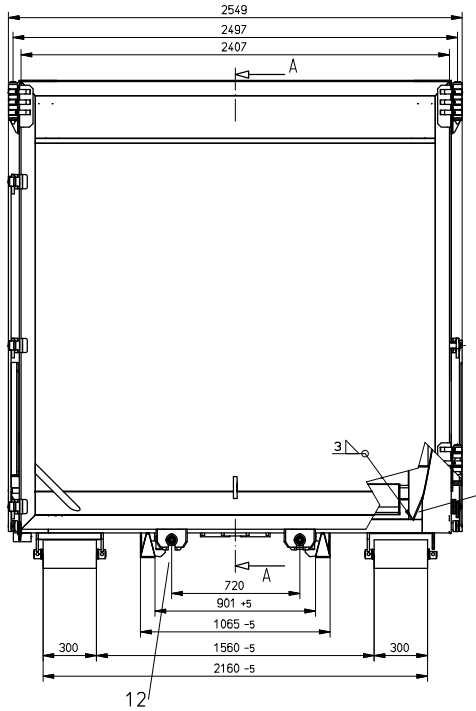

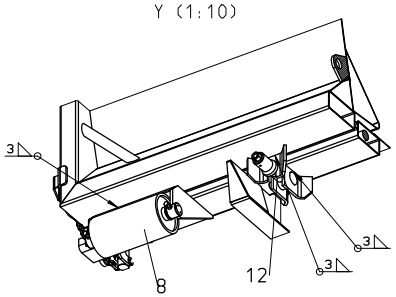

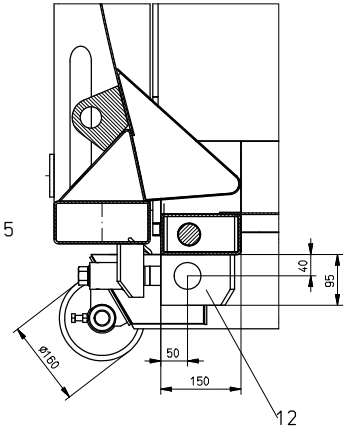

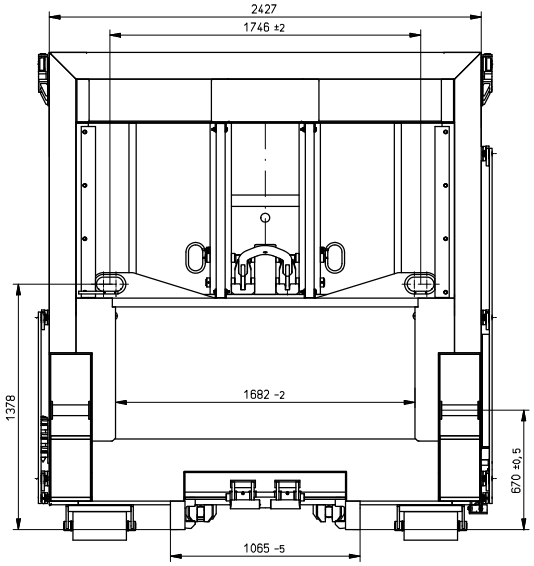

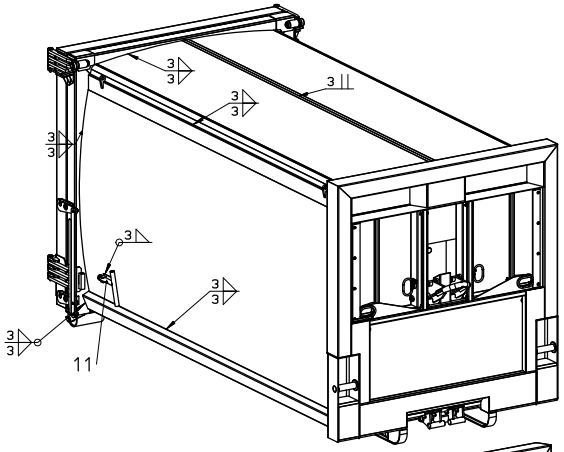

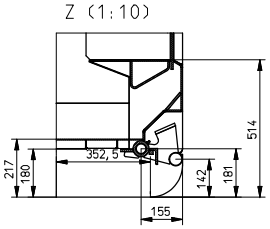

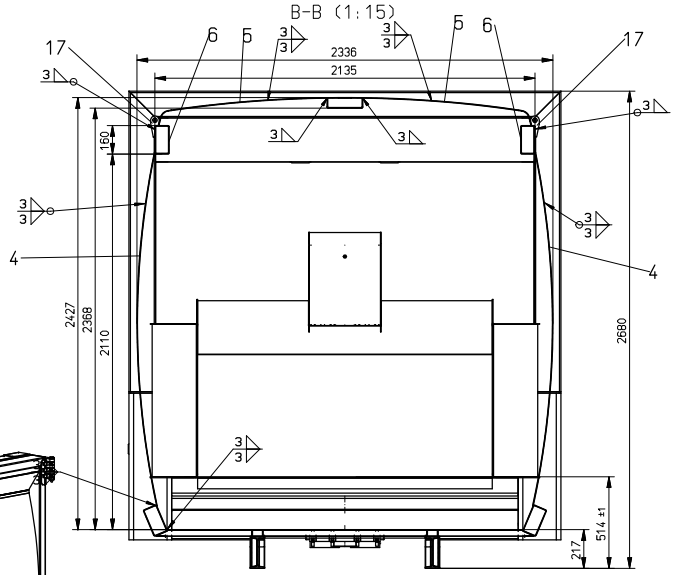

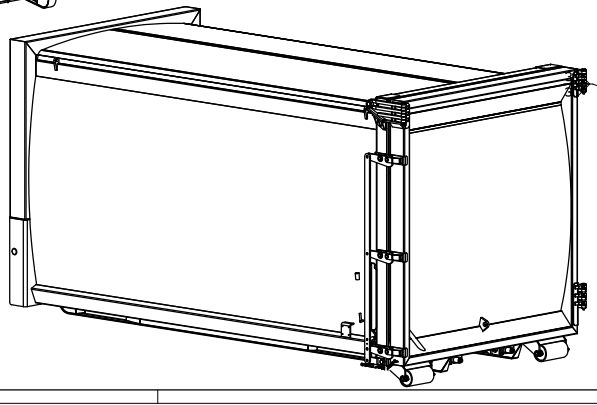

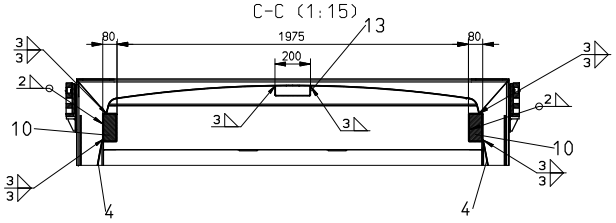

Massa: ca. 3150kg

CAD-Zeichnung! Original nicht ändern!
CAD-Drawing! Don't change original!
CAD-System Hicad next solution

Für diese Zeichnung behalten wir uns alle Rechte vor. Sie darf weder vervielfältigt noch Dritten zugänglich gemacht werden!
(We reserve all rights for this drawing. The drawing may neither be copied nor passed on to any third person.)

Verwendungsbereich

Allgemeintoleranzen
General Tolerances
nach / acc. to
ISO 2768 - mK

Oberfläche
ISO 1302
-/-
Schweißnahtnr.
ISO 13920-BF

HS FAHRZEUGBAU
A TERBERG KOSMICA COMPANY
Süd-Allee 13-15, D-49685 Emsteк, Tel.: +49(0)4473 / 9310-0

Maßstab 1:20
ISO 128

Gewicht

Alle Maße gelten für das Fertigteil einschließlich metallischem Oberflächenschutz

	Datum	Name
Bearb.	16.04.2018	Benekie
Gepr.		
Norm		

HS-Wechselbehälter HWB 500
H=2680mm, Haken: 1570mm

Zeichnungsnummer
10-BK0003-0100

CAD-File-Nr.:
C:\0003BH15.SCA

Blatt
Bl.

Zust.	Änderung	Datum	Name	Urspr.	Ers. für:	Ers. durch