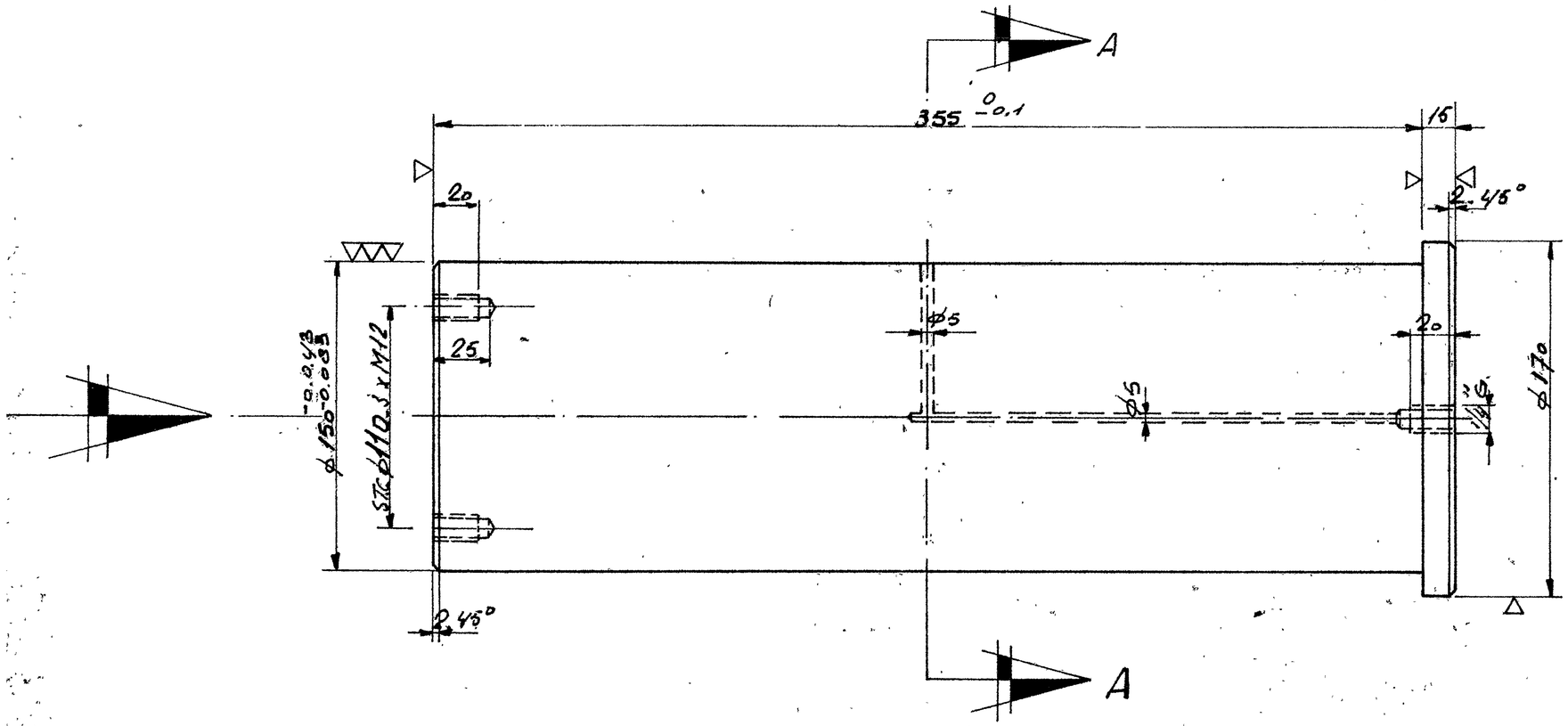

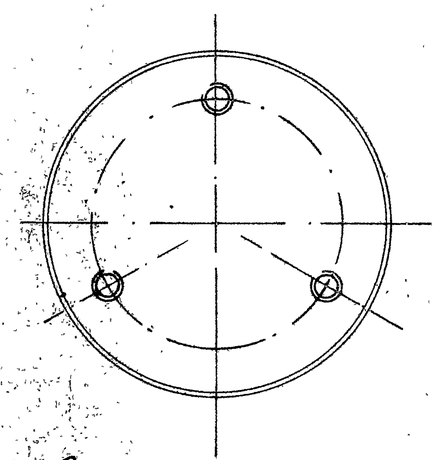

AANZICHT VLG. PIJL.

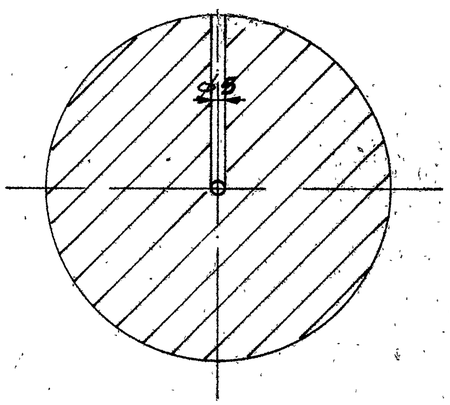

DOORSNEDE A-A

SMEERGROEF UIT AS - NAAR BUS.

WUZ dd. 22.6.73

A

ORD. PER BRUB.

10B302A69307

SCAN CODE 3

AANTAL	STUK NR.	BENAMING	OPMERKING	MATERIAAL	MODEL NR.	NOR-MAAL	MAGA-ZIJN	BUIT-BEST.
2	1	ø 170	L = 370	1.4057	DIN 17440			

As. DRAAIPUNT OPZETROL.

BEH. BIJ TEK. BB 137/101

FORMAAT A3

BB 137/137 A

WXW. 78.0991

HUBERT-SNEEK

SCHAAL: 1:2,5

GET.: Juni 73

GEZ.:

GEC.:

Deze tekening is eigendom van Machinefabriek W. Hubert & Co. N.V. te Sneek en mag zonder hun schriftelijke toestemming niet worden gekopiëerd, gereproduceerd, aan derden ter inzage gegeven of voor anmiek ten behoeve van derden worden gebezigd.