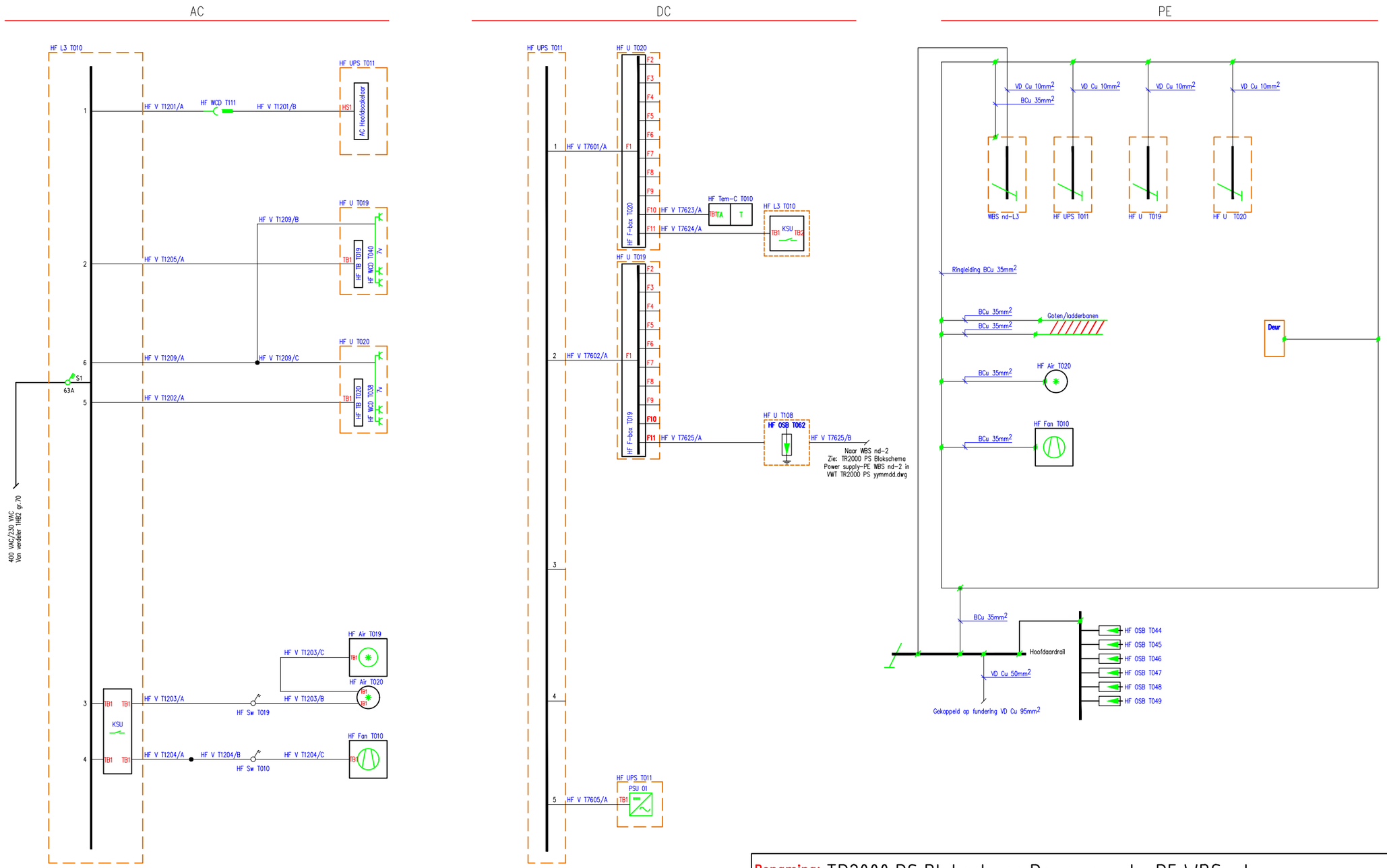

Benaming: TR2000 PS Blokschema Power supply-PE WBS nd

Uitg	Datum	Get	Gec	
1	01-08-14	BvK		Plaats: Amsterdam
				Schaal: n.v.t
				Opstelpunt nr: -

VolkerWessels Telecom Mobiel

Tek.nr.: VWT TR2000 PS WBS 210415.dwg

A3

Kanaal Zuid 286 Lieren, Postbus 676, 7300 AR Apeldoorn
Tel: (050) 582 57 19

AC

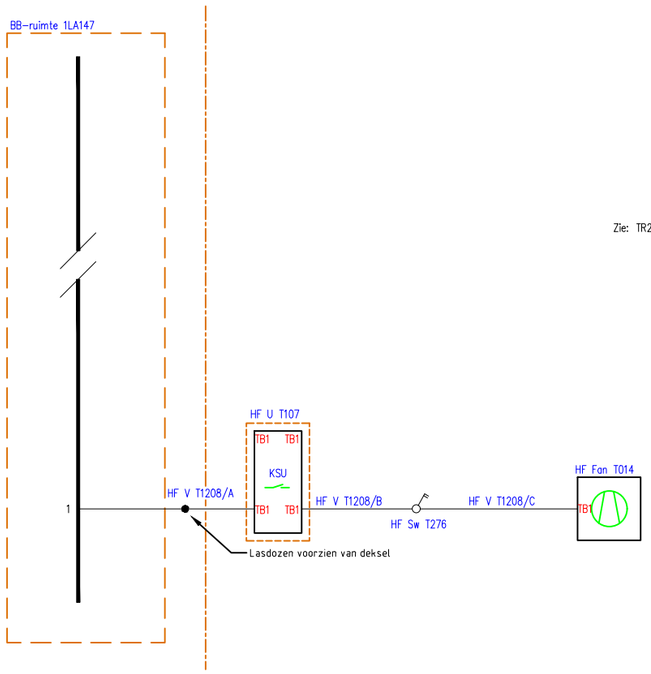

DC

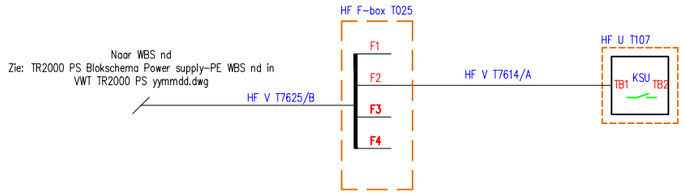

PE

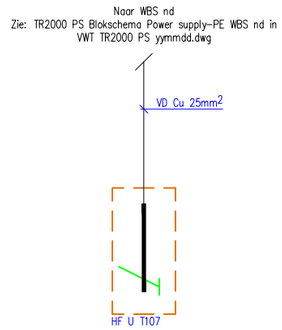

Benaming: TR2000 PS Blokschema Power supply-PE WBS nd-2					
Uitg	Datum	Get	Gec		
1	02-06-14	BvK		Plaats: Amsterdam	
				Schaal: n.v.t	
				Opstelpunt nr: -	
Tek.nr.: VWT TR2000 PS WBS 210415.dwg					A3

Kanaal Zuid 286 Lieren, Postbus 676, 7300 AR Apeldoorn
Tel: (050) 582 57 19

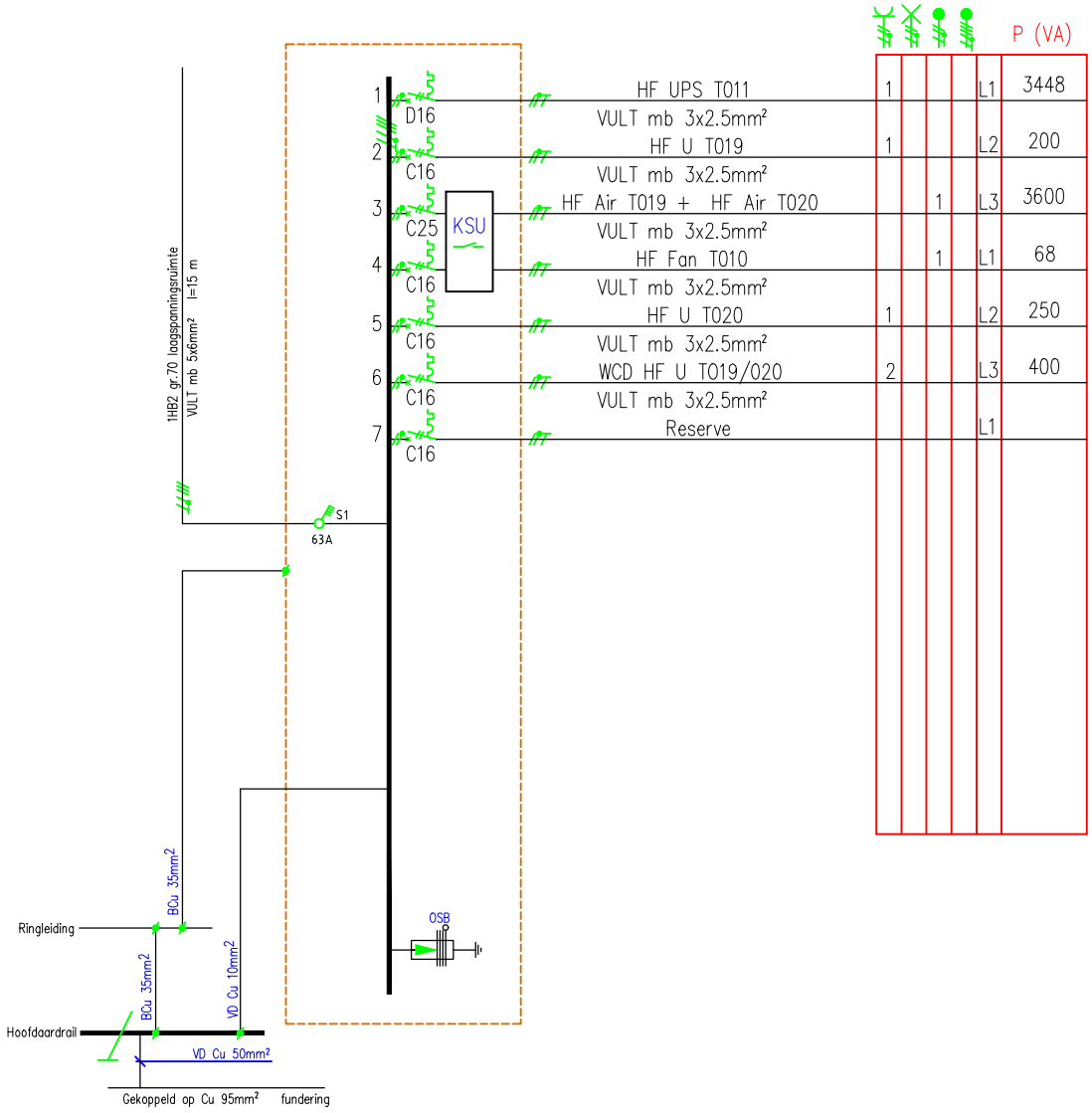

Benaming: TR2000 PS Installatieschema HF L3 T010

Uitg	Datum	Get	Gec	
1	30-07-15	BvK		Plaats: Amsterdam
				Schaal: n.v.t
				Opstelpunt nr: -

VolkerWessels Telecom Mobiel

Tek.nr.: VWT TR2000 PS WBS 210415.dwg

A4

Kanaal Zuid 286 Lieren, Postbus 676, 7300 AR Apeldoorn
Tel: (050) 582 57 19

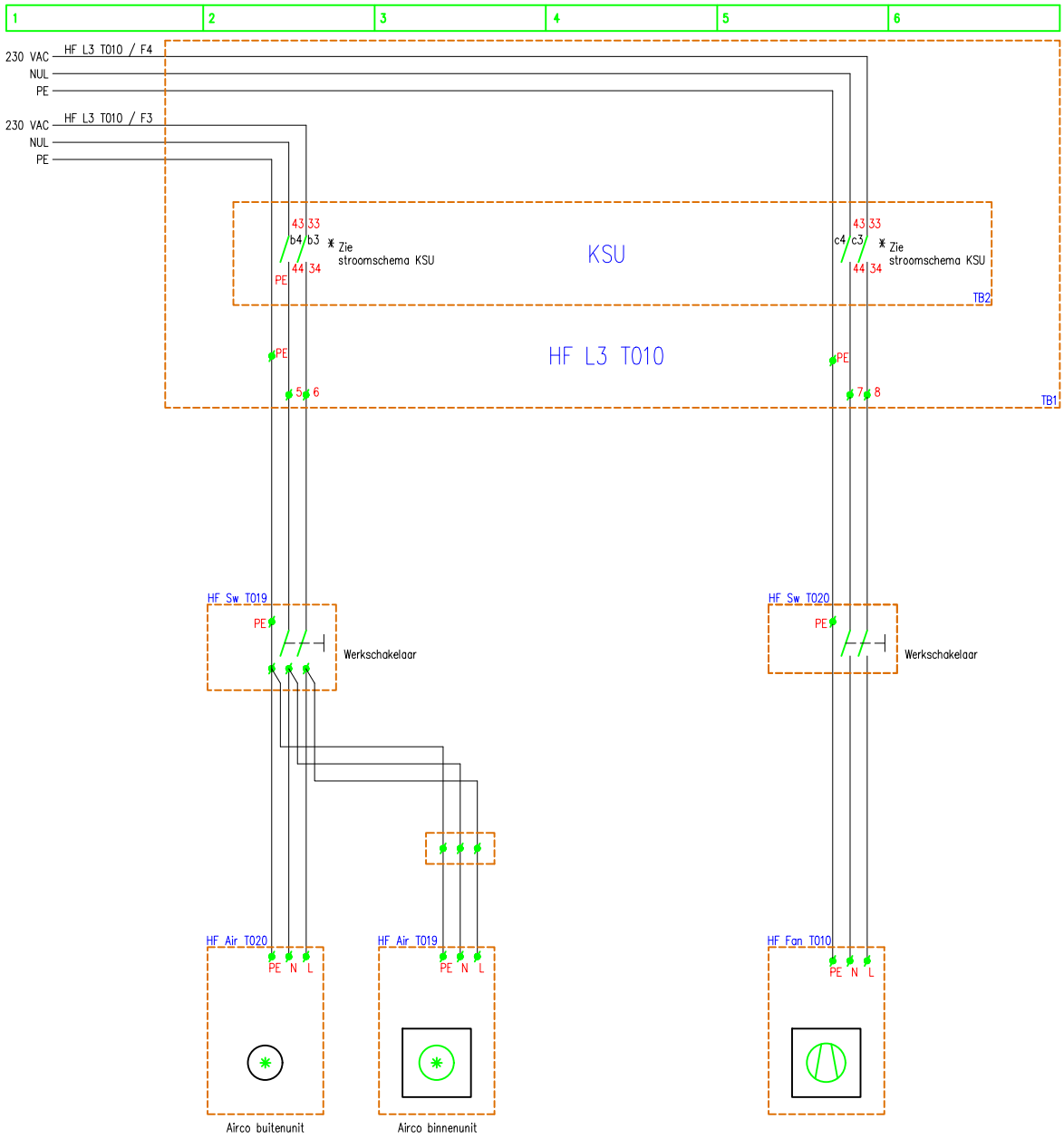

Benaming: TR2000 PS Stroomschema Airco-overdruk WBS nd

Uitg	Datum	Get	Gec	
1	01-08-14	BvK		Plaats: Amsterdam
				Schaal: n.v.t
				Opstelpunt nr: -

Tek.nr.: VWT TR2000 PS WBS 210415.dwg

A4

Kanaal Zuid 286 Lieren, Postbus 676, 7300 AR Apeldoorn
Tel: (050) 582 57 19

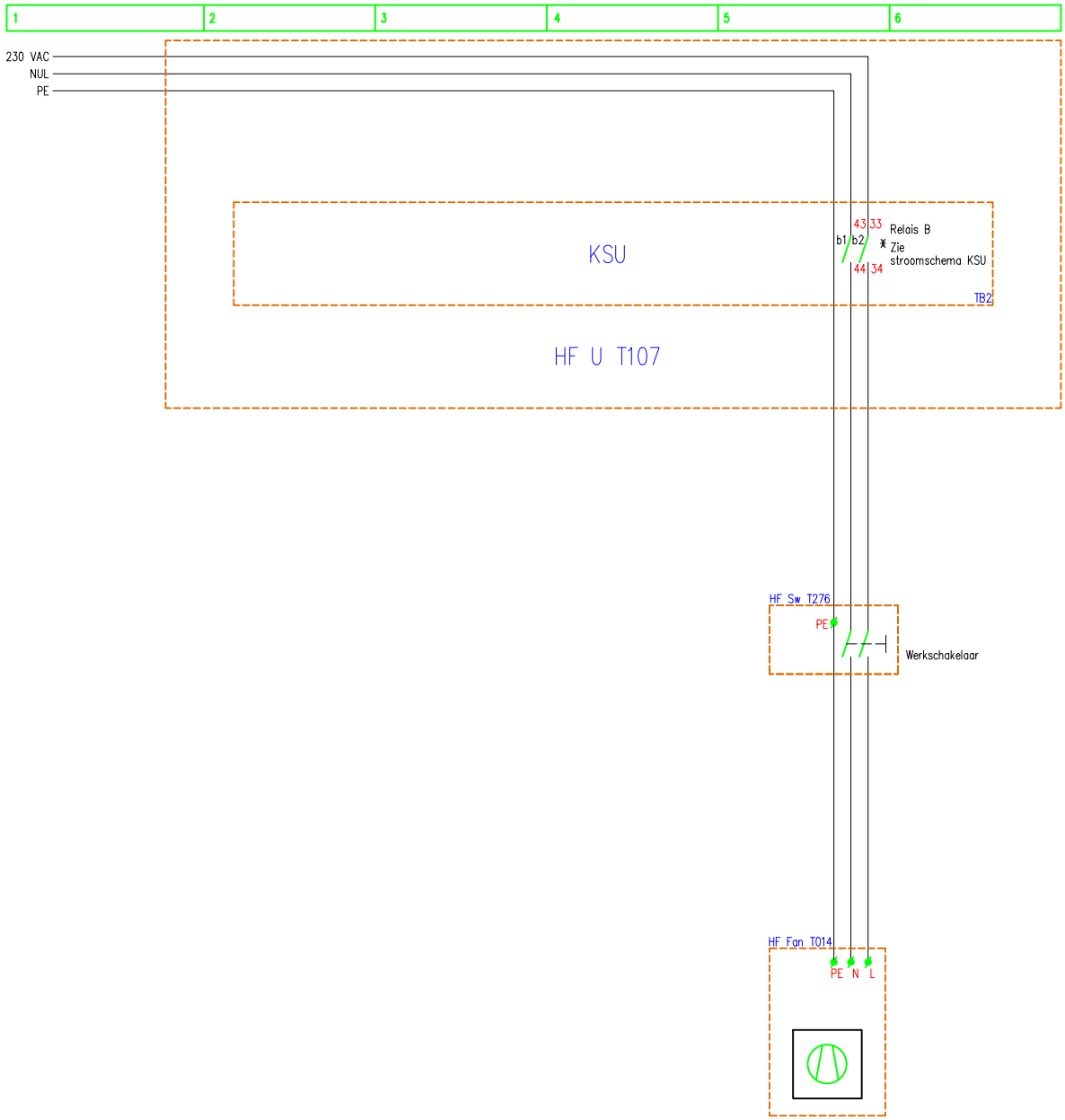

Benaming: TR2000 PS Stroomschema Overdruk WBS nd-2

Uitg	Datum	Get	Gec	
1	02-06-14	BvK		Plaats: Amsterdam
				Schaal: n.v.t
				Opstelpunt nr: -

VolkerWessels Telecom Mobiel

Tek.nr.: VWT TR2000 PS WBS 210415.dwg

A4

Kanaal Zuid 286 Lieren, Postbus 676, 7300 AR Apeldoorn
Tel: (050) 582 57 19

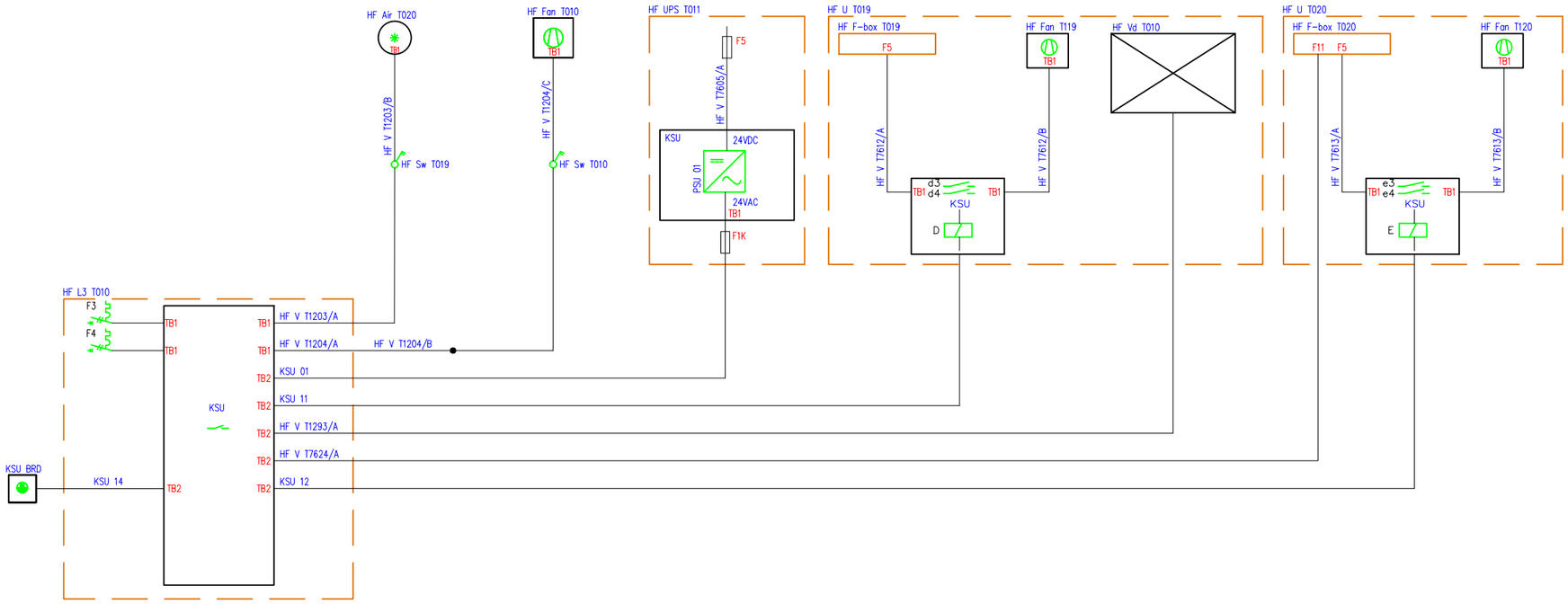

Benaming: TR2000 PS Blokschema Klimaat schakel unit WBS nd					
Uitg	Datum	Get	Gec		
1	10-03-15	BvK		Plaats: Amsterdam	
				Schaal: n.v.t	
				Opstelpunt nr: -	
Tek.nr.: VWT TR2000 PS WBS 210415.dwg					A3

Kanaal Zuid 286 Lieren, Postbus 676, 7300 AR Apeldoorn
Tel: (050) 582 57 19

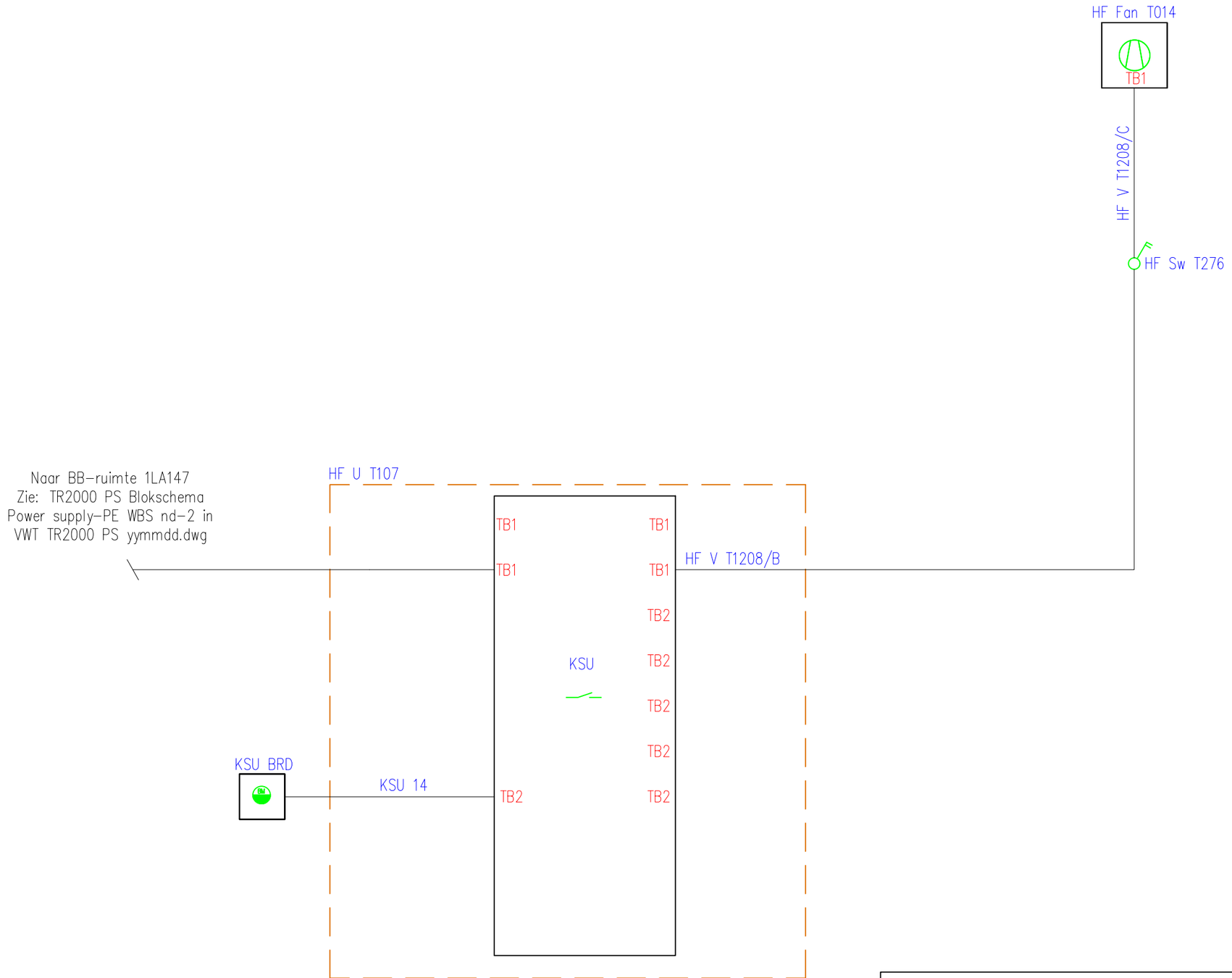

Benaming: TR2000 PS Blokschema Klimaat schakel unit WBS nd-2					
Uitg	**Datum**	**Get**	**Gec**		
1	02-06-14	BvK		**Plaats:** Amsterdam	
				Schaal: n.v.t	
				Opstelpunt nr: -	
Tek.nr.: VWT TR2000 PS WBS 210415.dwg					A3

Kanaal Zuid 286 Lieren, Postbus 676, 7300 AR Apeldoorn
Tel: (050) 582 57 19

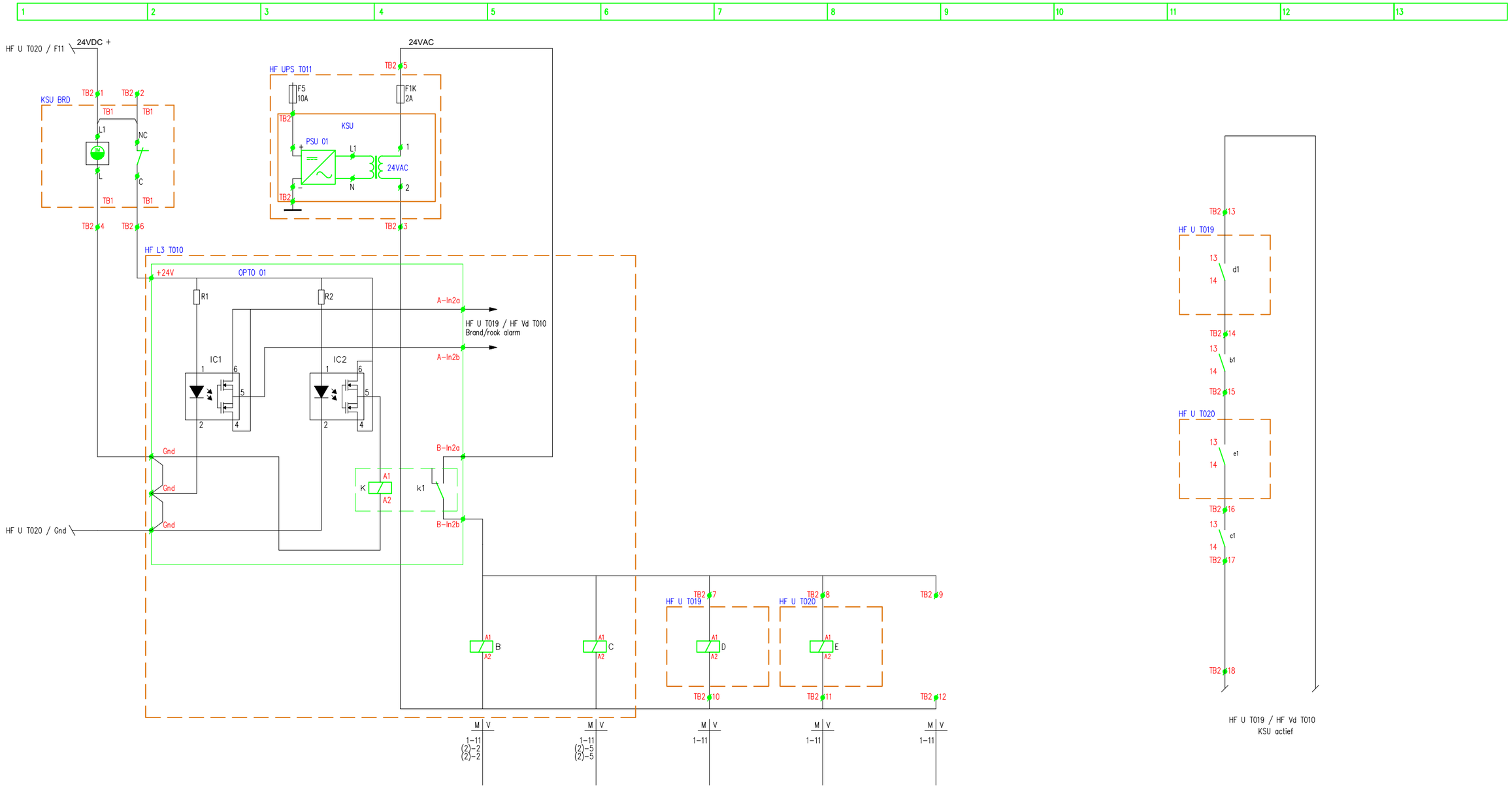

(2)= Stroomschema Airco-overdruk WBS nd

Benaming: TR2000 PS Stroomschema Klimaat schakel unit WBS nd					
Uitg	**Datum**	**Get**	**Gec**		
1	01-08-14	BvK		**Plaats:** Amsterdam	
				Schaal: n.v.t	
				Opstelpunt nr: -	
Tek.nr.: VWT TR2000 PS WBS 210415.dwg					A3

Kanaal Zuid 286 Lieren, Postbus 676, 7300 AR Apeldoorn
Tel: (050) 582 57 19

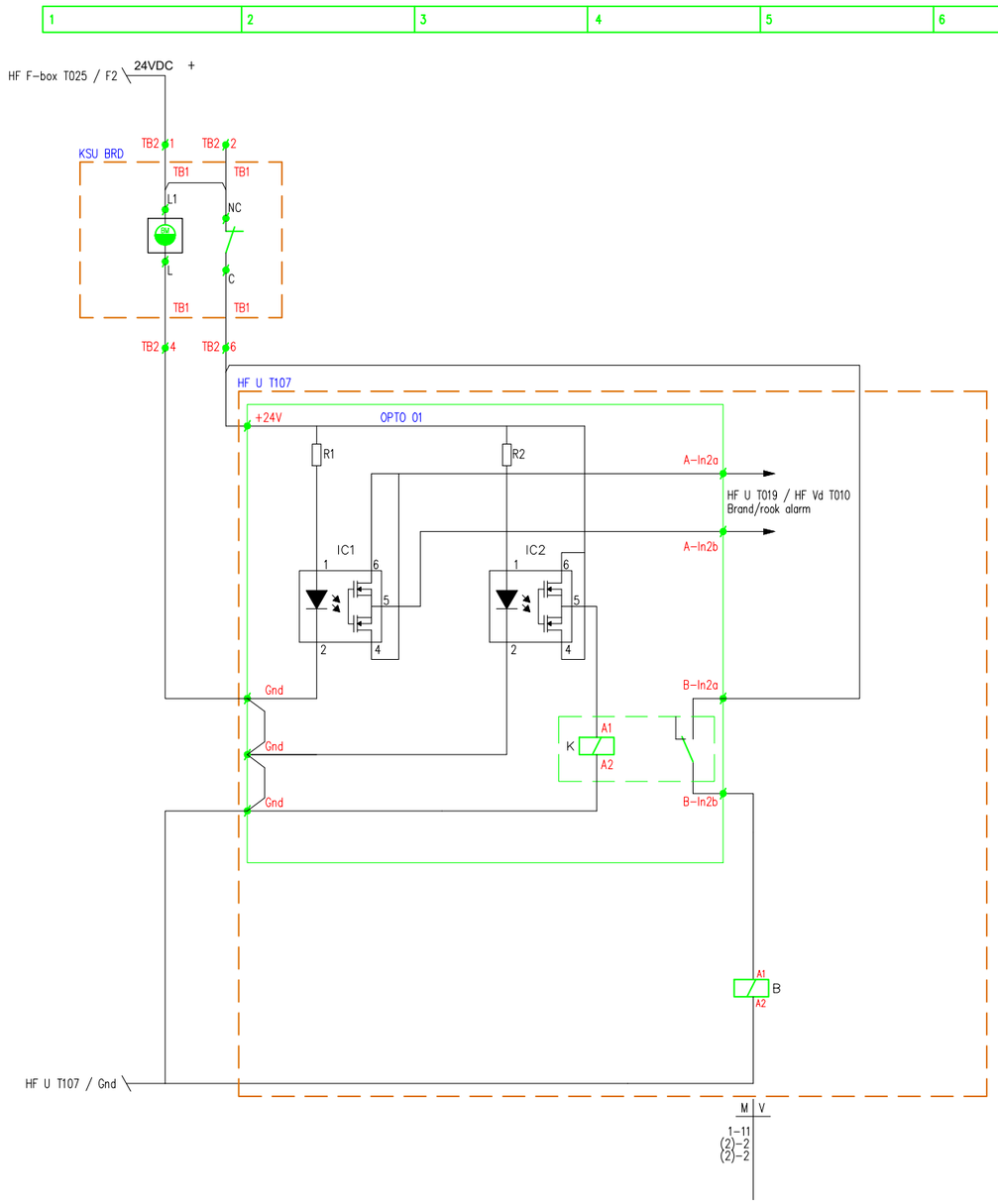

(2)= Stroomschema Overdruk WBS nd-2

Benaming: TR2000 PS Stroomschema Klimaat schakel unit WBS nd-2

Uitg	Datum	Get	Gec	
1	02-06-14	BvK		Plaats: Amsterdam
				Schaal: n.v.t
				Opstelpunt nr: -

VolkerWessels Telecom Mobiel

Tek.nr.: VWT TR2000 PS WBS 210415.dwg

A3

Kanaal Zuid 286 Lieren, Postbus 676, 7300 AR Apeldoorn
Tel: (050) 582 57 19

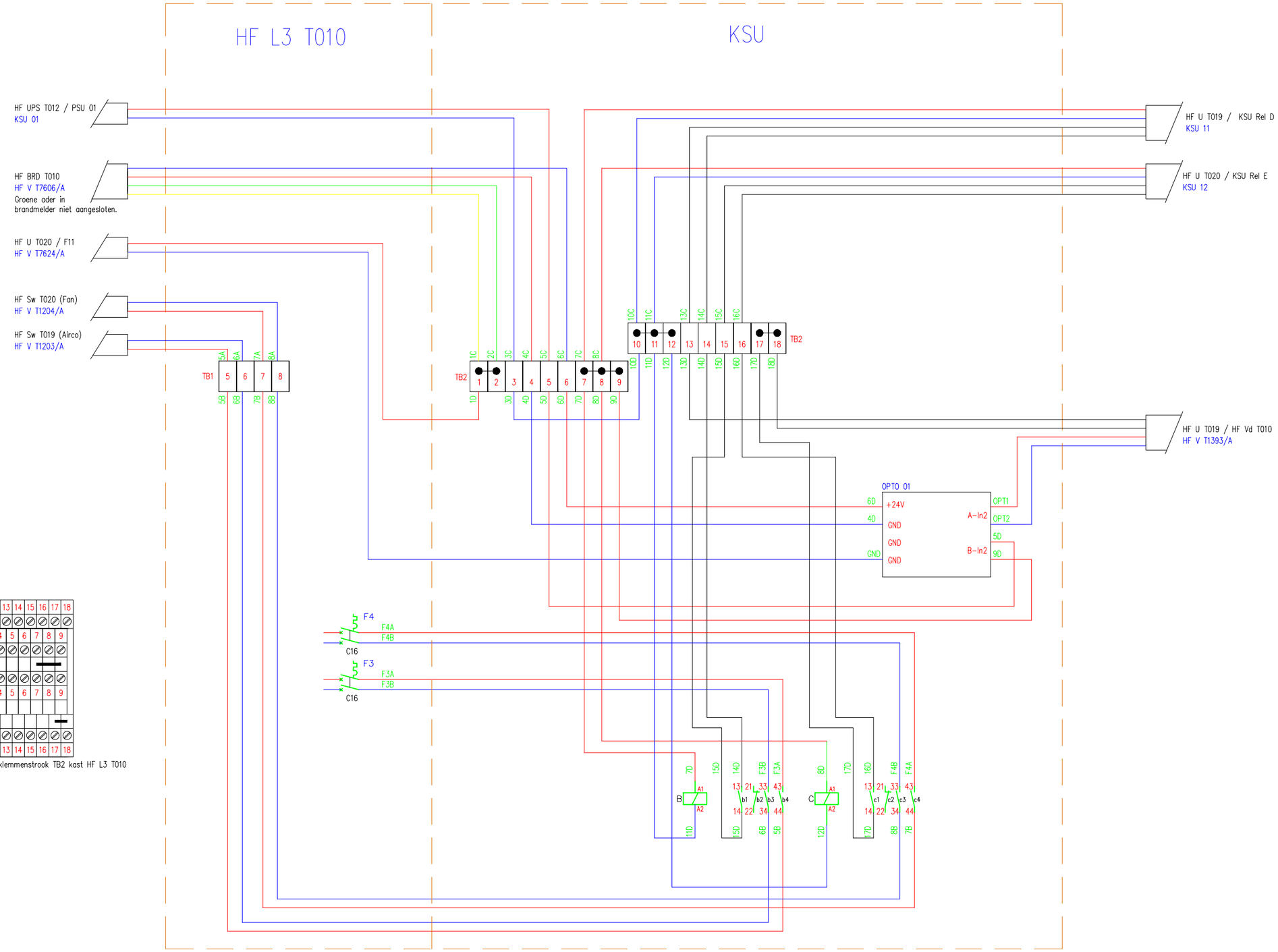

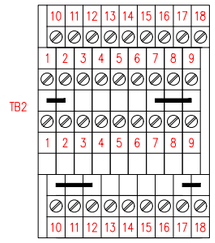

Aanzicht tekening klemmenstrook TB2 kast HF L3 T010
(Etage klem)

Benaming: TR2000 PS Bedradingschema Klimaat schakel unit WBS nd				
Uitg	**Datum**	**Get**	**Gec**	
1	01-08-14	BvK		**Plaats:** Amsterdam
				Schaal: n.v.t
				Opstelpunt nr: -
Tek.nr.: VWT TR2000 PS WBS 210415.dwg				A3

Kanaal Zuid 286 Lieren, Postbus 676, 7300 AR Apeldoorn
Tel: (050) 582 57 19

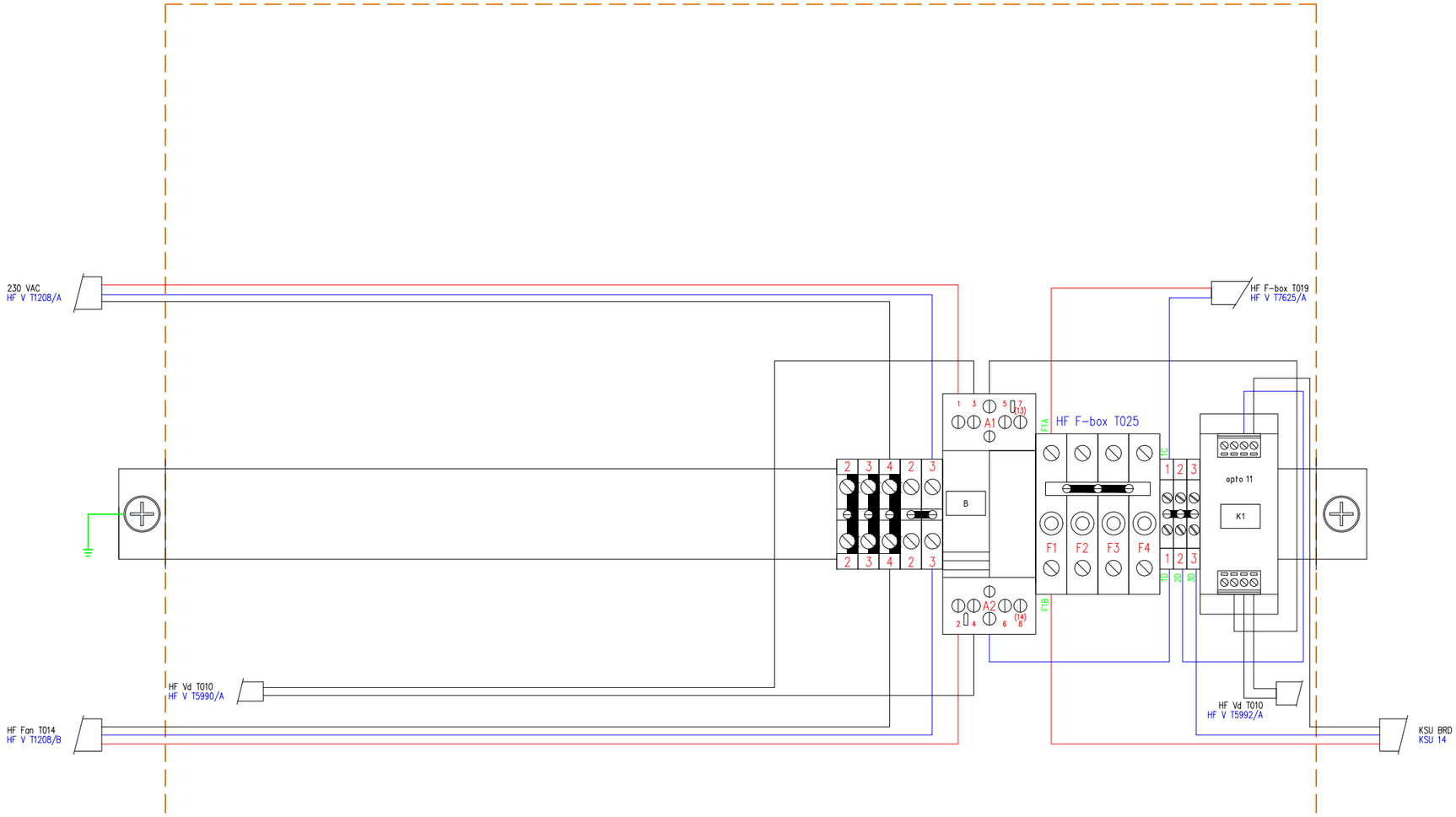

Benaming: TR2000 PS Bedradingschema rail HF U T107 WBS nd-2					
Uitg	**Datum**	**Get**	**Gec**		
1	01-08-14	BvK		**Plaats:** Amsterdam	VolkerWessels Telecom Mobiel
				Schaal: n.v.t	
				Opstelpunt nr: -	
Tek.nr.: VWT TR2000 PS WBS 210415.dwg					A3

Kanaal Zuid 286 Lieren, Postbus 676, 7300 AR Apeldoorn
Tel: (050) 582 57 19

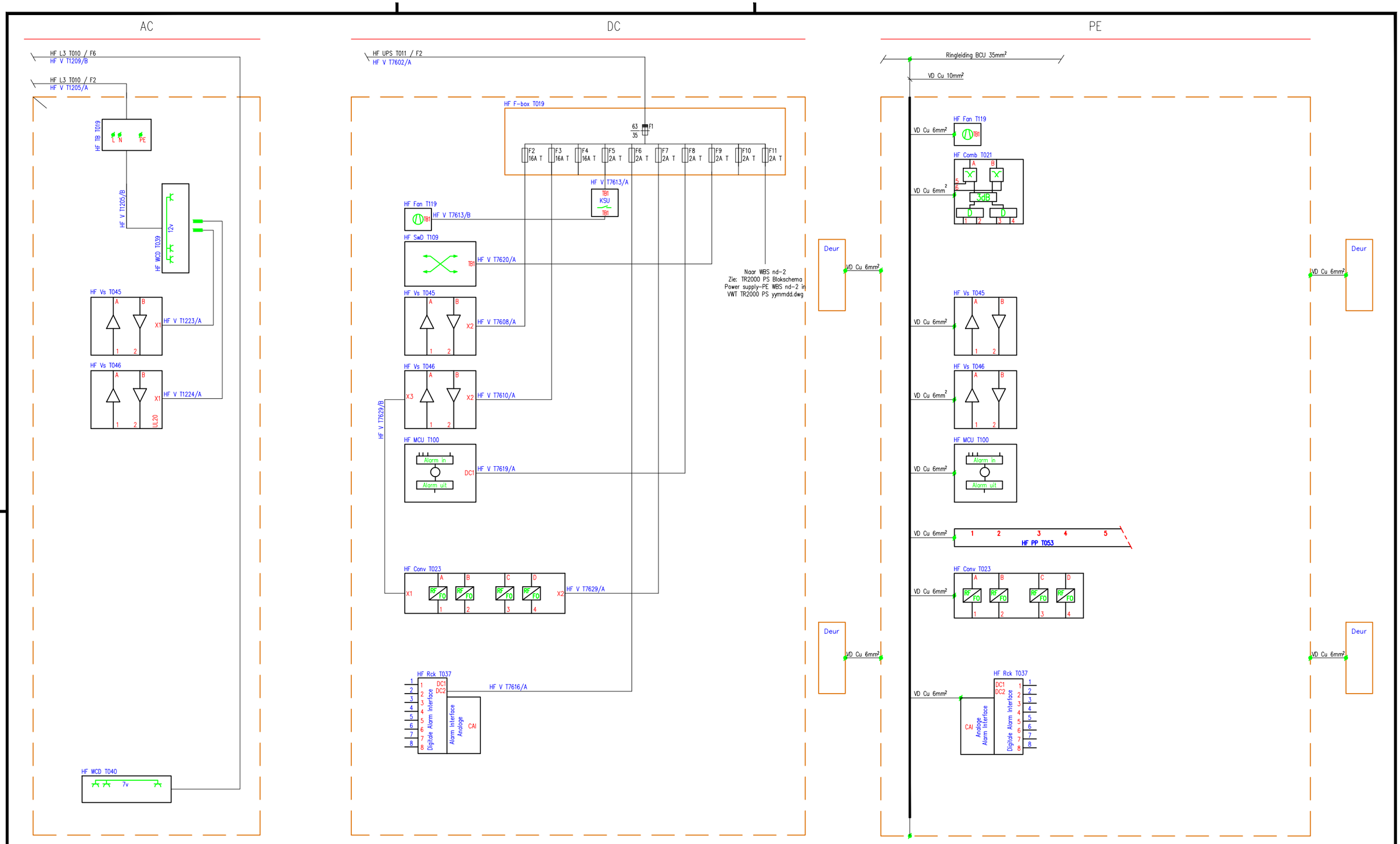

Benaming: TR2000 PS Blokschema Power supply-PE HF U T019 WBS nd

Uitg	Datum	Get	Gec	
1	02-06-14	BvK		Plaats: Amsterdam
				Schaal: n.v.t
				Opstelpunt nr: -

VolkerWessels Telecom Mobiel

Tek.nr.: VWT TR2000 PS WBS 210415.dwg

A3

Kanaal Zuid 286 Lieren, Postbus 676, 7300 AR Apeldoorn
Tel: (050) 582 57 19

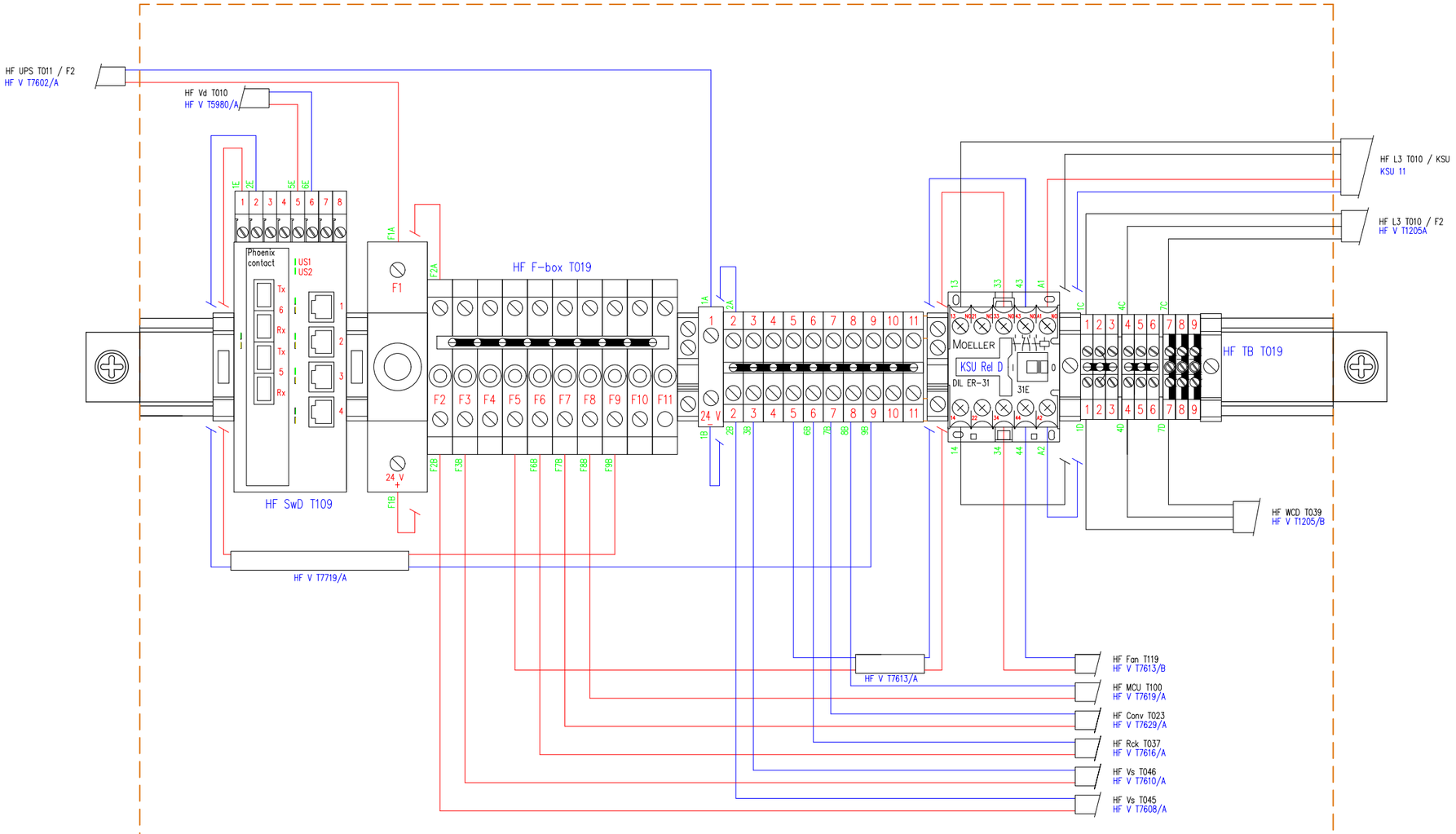

Benaming: TR2000 PS Bedradingschema rail HF U T019 WBS nd					
Uitg	Datum	Get	Gec		VolkerWessels Telecom Mobiel
1	11-02-13	BvK		Plaats: Amsterdam	
				Schaal: n.v.t	
				Opstelpunt nr: -	
Tek.nr.: VWT TR2000 PS WBS 210415.dwg					A3

Kanaal Zuid 286 Lieren, Postbus 676, 7300 AR Apeldoorn
Tel: (050) 582 57 19

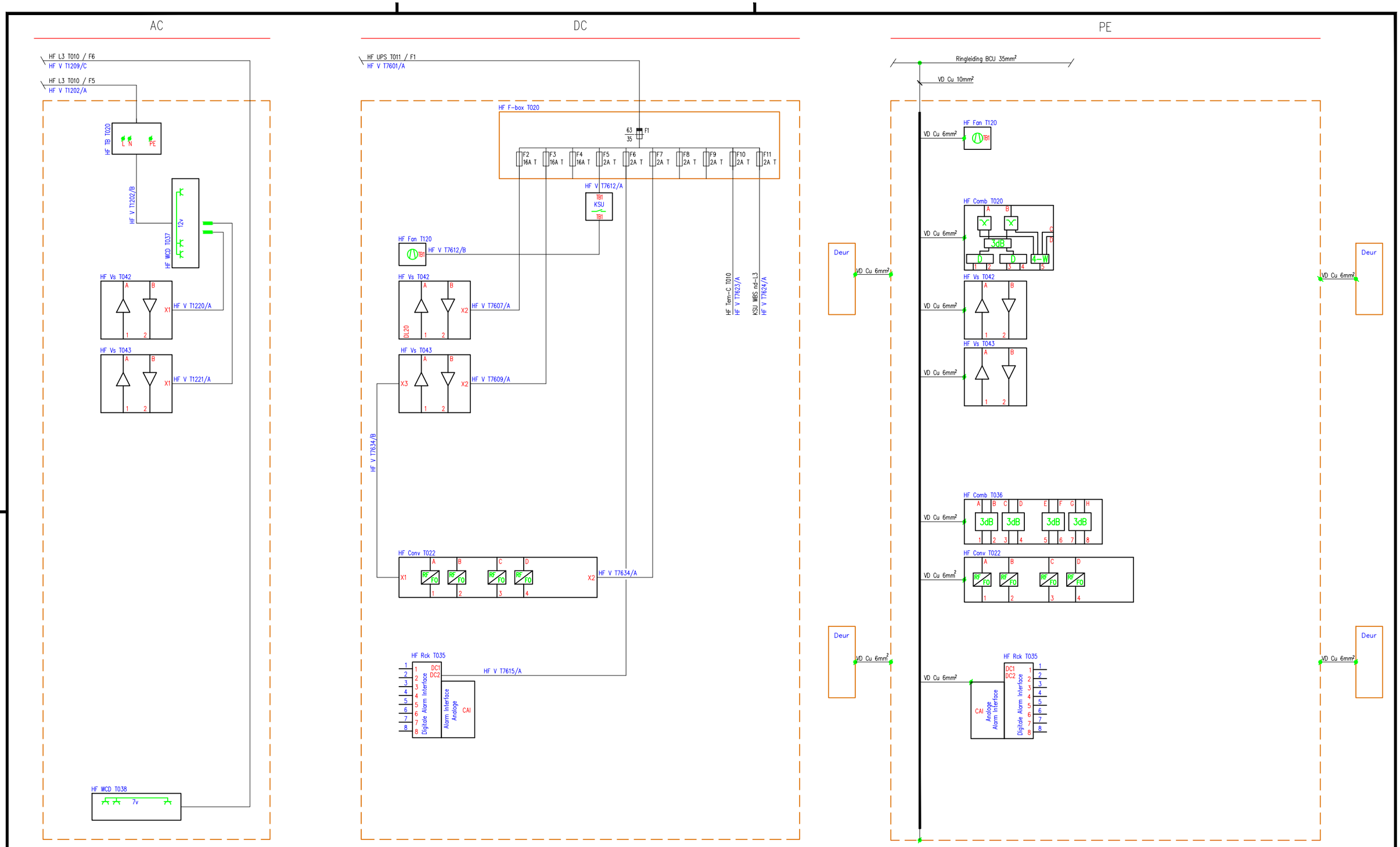

Benaming: TR2000 PS Blokschema Power supply-PE HF U T020 WBS nd

Uitg	Datum	Get	Gec	
1	10-03-15	BvK		**Plaats:** Amsterdam
				Schaal: n.v.t
				Opstelpunt nr: -

VolkerWessels Telecom Mobiel

Tek.nr.: VWT TR2000 PS WBS 210415.dwg

A3

Kanaal Zuid 286 Lieren, Postbus 676, 7300 AR Apeldoorn
Tel: (050) 582 57 19

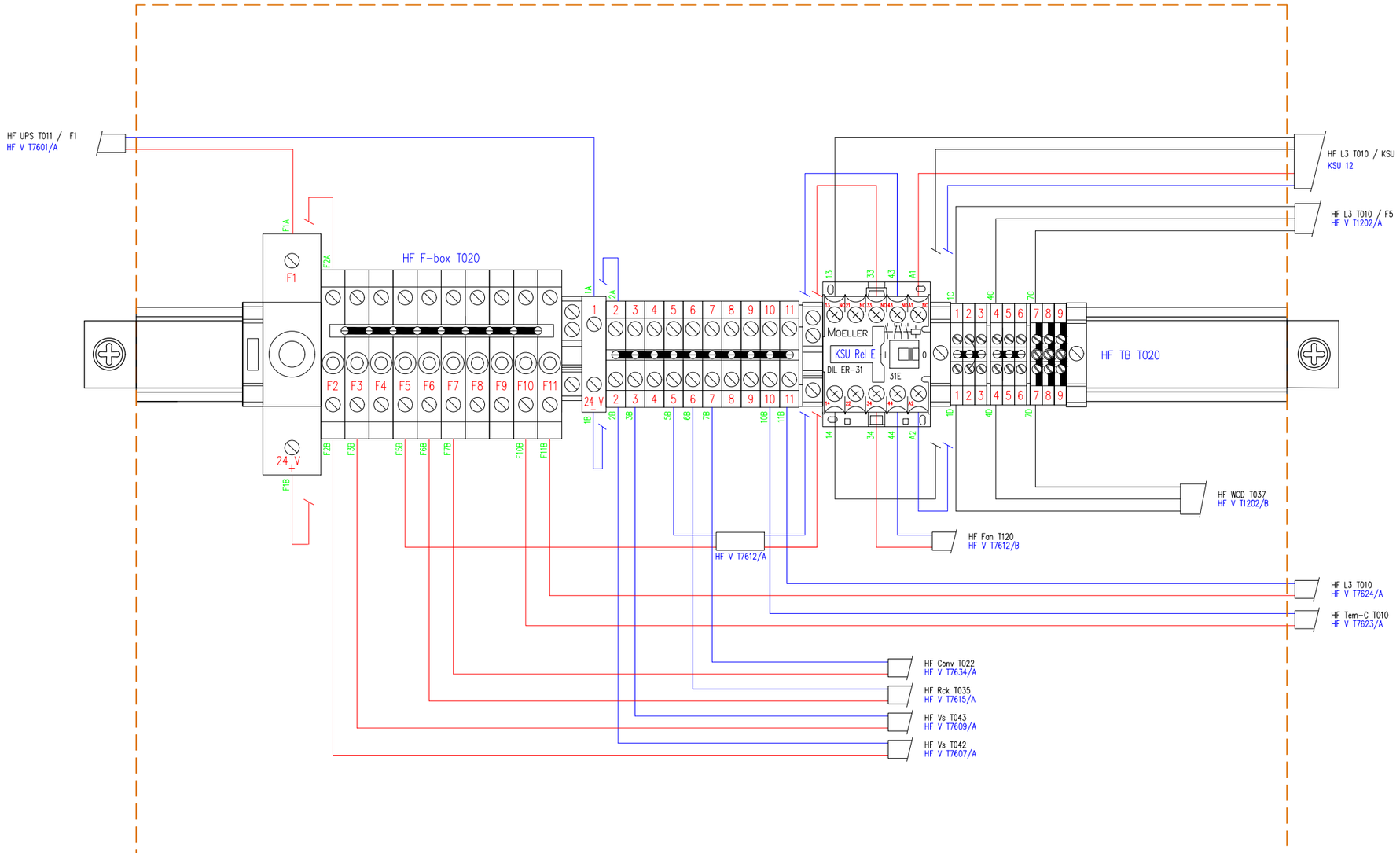

Benaming: TR2000 PS Bedradingschema rail HF U T020 WBS nd				
Uitg	**Datum**	**Get**	**Gec**	
1	10-03-15	BvK		**Plaats:** Amsterdam
				Schaal: n.v.t
				Opstelpunt nr: -
Tek.nr.: VWT TR2000 PS WBS 210415.dwg				A3

Kanaal Zuid 286 Lieren, Postbus 676, 7300 AR Apeldoorn
Tel: (050) 582 57 19

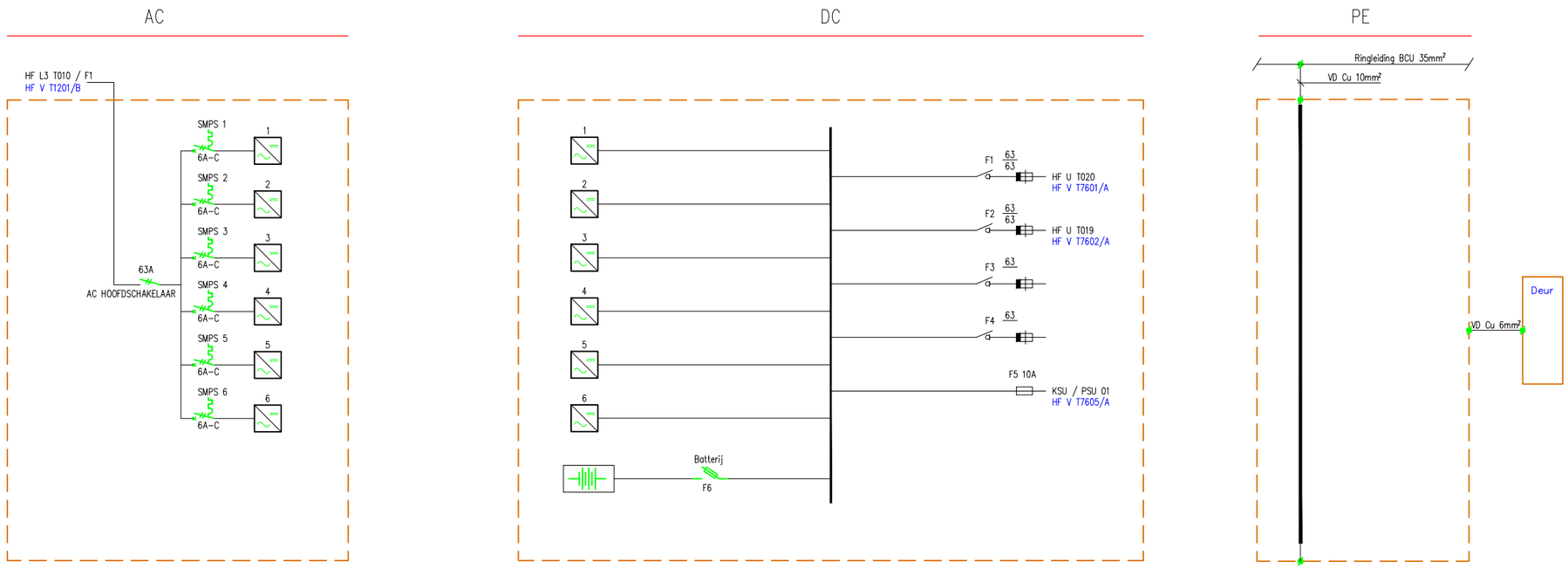

Benaming: TR2000 PS Blokschema Power supply-PE HF UPS T011 WBS nd					
Uitg	Datum	Get	Gec		
1	11-02-13	BvK		Plaats: Amsterdam	
				Schaal: n.v.t	
				Opstelpunt nr: -	
Tek.nr.: VWT TR2000 PS WBS 210415.dwg					A3

Kanaal Zuid 286 Lieren, Postbus 676, 7300 AR Apeldoorn
Tel: (050) 582 57 19

AC

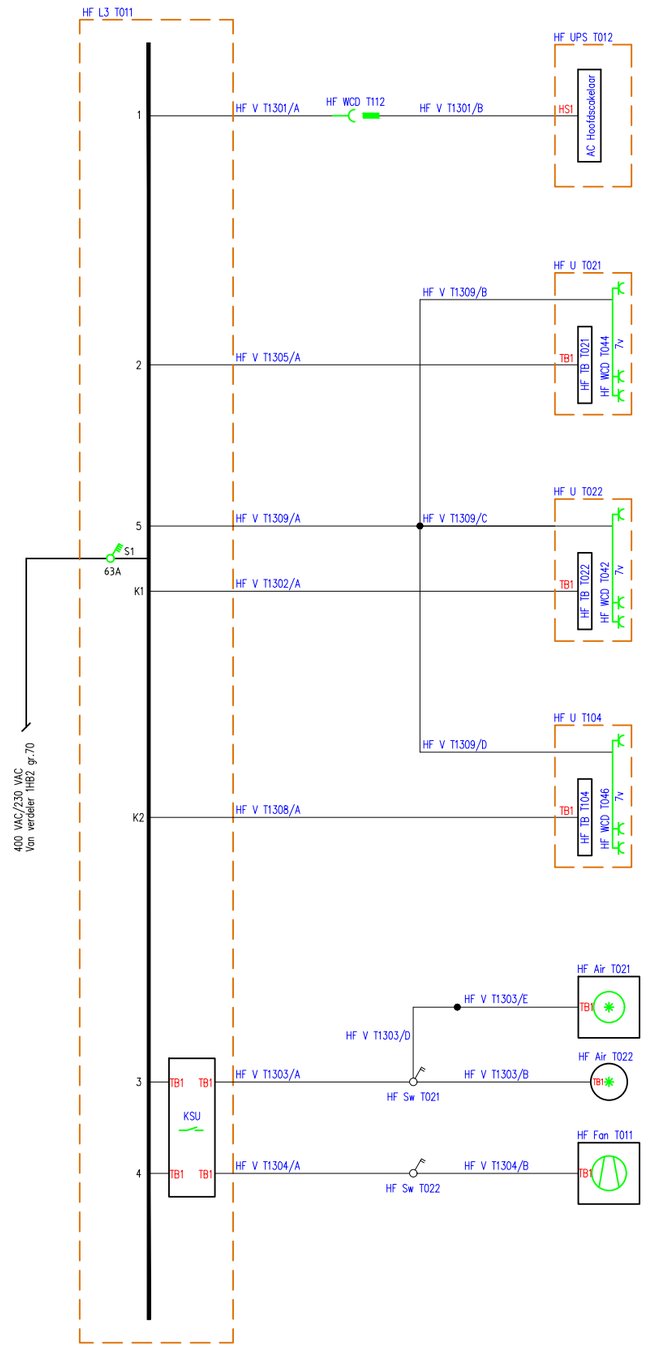

DC

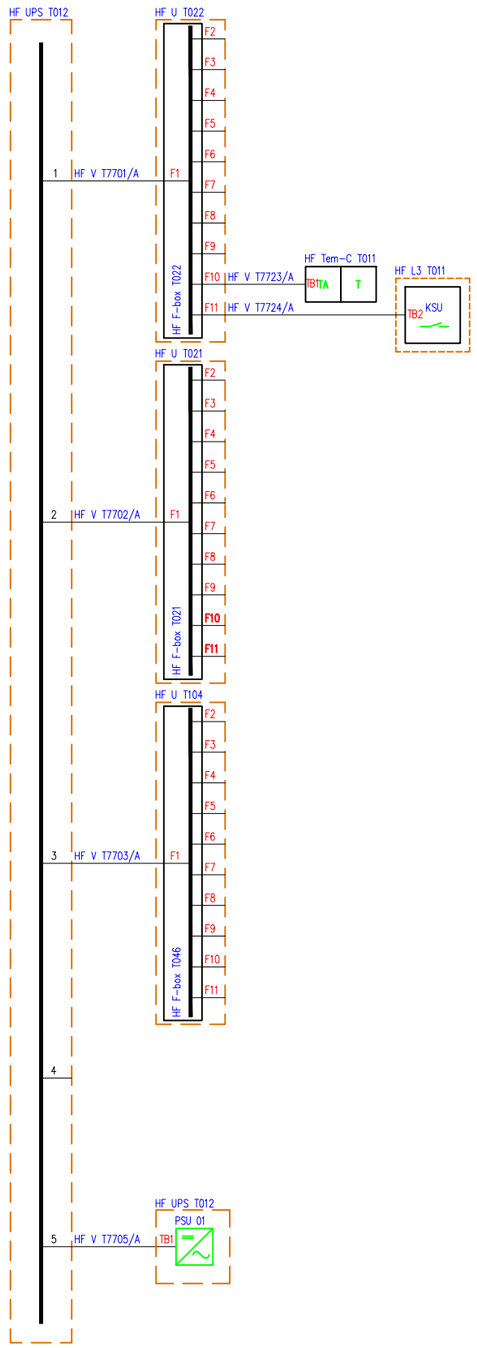

PE

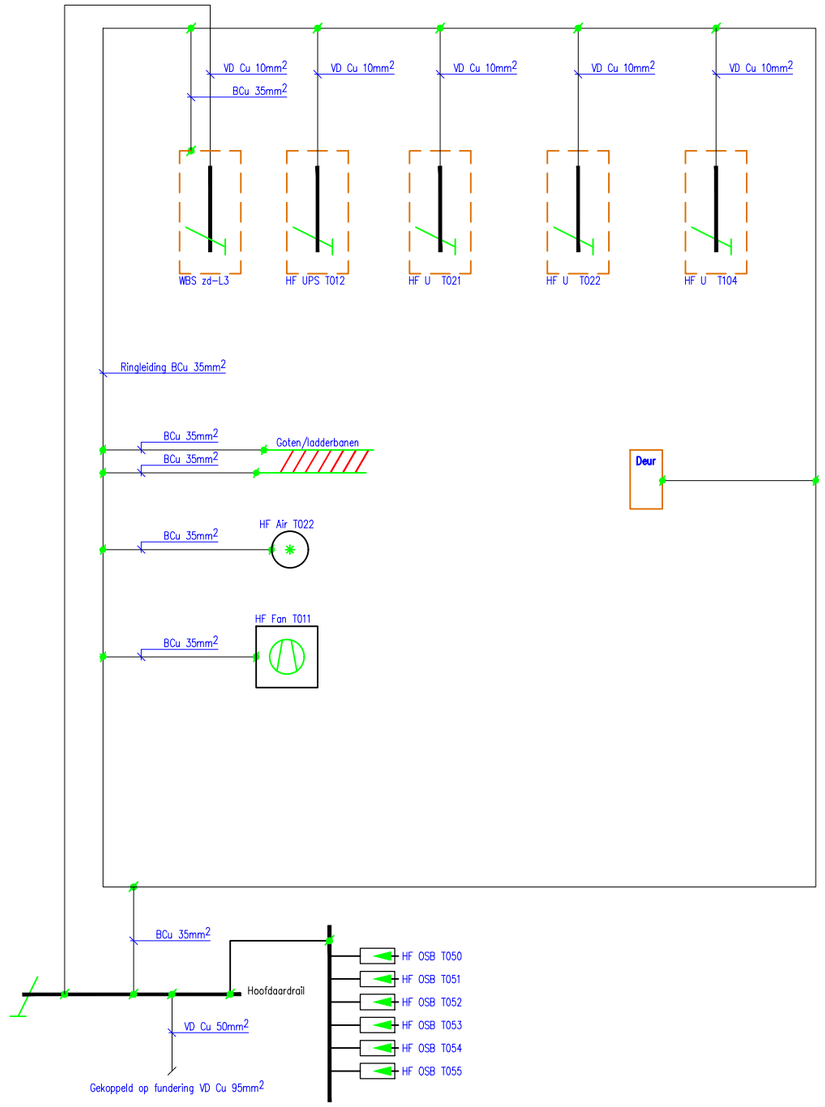

Benaming: TR2000 PS Blokschema Power supply-PE WBS zd

Uitg	Datum	Get	Gec	
1	01-08-14	BvK		Plaats: Amsterdam
				Schaal: n.v.t
				Opstelpunt nr: -

VolkerWessels Telecom Mobiel

Tek.nr.: VWT TR2000 PS WBS 210415.dwg

A3

Kanaal Zuid 286 Lieren, Postbus 676, 7300 AR Apeldoorn
Tel: (050) 582 57 19

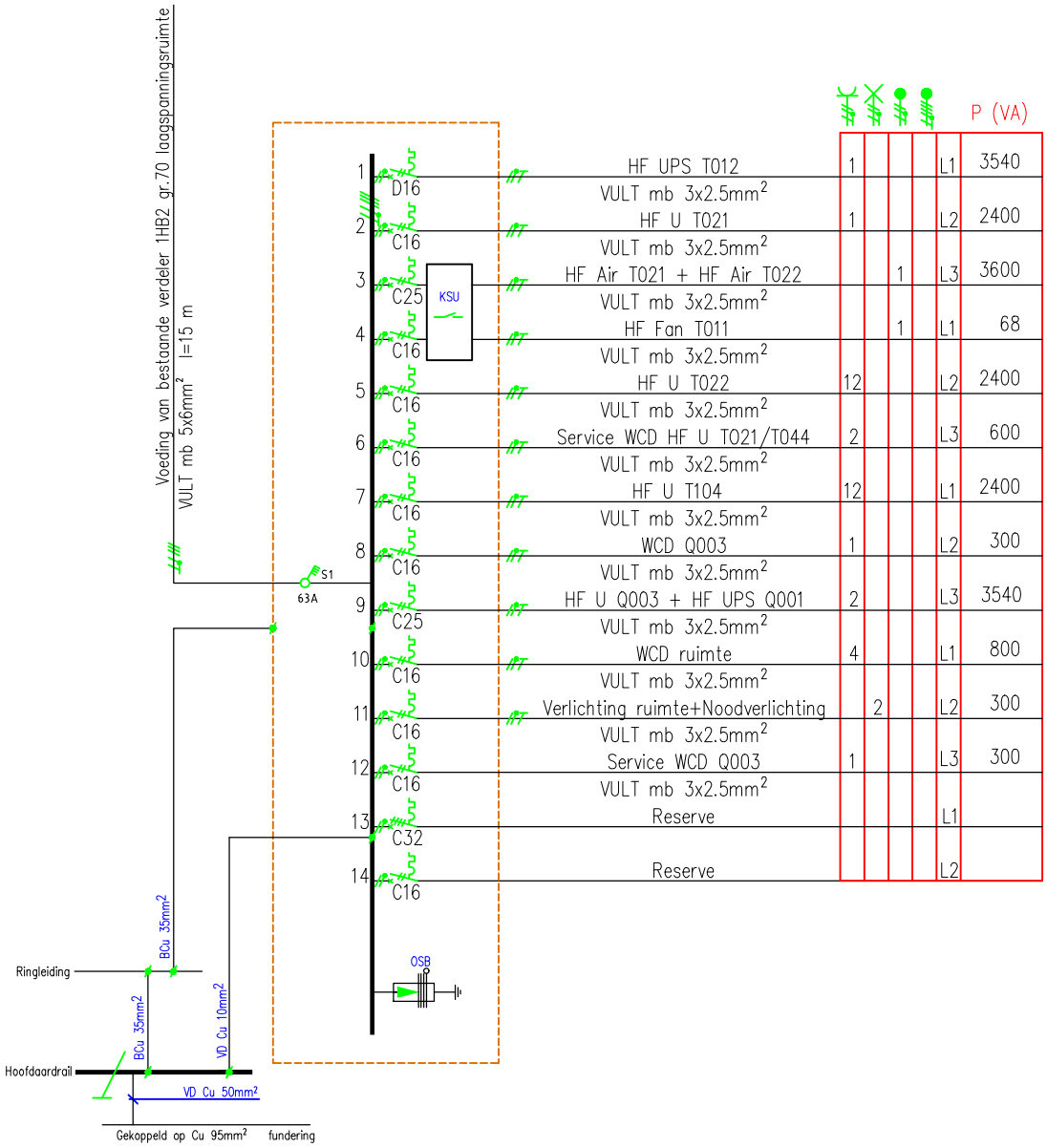

Benaming: TR2000 PS Installatieschema HF L3 T011

Uitg	Datum	Get	Gec	
1	15-04-21	BvK		Plaats: Amsterdam
				Schaal: n.v.t
				Opstelpunt nr: -

VolkerWessels Telecom Mobiel

Tek.nr.: VWT TR2000 PS WBS 210415.dwg

A4

Kanaal Zuid 286 Lieren, Postbus 676, 7300 AR Apeldoorn
Tel: (050) 582 57 19

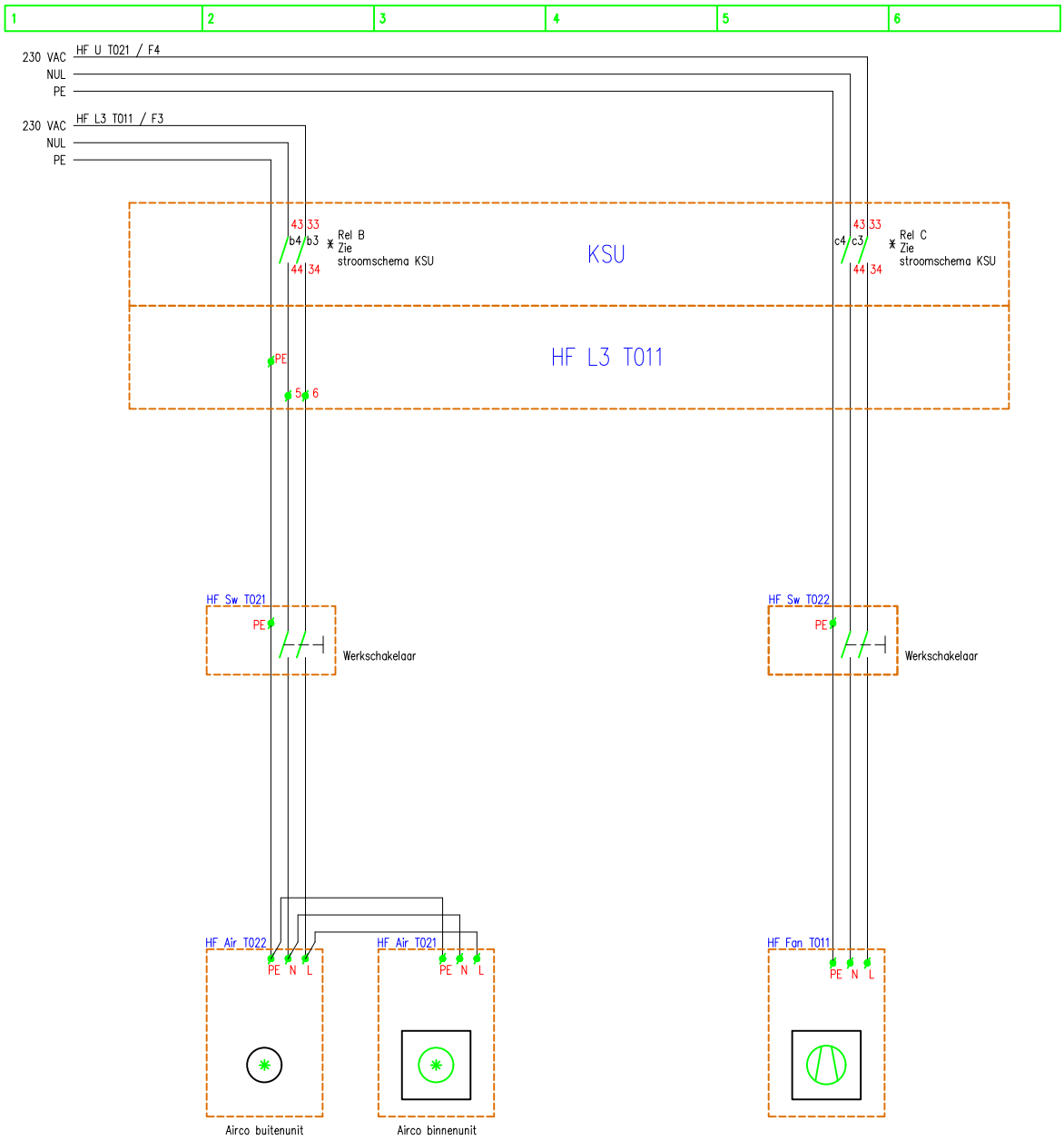

Benaming: TR2000 PS Stroomschema Airco-overdruk WBS zd

Uitg	Datum	Get	Gec	
1	01-08-14	BvK		Plaats: Amsterdam
				Schaal: n.v.t
				Opstelpunt nr: -

VolkerWessels Telecom Mobiel

Tek.nr.: VWT TR2000 PS WBS 210415.dwg

A4

Kanaal Zuid 286 Lieren, Postbus 676, 7300 AR Apeldoorn
Tel: (050) 582 57 19

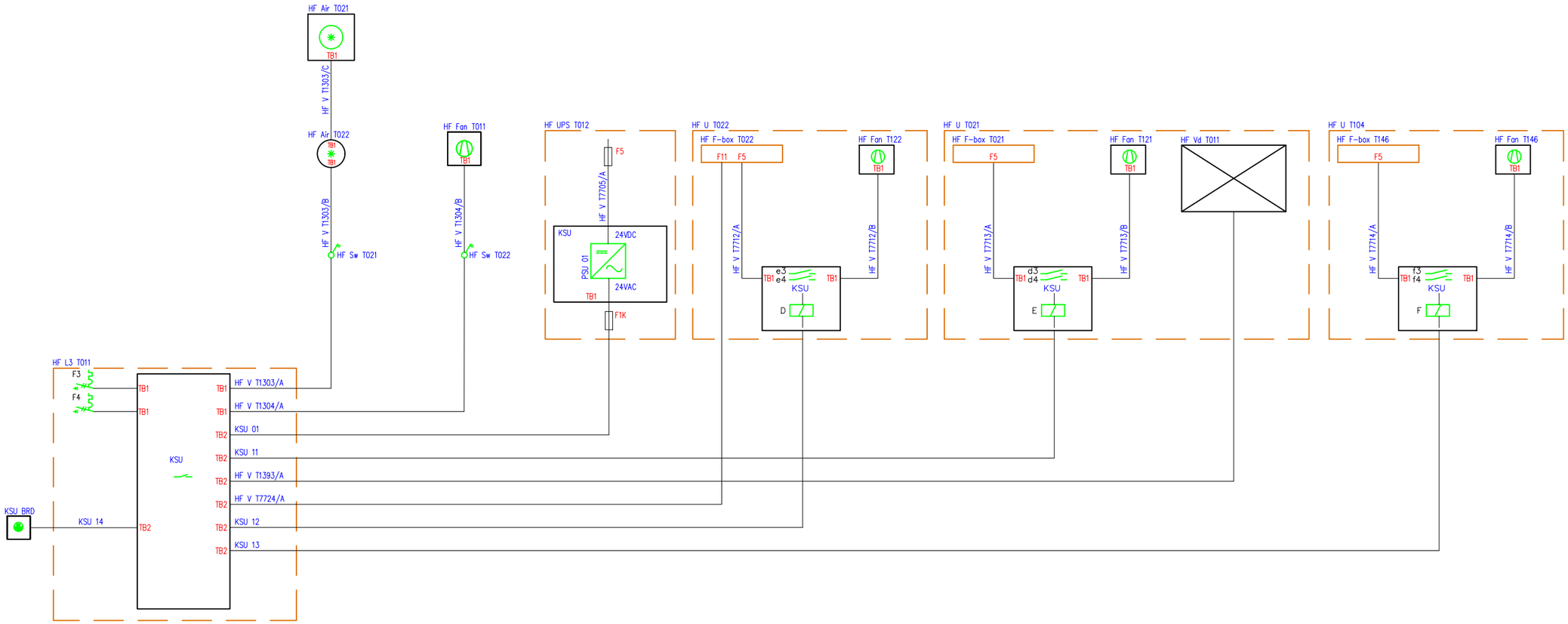

Benaming: TR2000 PS Blokschema Klimaat schakel unit WBS zd					
Uitg	Datum	Get	Gec		
1	10-03-15	BvK		Plaats: Amsterdam	
				Schaal: n.v.t	
				Opstelpunt nr: -	
Tek.nr.: VWT TR2000 PS WBS 210415.dwg					A3

Kanaal Zuid 286 Lieren, Postbus 676, 7300 AR Apeldoorn
Tel: (050) 582 57 19

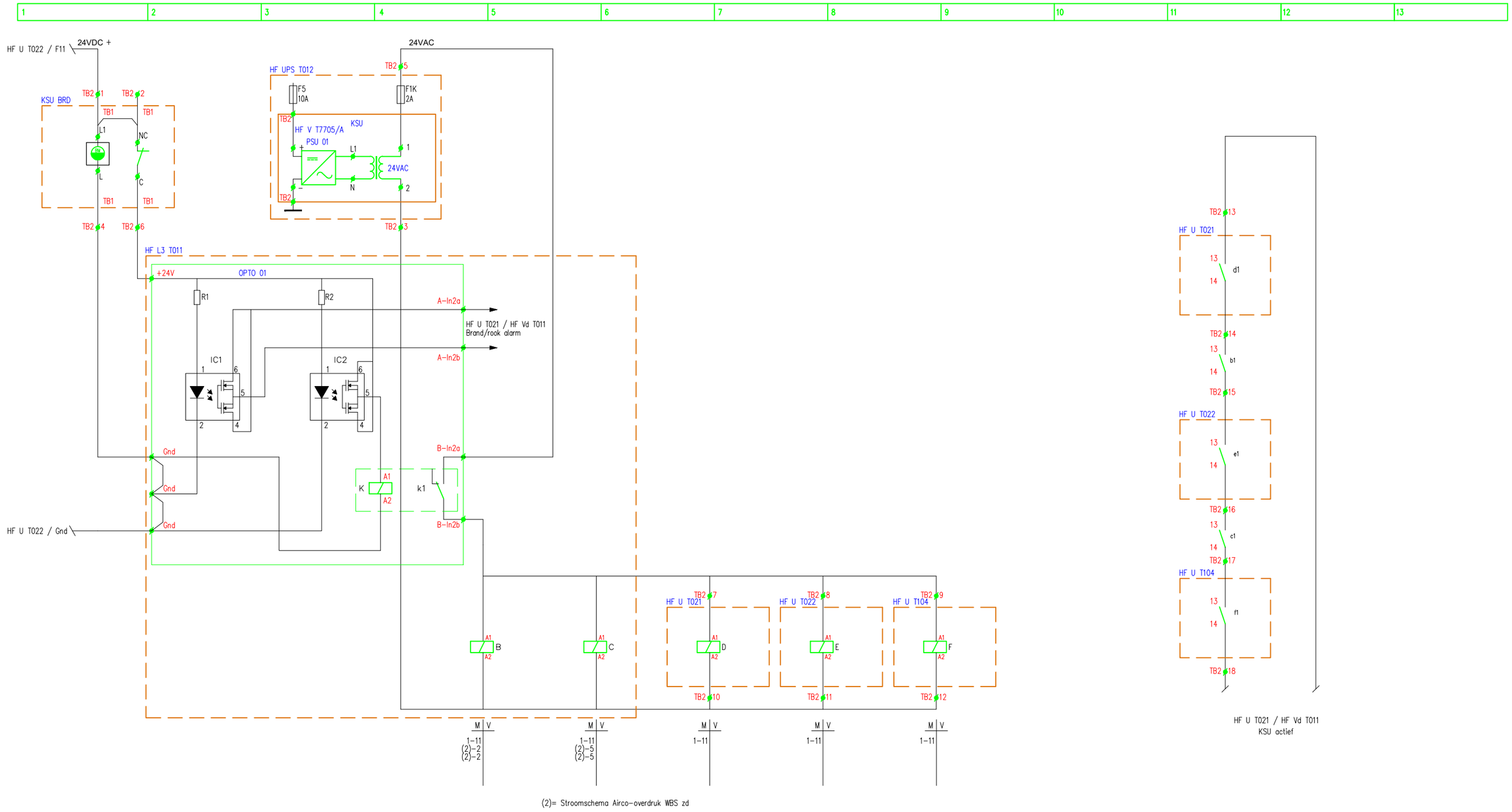

Benaming: TR2000 PS Stroomschema Klimaat schakel unit WBS zd					
Uitg	**Datum**	**Get**	**Gec**		
1	01-08-14	BvK		**Plaats:** Amsterdam	VolkerWessels Telecom Mobiel
				Schaal: n.v.t	
				Opstelpunt nr: -	
Tek.nr.: VWT TR2000 PS WBS 210415.dwg					A3

Kanaal Zuid 286 Lieren, Postbus 676, 7300 AR Apeldoorn
Tel: (050) 582 57 19

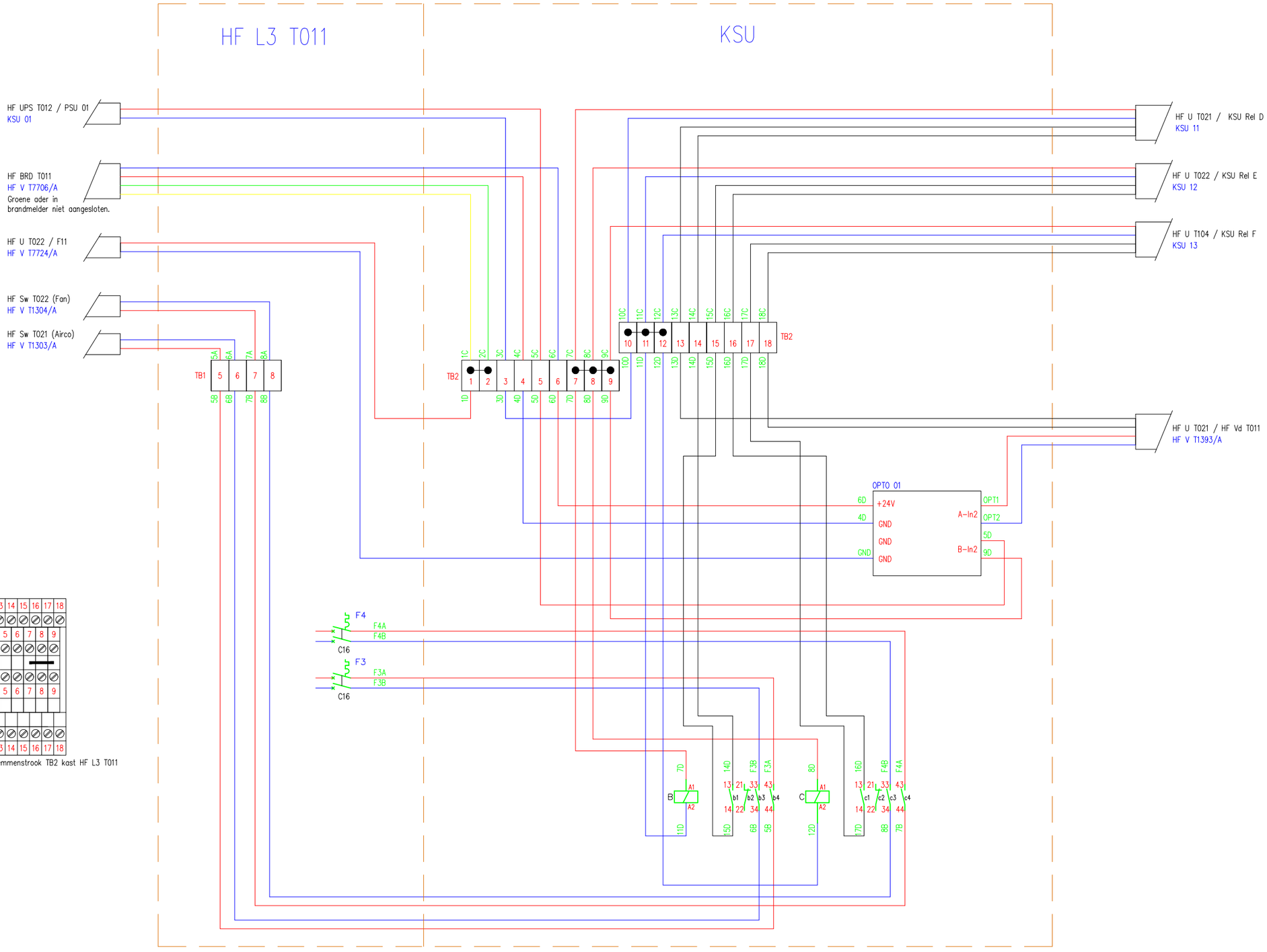

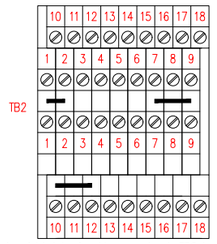

Aanzicht tekening klemmenstrook TB2 kast HF L3 T011
(Etage klem)

Benaming: TR2000 PS Bedradingschema Klimaat schakel unit WBS zd				
Uitg	**Datum**	**Get**	**Gec**	
1	01-08-14	BvK		**Plaats:** Amsterdam
				Schaal: n.v.t
				Opstelpunt nr: -
Tek.nr.: VWT TR2000 PS WBS 210415.dwg				A3

Kanaal Zuid 286 Lieren, Postbus 676, 7300 AR Apeldoorn
Tel: (050) 582 57 19

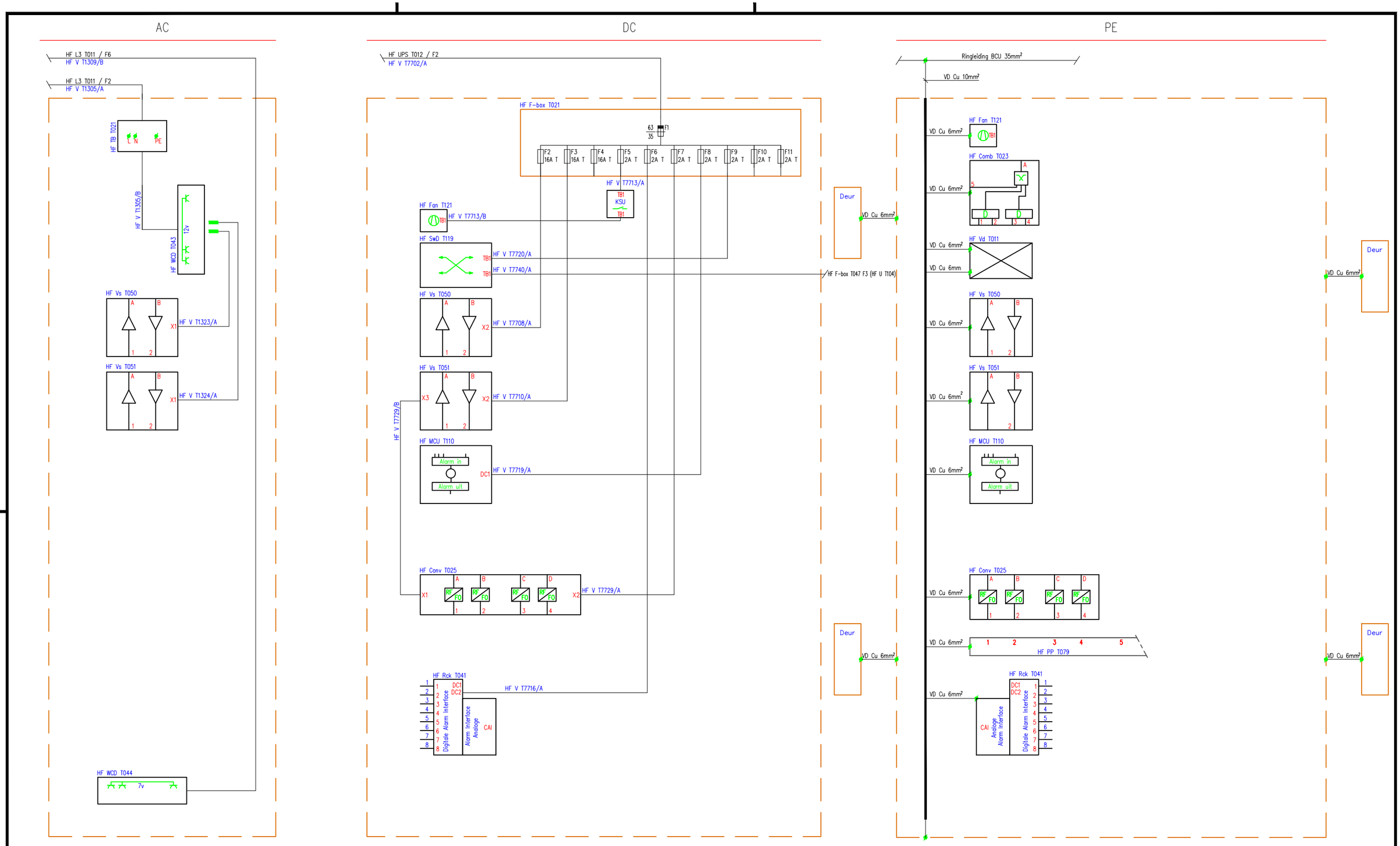

Benaming: TR2000 PS Blokschema Power supply-PE HF U T021 WBS zd

Uitg	Datum	Get	Gec	
1	27-11-13	ThM		**Plaats:** Amsterdam
				Schaal: n.v.t
				Opstelpunt nr: -

VolkerWessels Telecom Mobiel

Tek.nr.: VWT TR2000 PS WBS 210415.dwg

A3

Kanaal Zuid 286 Lieren, Postbus 676, 7300 AR Apeldoorn
Tel: (050) 582 57 19

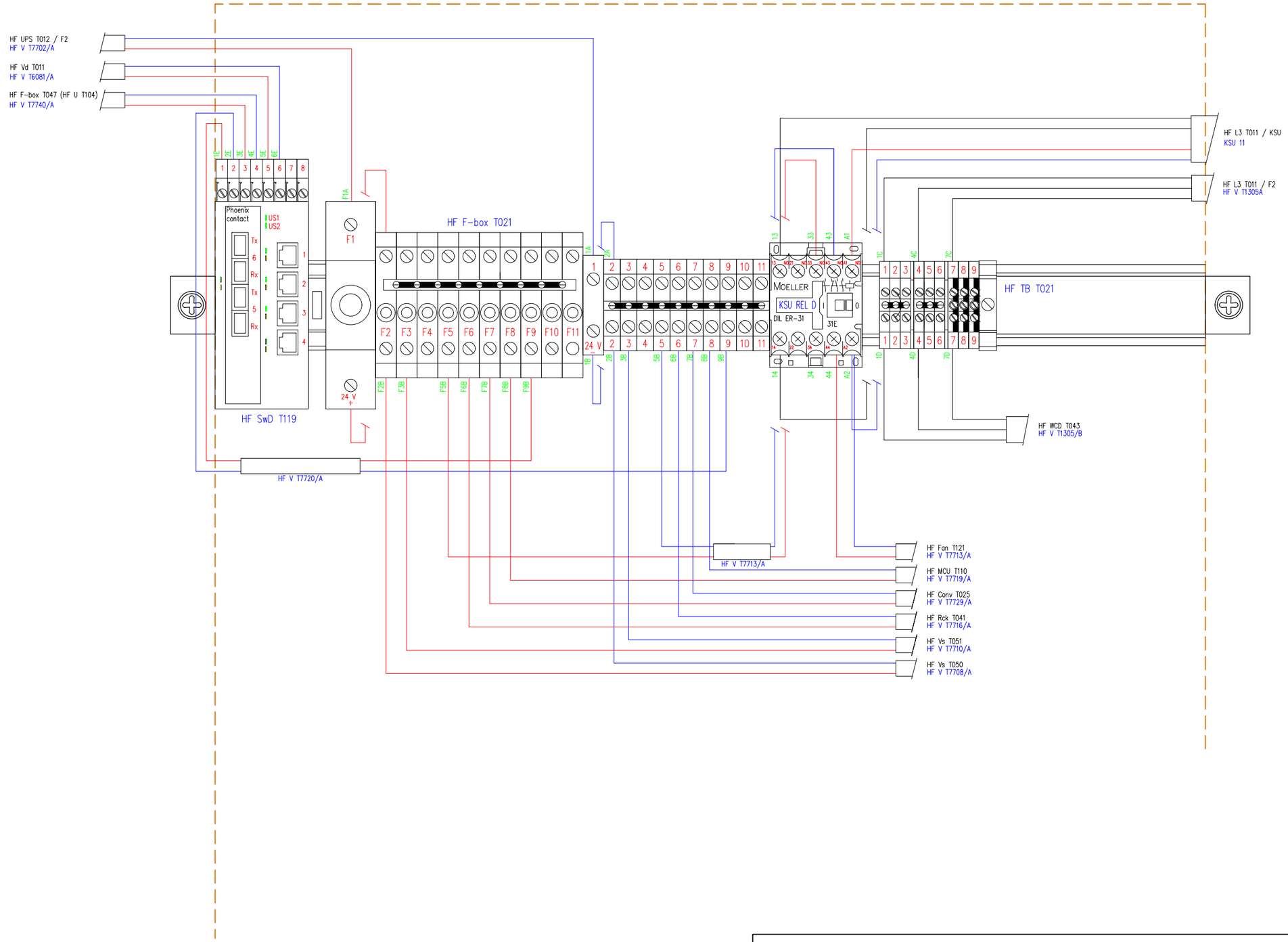

Benaming: TR2000 PS Bedradingschema rail HF U T021 WBS zd					
Uitg	Datum	Get	Gec		VolkerWessels Telecom Mobiel
1	11-02-13	BvK		Plaats: Amsterdam	
				Schaal: n.v.t	
				Opstelpunt nr: -	
Tek.nr.: VWT TR2000 PS WBS 210415.dwg					A3

Kanaal Zuid 286 Lieren, Postbus 676, 7300 AR Apeldoorn
Tel: (050) 582 57 19

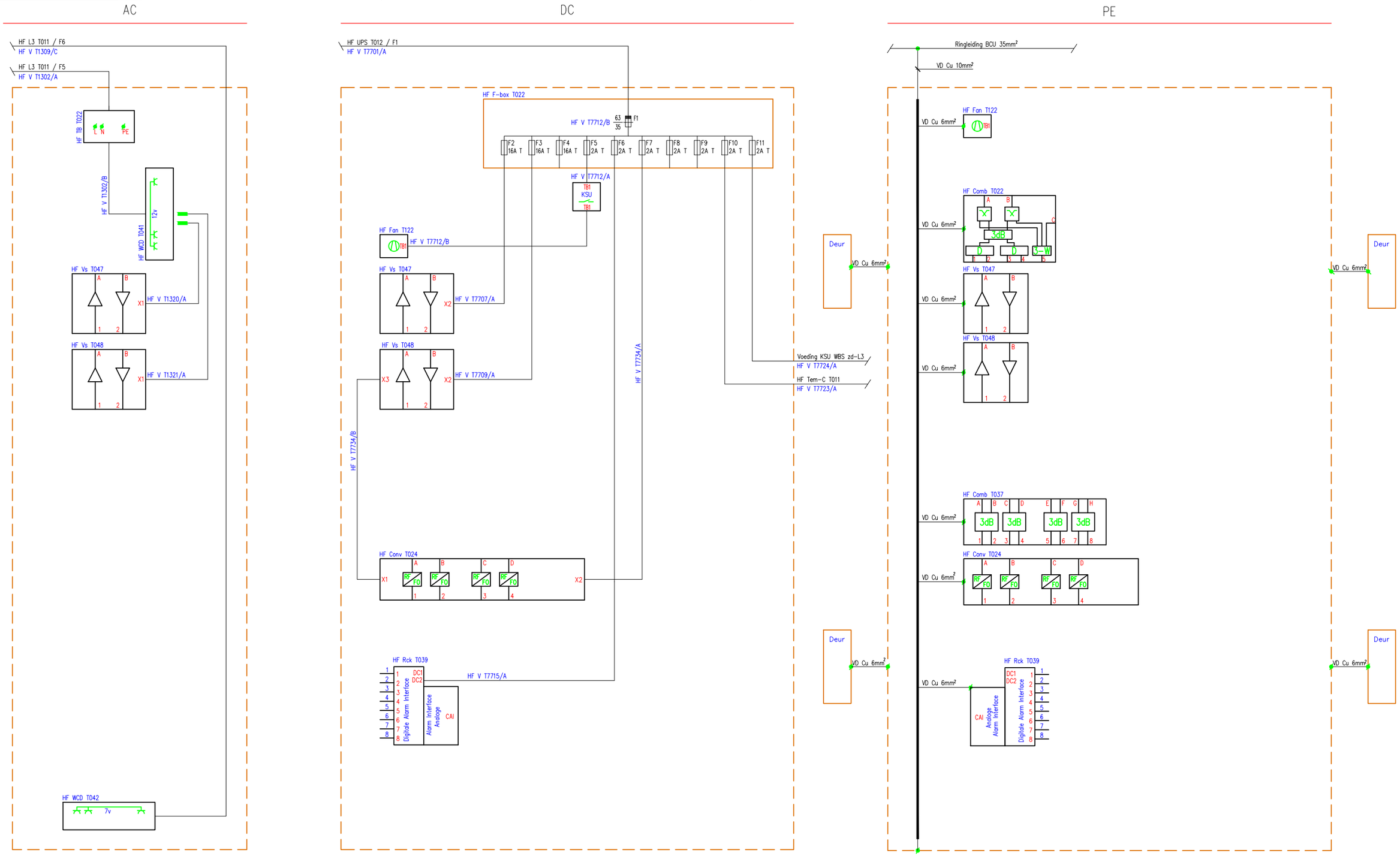

Benaming: TR2000 PS Blokschema Power supply- PE HF U T022 WBS zd					
Uitg	Datum	Get	Gec		
1	10-03-15	BvK		Plaats: Amsterdam	
				Schaal: n.v.t	
				Opstelpunt nr: -	
Tek.nr.: VWT TR2000 PS WBS 210415.dwg					A3

Kanaal Zuid 286 Lieren, Postbus 676, 7300 AR Apeldoorn
Tel: (050) 582 57 19

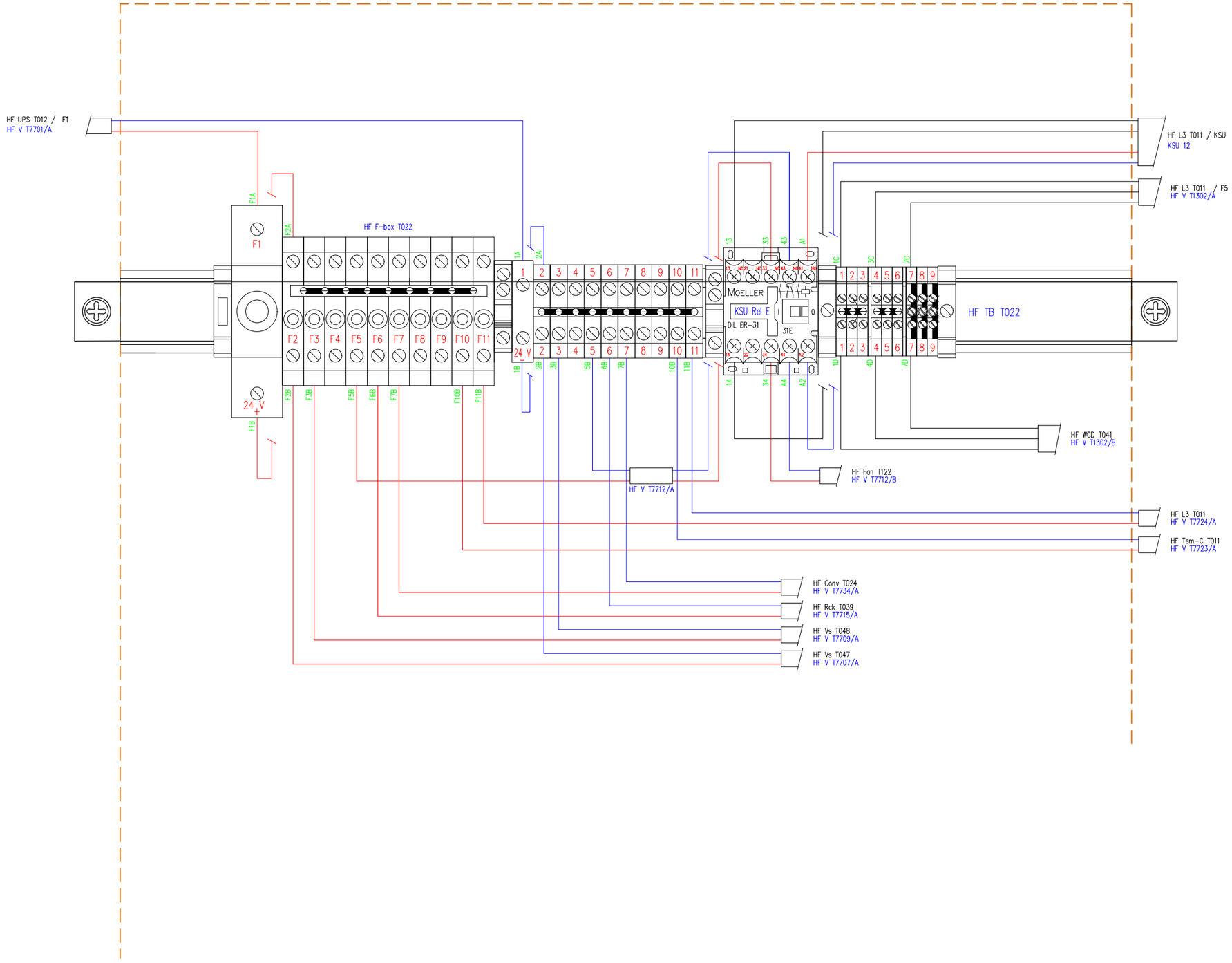

Benaming: TR2000 PS Bedradingschema rail HF U T022 WBS zd				
Uitg	Datum	Get	Gec	
1	10-03-15	BvK		Plaats: Amsterdam
				Schaal: n.v.t
				Opstelpunt nr: -
Tek.nr.: VWT TR2000 PS WBS 210415.dwg				A3

Kanaal Zuid 286 Lieren, Postbus 676, 7300 AR Apeldoorn
Tel: (050) 582 57 19

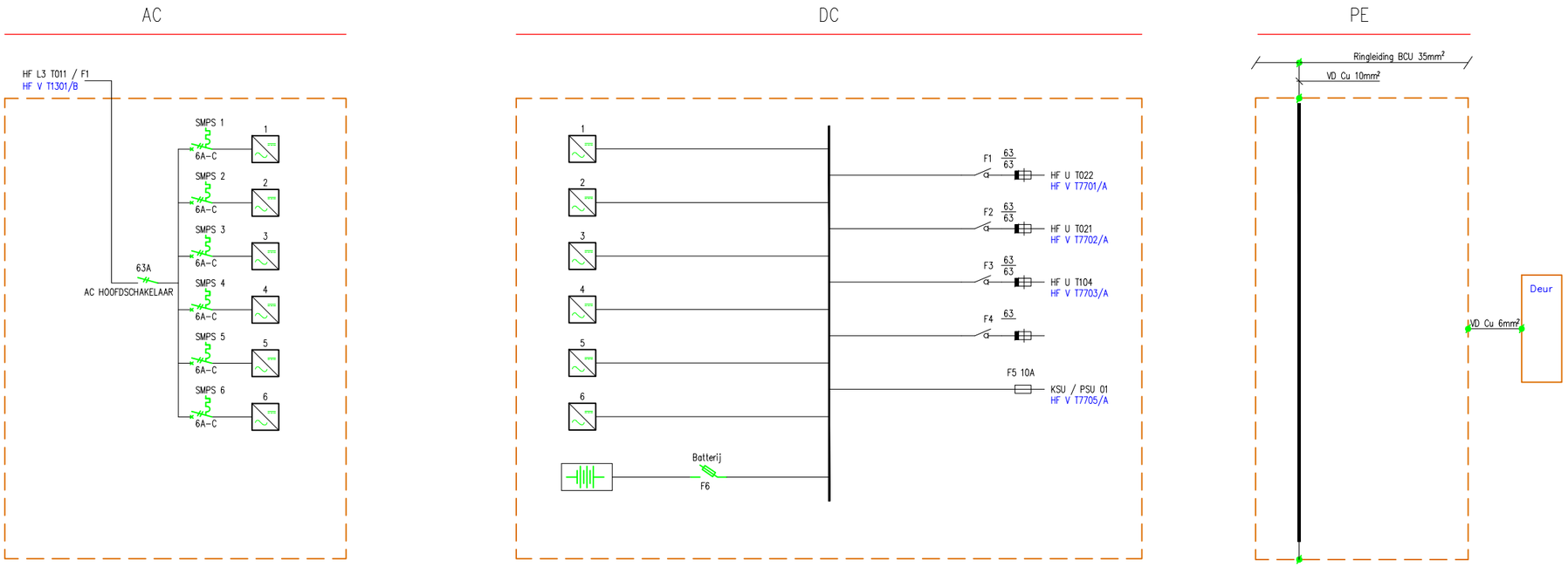

Benaming: TR2000 PS Blokschema Power supply-PE HF UPS T012 WBS zd					
Uitg	Datum	Get	Gec		
1	27-05-13	BvK		Plaats: Amsterdam	
				Schaal: n.v.t	
				Opstelpunt nr: -	
Tek.nr.: VWT TR2000 PS WBS 210415.dwg					A3

Kanaal Zuid 286 Lieren, Postbus 676, 7300 AR Apeldoorn
Tel: (050) 582 57 19

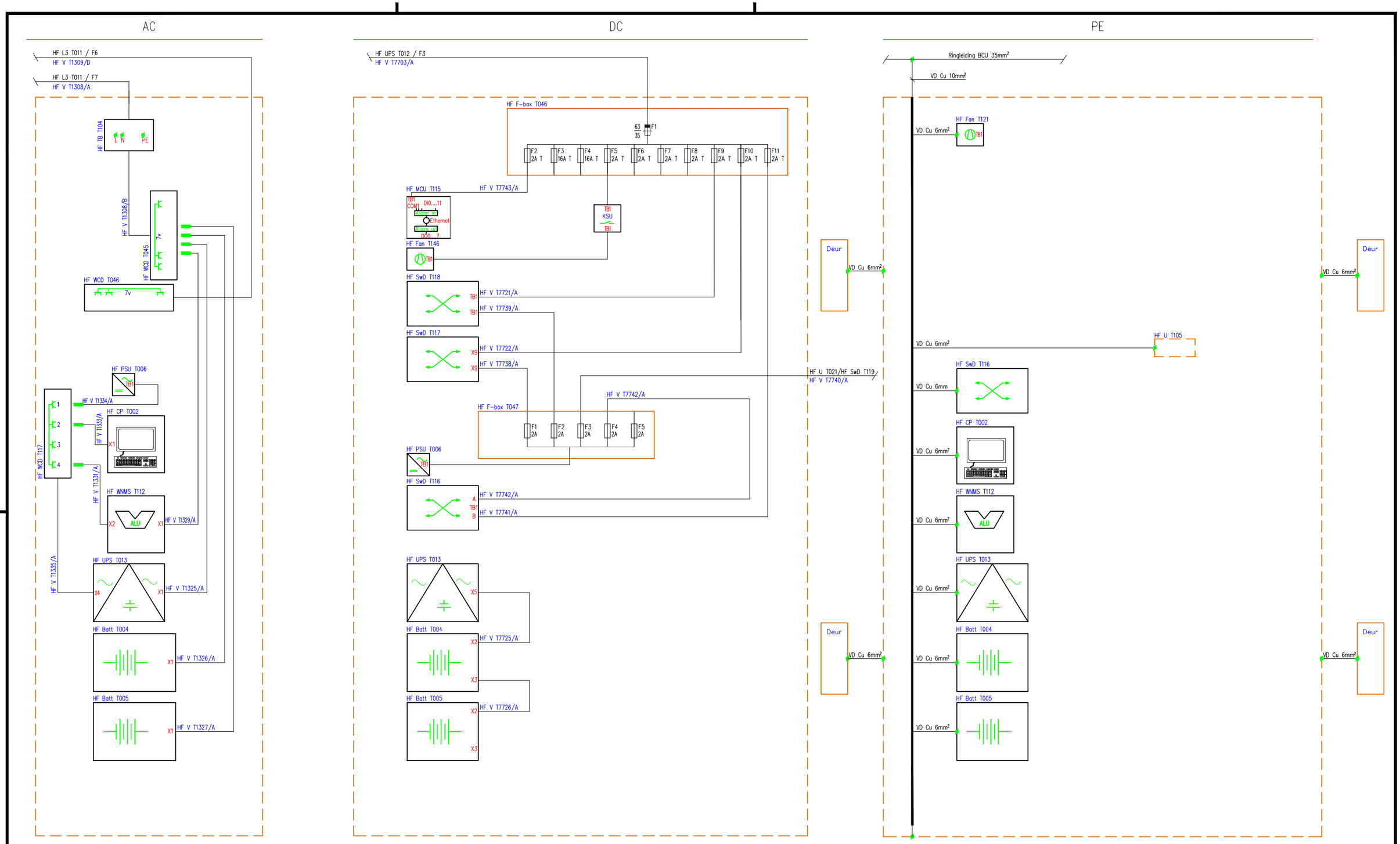

Benaming: TR2000 PS Blokschema Power supply-PE HF U T104 WBS zd

Uitg	Datum	Get	Gec	
1	10-03-15	BvK		Plaats: Amsterdam
				Schaal: n.v.t
				Opstelpunt nr: -

VolkerWessels Telecom Mobiel

Tek.nr.: VWT TR2000 PS WBS 210415.dwg

A3

Kanaal Zuid 286 Lieren, Postbus 676, 7300 AR Apeldoorn
Tel: (050) 582 57 19

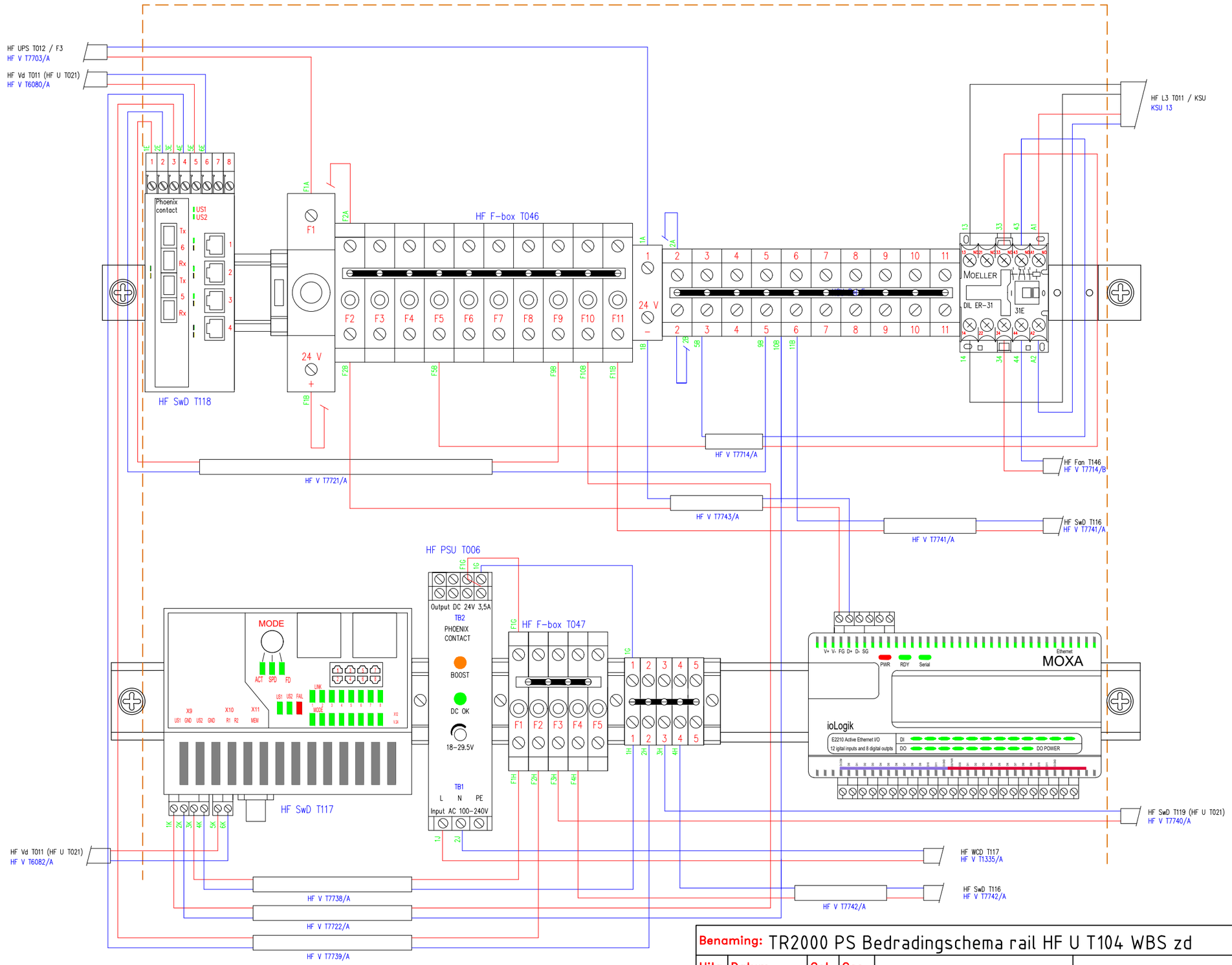

Benaming: TR2000 PS Bedradingschema rail HF U T104 WBS zd

Uitg	Datum	Get	Gec	
1	11-02-13	BvK		Plaats: Amsterdam
				Schaal: n.v.t
				Opstelpunt nr: -

VolkerWessels Telecom Mobiel

Tek.nr.: VWT TR2000 PS WBS 210415.dwg

A3

Kanaal Zuid 286 Lieren, Postbus 676, 7300 AR Apeldoorn
Tel: (050) 582 57 19

Ventilatie principe

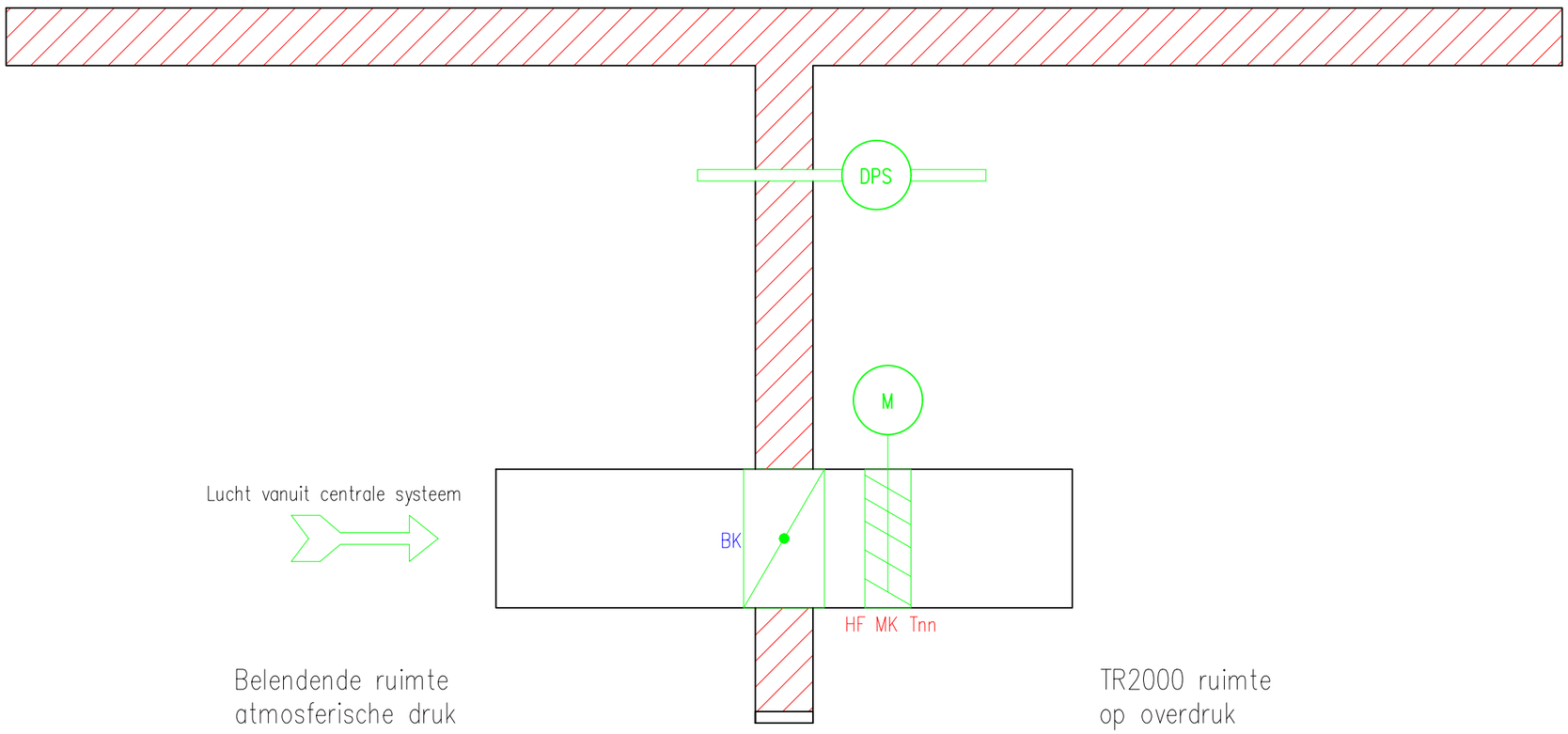

Benaming: TR2000 Wtb Blokschema Ventilatie principe type 2				
Uitg	**Datum**	**Get**	**Gec**	
1	11-02-13	BvK		**Plaats:** Amsterdam
				Schaal: n.v.t
				Opstelpunt nr: -
Tek.nr.: VWT TR2000 PS WBS 210415.dwg				A3

VolkerWessels Telecom Mobiel
Kanaal Zuid 286 Lieren, Postbus 676, 7300 AR Apeldoorn
Tel: (050) 582 57 19