Detaillering armatuurhuis

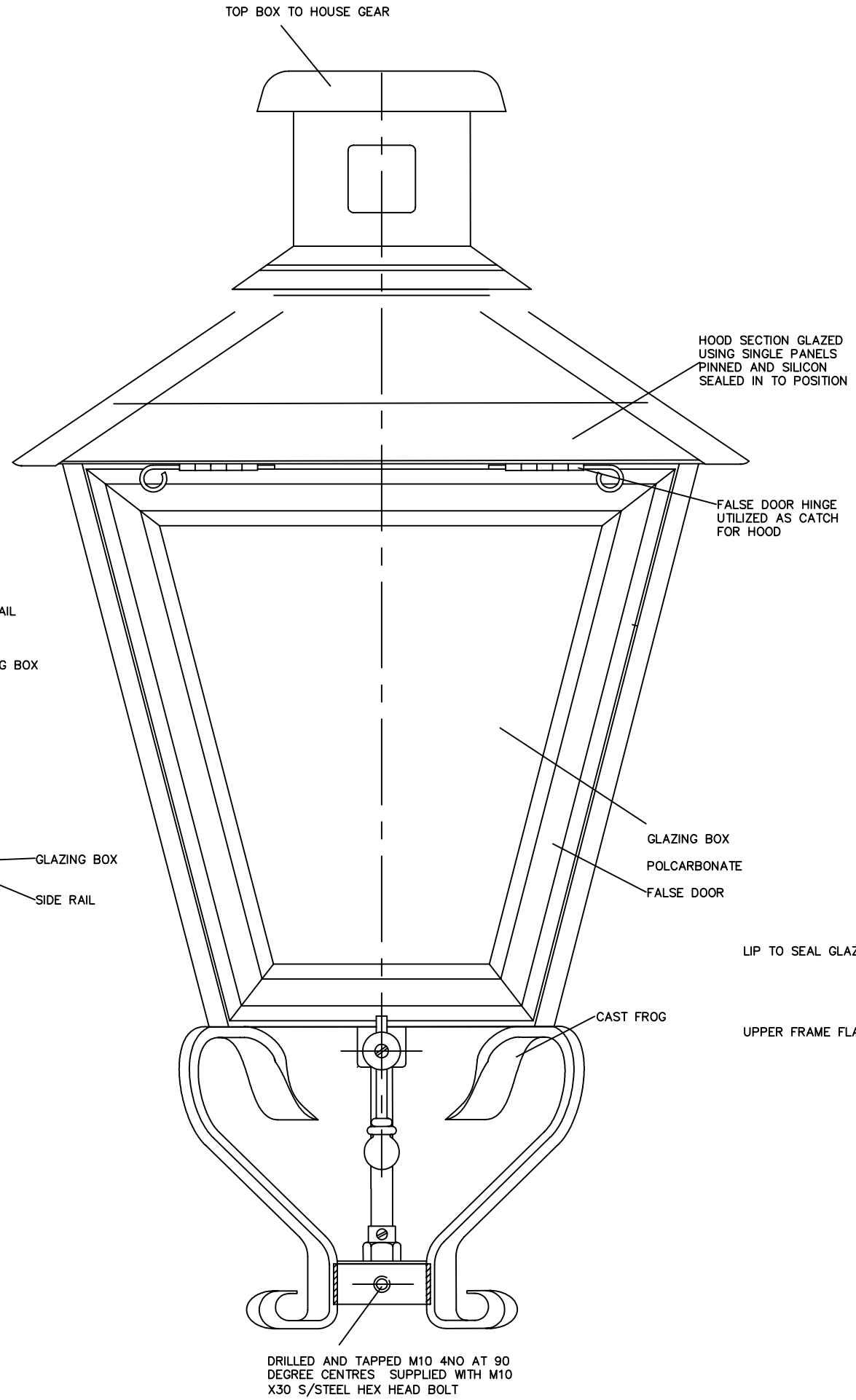

SECTION THROUGH FRAME AT SIDE STRIPS

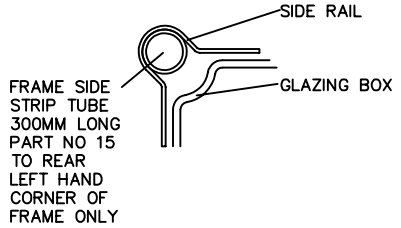

SECTION THROUGH FRAME AT SIDE STRIPS SHOWING DOOR SECTION

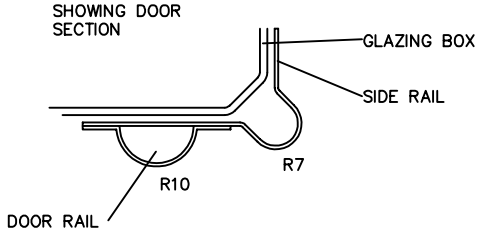

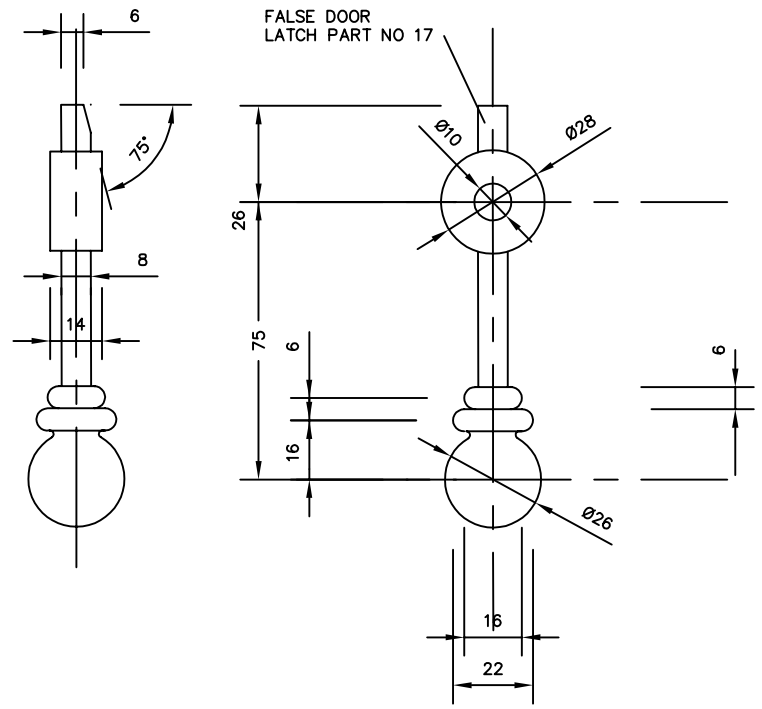

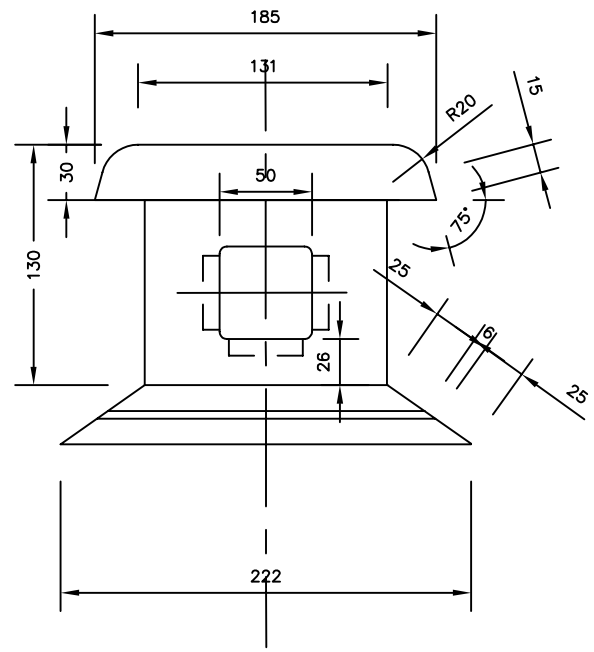

Project Leverantie klassieke verlichting Onderwerp Perceel 1 Detaillering armatuurhuis						
Getekend door ER	Gecontroleerd door --	Blad 3	Aantal 3	Documentsoort Tekening	Documentstatus DO-1	Projectnummer: --
Datum uitgifte 04-05-2015	Gezien door --	Schaal --		Formaat A3		Besteknummer: 14-IB-049
Gemeente Leiden Projectbureau Team Stadsingenieurs		Leiden		Stationsplein 107 Postbus 9100, 2300 PC Leiden Tel. 071-5165901 / Fax 071-5165899		Tekeningnummer: IB-049-P1