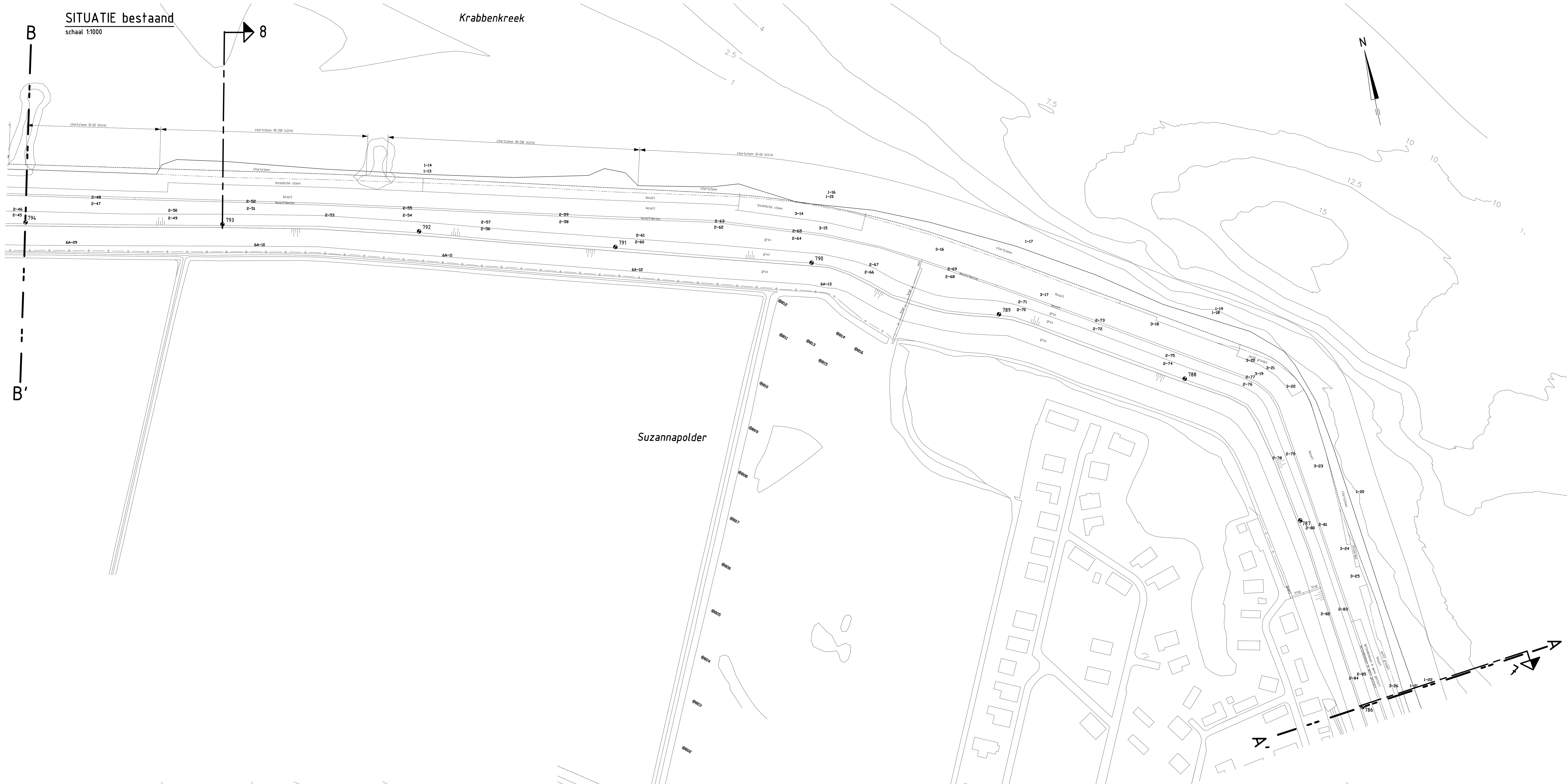

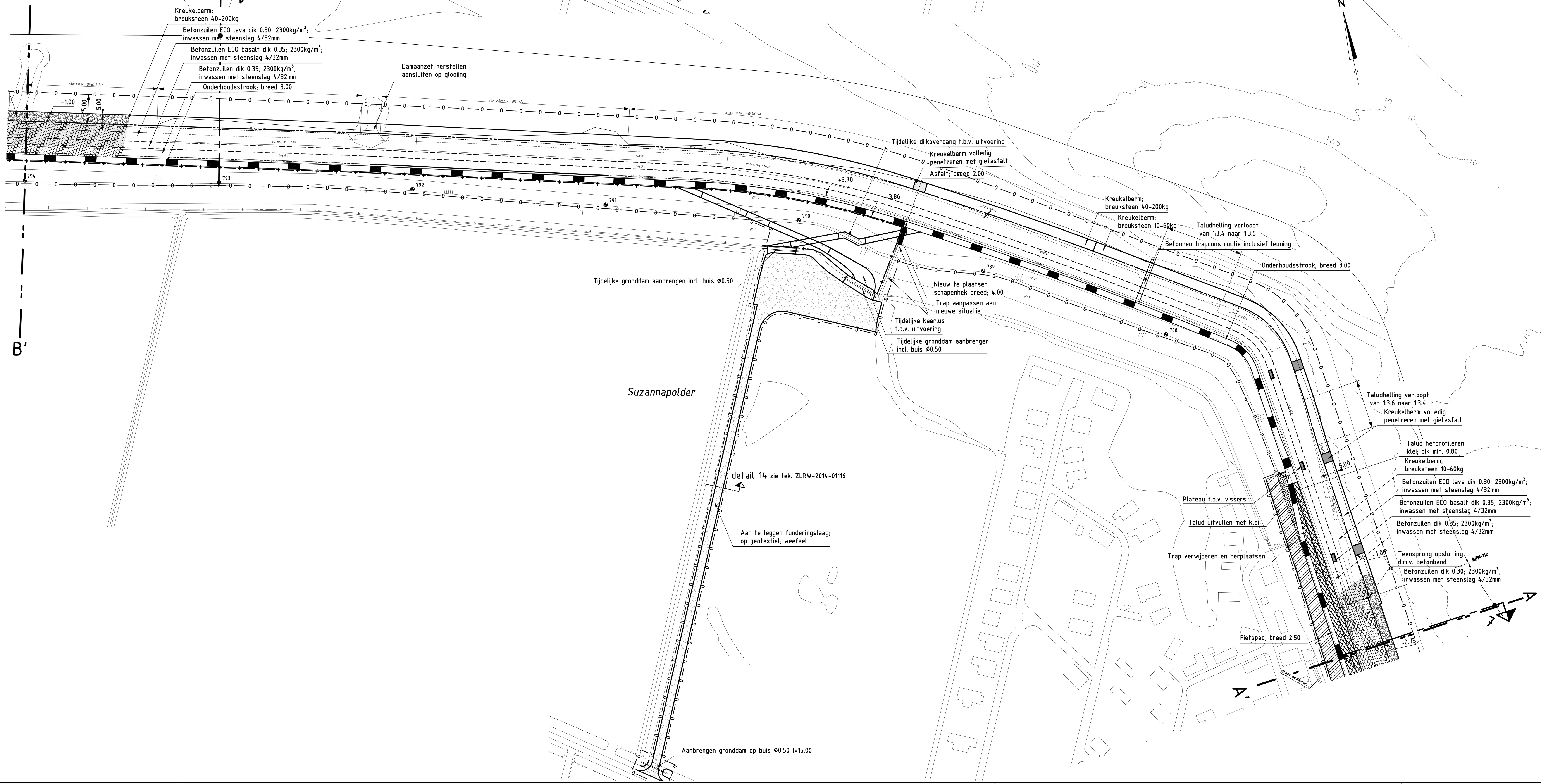

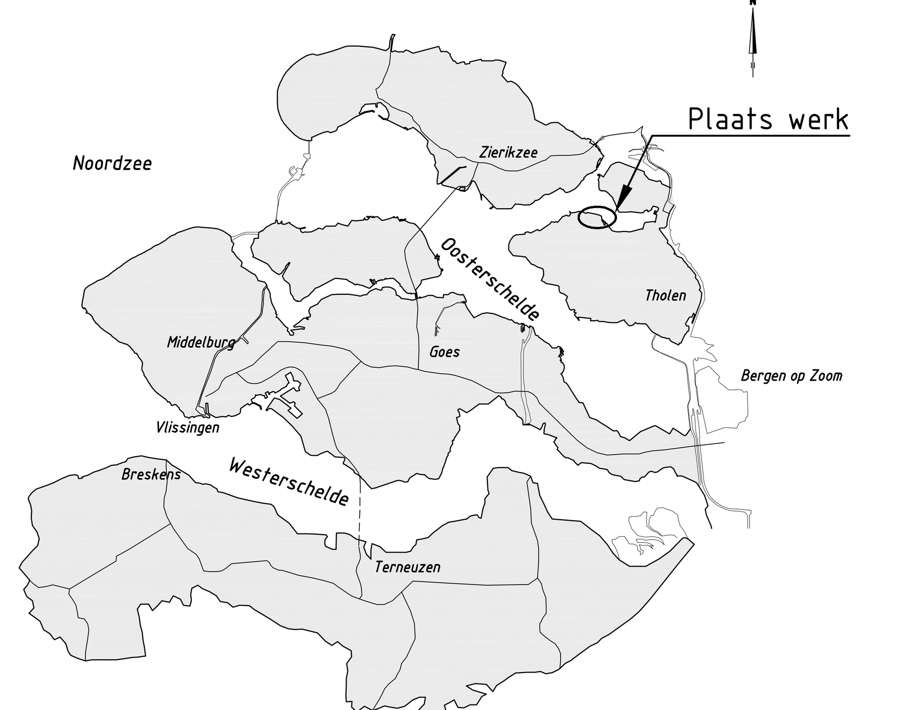

OVERZICHTSKAARTJE

VERKLARING

Hoogtematen in meters t.o.v. NAP
Maten in meters tenzij anders aangegeven
Alle maten in het werk controleren

- Dijkpaal met nummer
- Boring met nummer
- Grondbuis t.b.v. vlaggemast
- Bestaand verkeersbord
- Bestaande afvalbak
- Bestaande vlaggemast
- Bestaande lichtmast
- Bestaande bolder
- Bestaande situatie
- Bestaande perkoenpalenrij
- Bestaande perkoenpalenrij met betonband
- Bestaand raster/hekwerk
- Bestaande betonband
- Bestaande zandlijn
- Bestaande teenlijn
- Bestaande kant stortsteen
- Te maken werk
- Te plaatsen raster/hekwerk
- Perceelsgrens "Punta Laguna"
- Kniklijn ontwerppeil
- Teenconstructie
- Materiaalgrens
- Overgangsconstructie
- Ontgravingslijn
- Onderhoudsstrook
- Grondaanvulling
- Ontgraven en aanvullen
- Betonzuilen
- Betonzuilen ECO
- Basalt
- Gekantelde haringmanblokken
- Betontegels
- Klinkers
- Opensteenasfalt
- Strand
- Asfalt
- Overlaging breuksteen
- Kreukelberm
- Werkgrens

Voor dwarsprofiel 1 zie tekening ZLRW-2014-01106
Voor dwarsprofiel 2 zie tekening ZLRW-2014-01107
Voor dwarsprofiel 3 zie tekening ZLRW-2014-01108
Voor dwarsprofiel 4 zie tekening ZLRW-2014-01109
Voor dwarsprofiel 5 zie tekening ZLRW-2014-01110
Voor dwarsprofiel 6 zie tekening ZLRW-2014-01111
Voor dwarsprofiel 7 zie tekening ZLRW-2014-01112
Voor dwarsprofiel 8 zie tekening ZLRW-2014-01113
Voor dwarsprofiel 9 zie tekening ZLRW-2014-01114
Voor dwarsprofiel 10 zie tekening ZLRW-2014-01115
Voor details zie tekening ZLRW-2014-01116
Voor transportroute zie tekening ZLRW-2014-01117

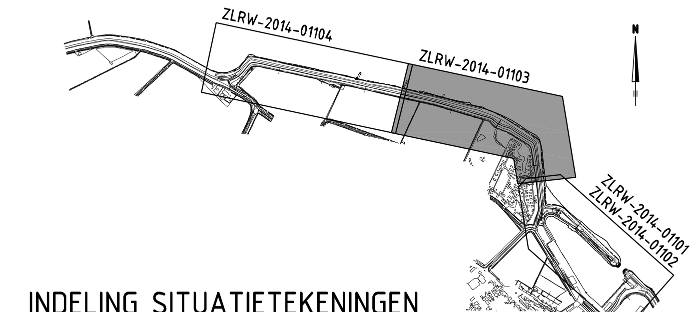

INDELING SITUATIETEKENINGEN

Rijkswaterstaat Ministerie van Infrastructuur en Milieu

Programma's, Projecten en Onderhoud

Project Zeeweringen

Havendam Sint-Annaland, Suzannapolder

Situatie (2) bestaand en nieuw
Van dp786 tot dp794

31052574

2e Nota van inlichtingen

getekend	J. van der Jagt	d.d.	04-11-2014
gecontroleerd	S. Vermunt	d.d.	04-11-2014
accoord	S. Vereeke	d.d.	04-11-2014
gewijzigd			

schaal 1:1000
in 41 bladen, blad nr. 3

A0 ZLRW-2014-01103

Topografische ondergrond: (c) Topografische Dienst Kadaster Topografische ondergrond: (c) Regionaal samenwerkingsverband Zeeland GBKN
Kadastrale ondergrond: (c) Kadaster, Middelburg