Oever 2

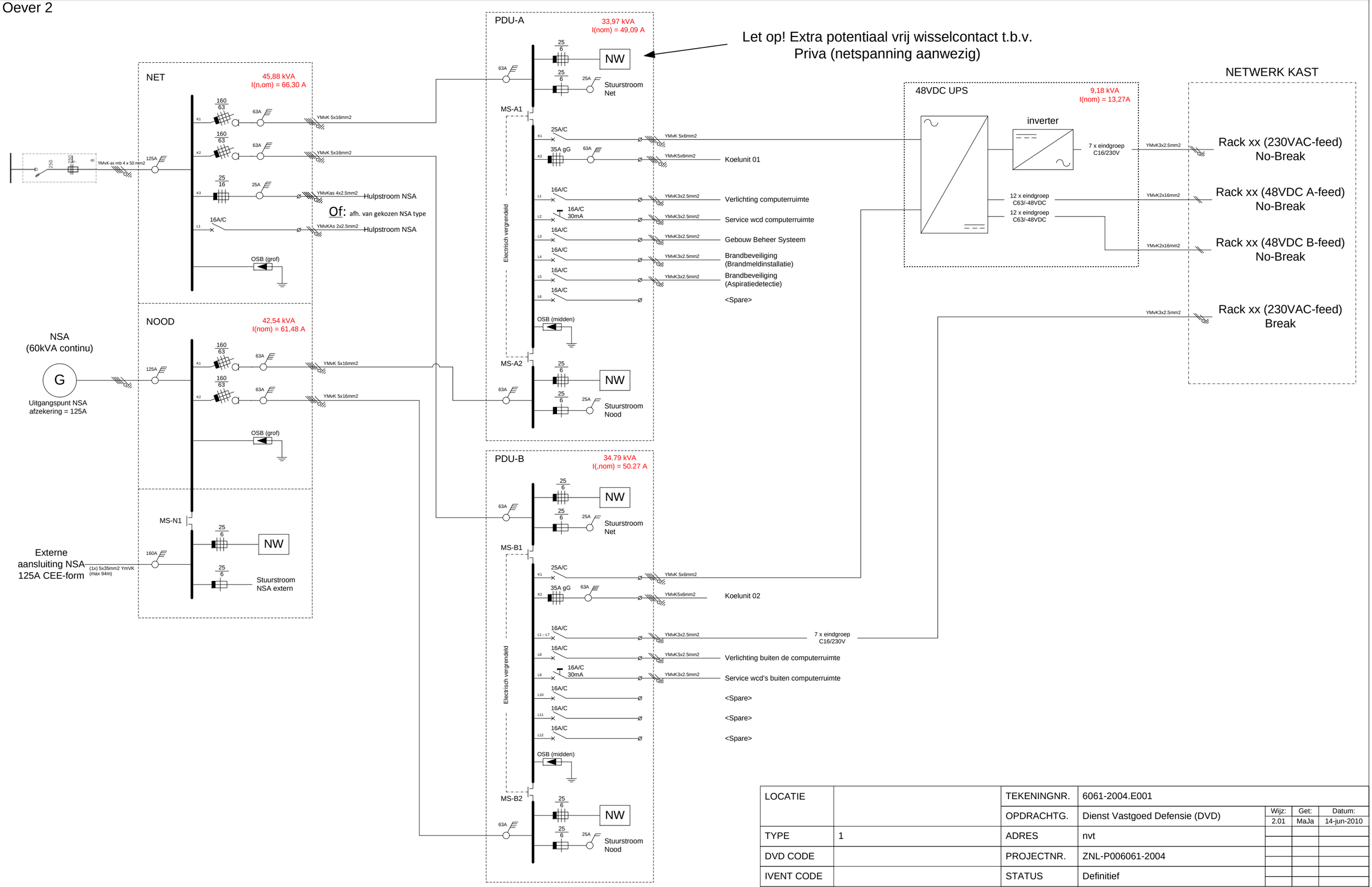

LOCATIE		TEKENINGNR.	6061-2004.E001			
		OPDRACHTG.	Dienst Vastgoed Defensie (DVD)	Wijz: 2.01	Get: MaJa	Datum: 14-jun-2010
TYPE	1	ADRES	nvt			
DVD CODE		PROJECTNR.	ZNL-P006061-2004			
IVENT CODE		STATUS	Definitief			
		BETREFT	Single Line Diagram E-installatie			

Commando DienstenCentra
Ministerie van Defensie

kpn Corporate Market BV

KPN Corporate Market B.V.
Röntgenlaan 75
2719 DX Zoetermeer
+31 88 661 0030
www.kpn.com

TEKENAAR	MaJa
DATUM	14-jun-2010
SCHAAL	
FORMAAT	A3

Alle rechten voorbehouden. Niets van deze tekening mag worden verveelvoudigd, opgeslagen in een geautomatiseerd gegevensbestand of openbaar gemaakt, in enige vorm of op enige wijze, hetzij electronisch, mechanisch, door fotokopieën, opnamen, of enige andere manier, zonder voorafgaande toestemming van KPN Corporate Market B.V.