NATUURSTEEN BAND 300x150mm

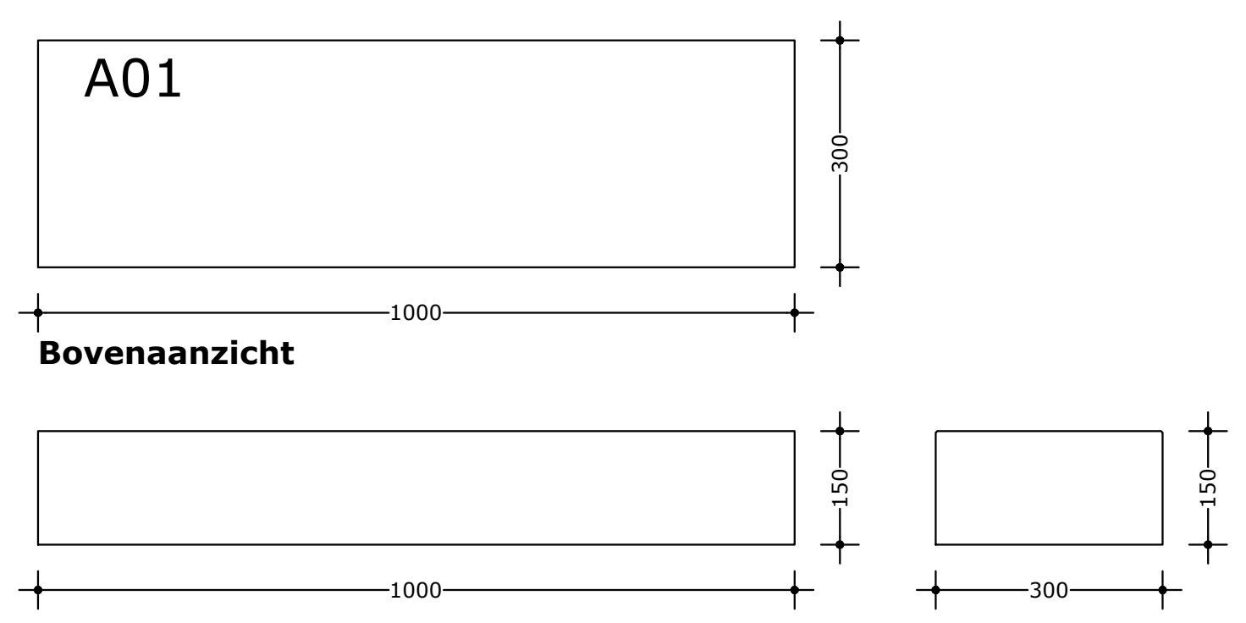
A01
1000
300
150
300
150

Bovenaanzicht

Vooraanzicht

Zijaanzicht

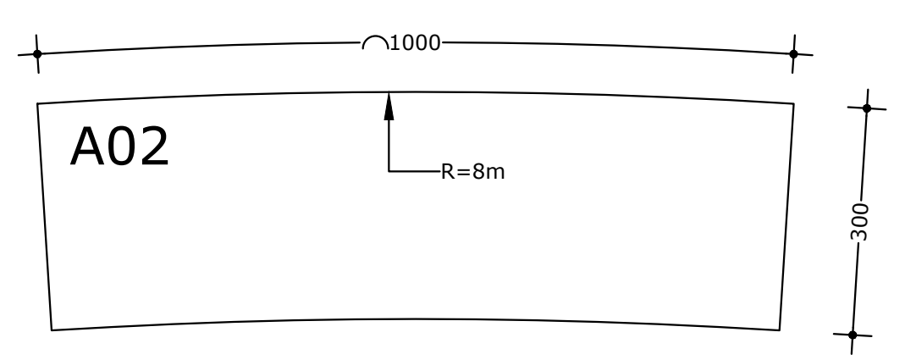
A02
1000
R=8m
300

Bocht R=8m uitwendig

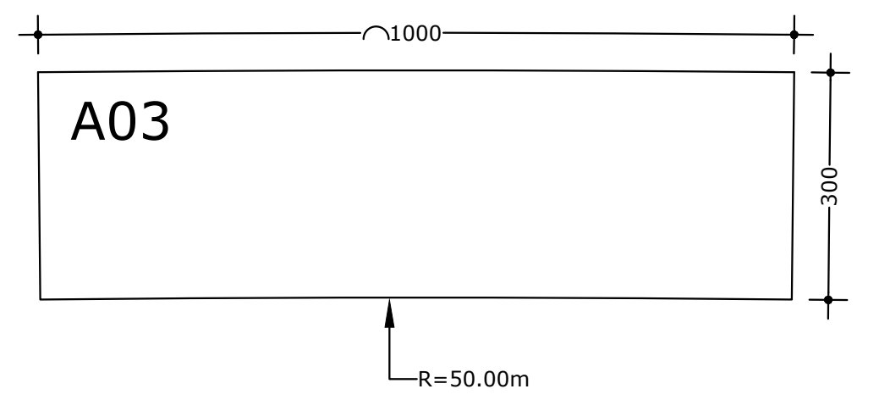
A03
1000
300
R=50.00m

Bocht R=50m inwendig

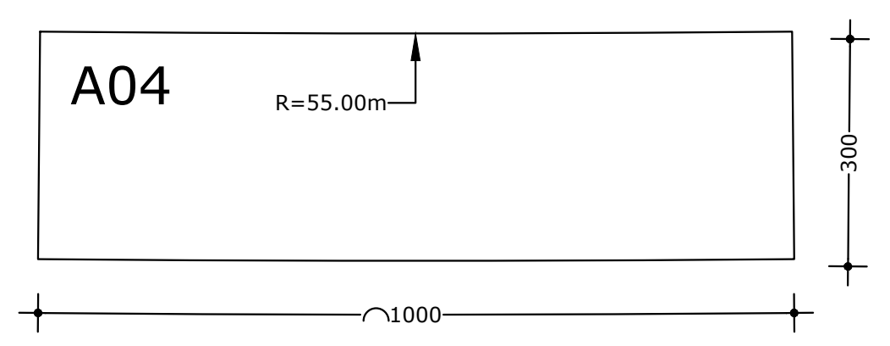
A04
R=55.00m
300
1000

Bocht R=55m inwendig

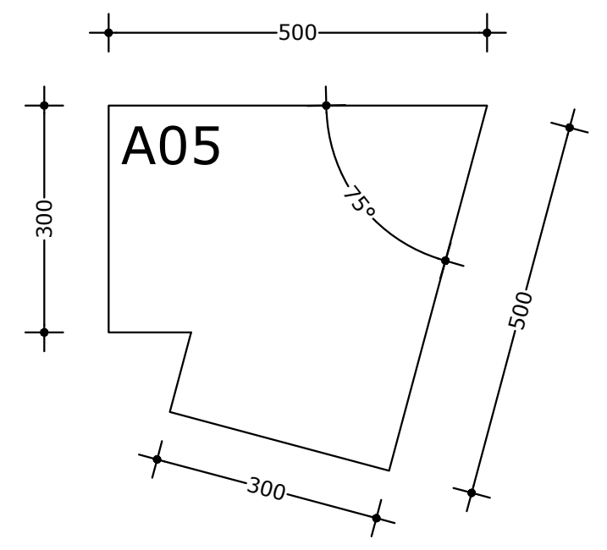
500
A05
300
75°
500
300

Hoekstuk 75° inwendig

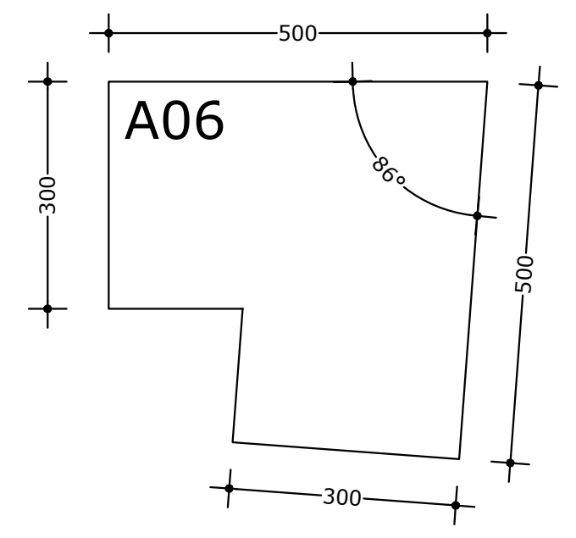
500
A06
300
86°
500
300

Hoekstuk 86° inwendig

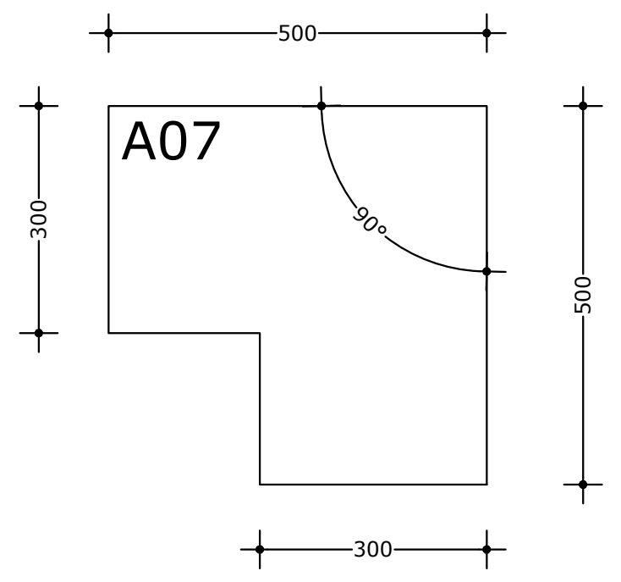
500
A07
300
90°
500
300

Hoekstuk 90° inwendig

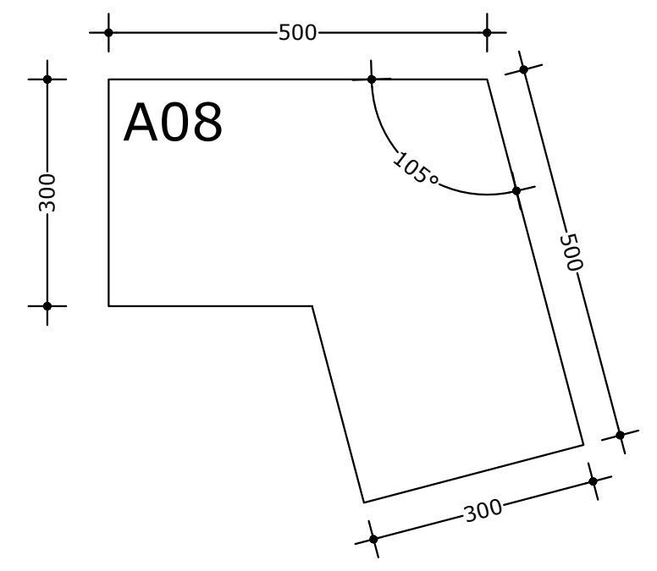
500
A08
300
105°
500
300

Hoekstuk 105° inwendig

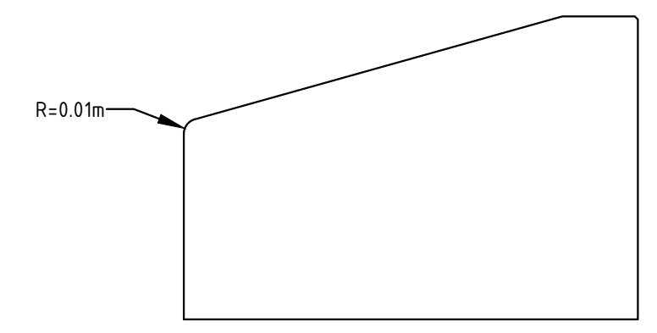

Afrondingsstraal natuursteen banden
Schaal 1:5

NATUURSTEEN BAND 50/300x200mm

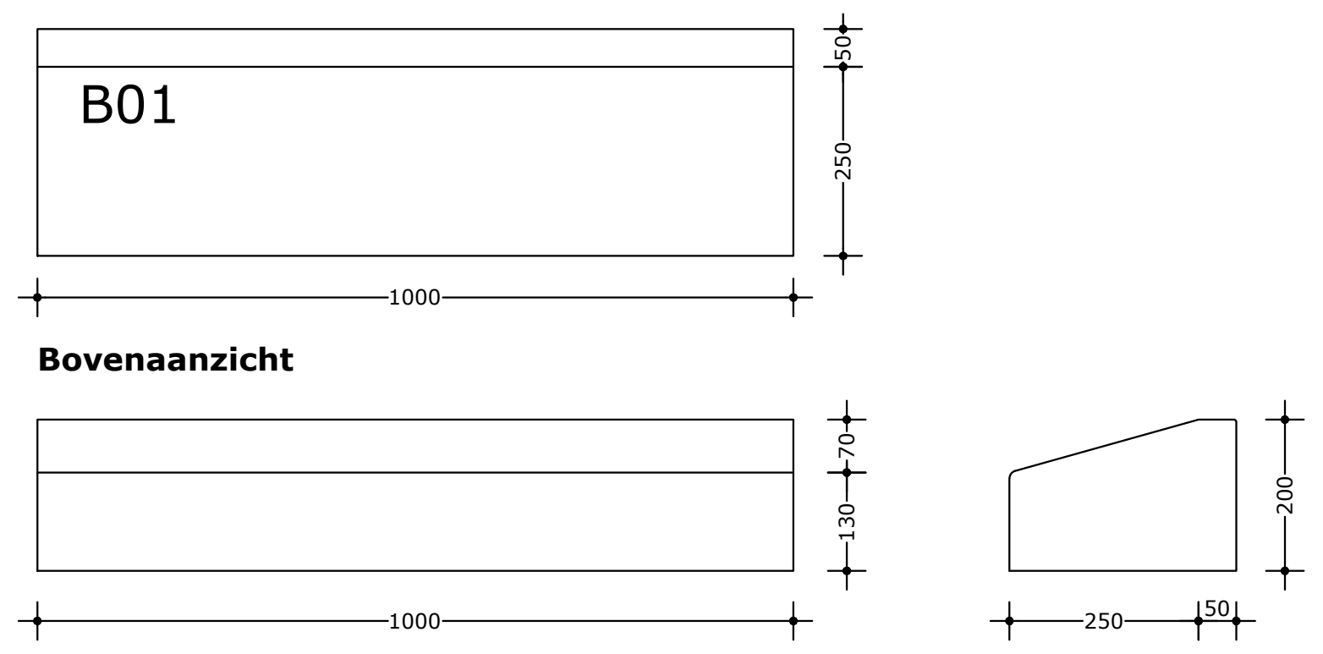
B01
50
250
1000
70
130
1000
200
250
50

Bovenaanzicht

Vooraanzicht

Zijaanzicht

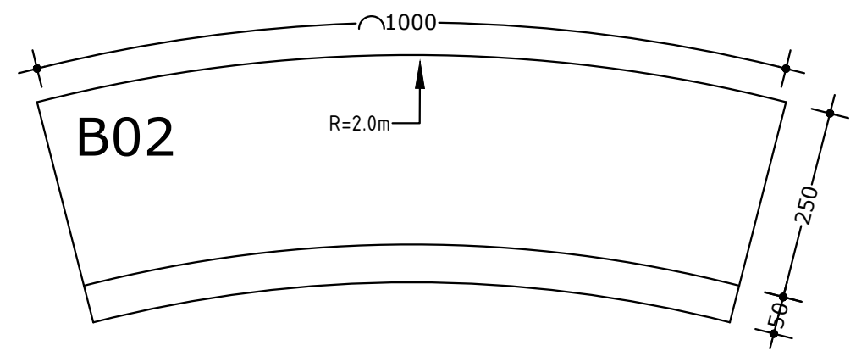
1000
B02
R=2.0m
250
50

Bocht R=2m uitwendig

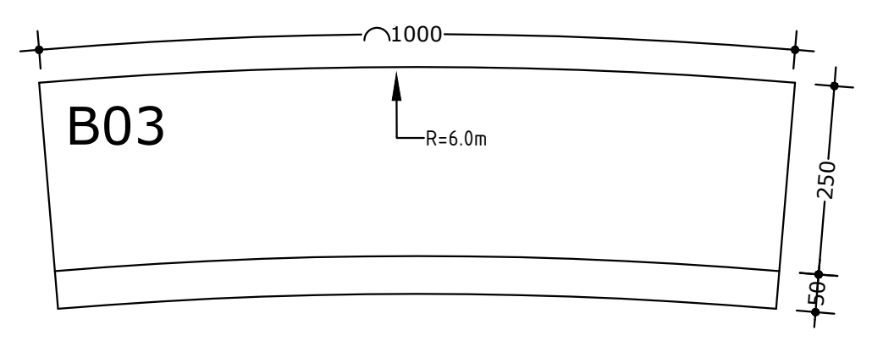
1000
B03
R=6.0m
250
50

Bocht R=6m uitwendig

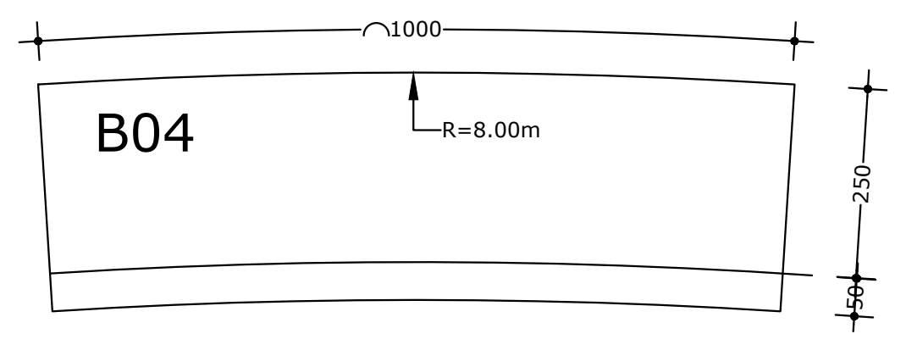
1000
B04
R=8.00m
250
50

Bocht R=8m uitwendig

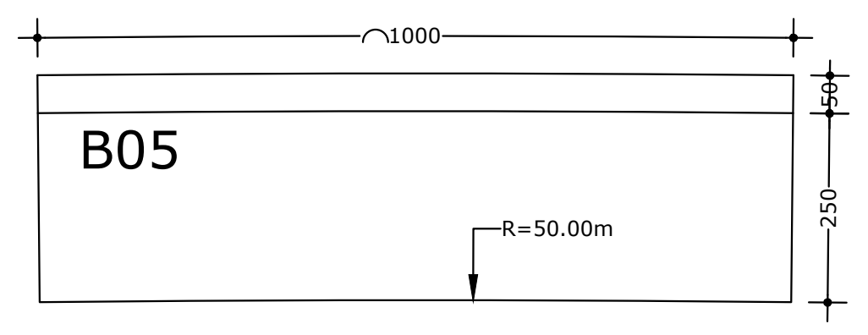
1000
B05
R=50.00m
50
250

Bocht R=50m inwendig

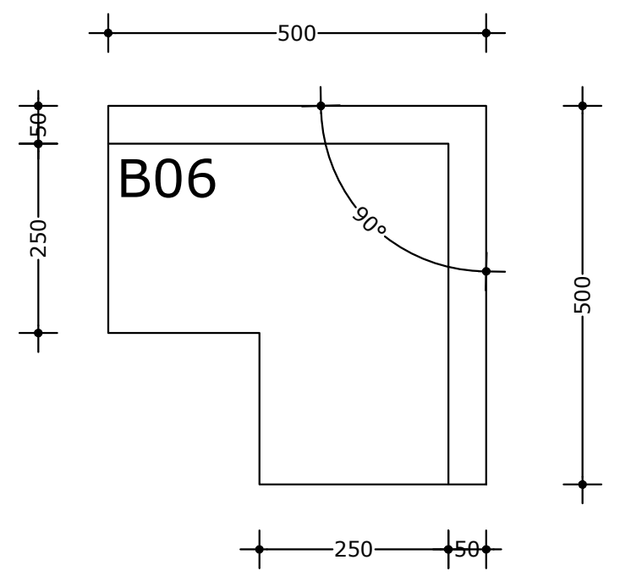
500
50
250
B06
90°
500
250
50

Hoekstuk 90° inwendig

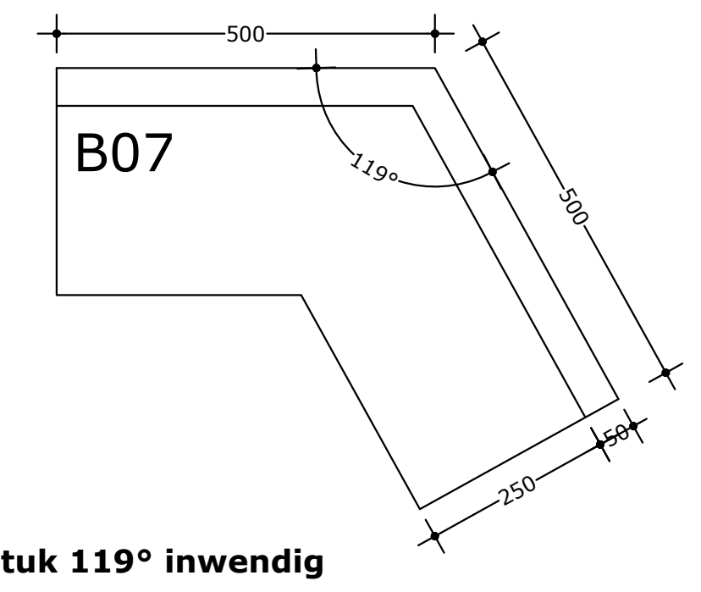
500
B07
119°
500
250
50

Hoekstuk 119° inwendig

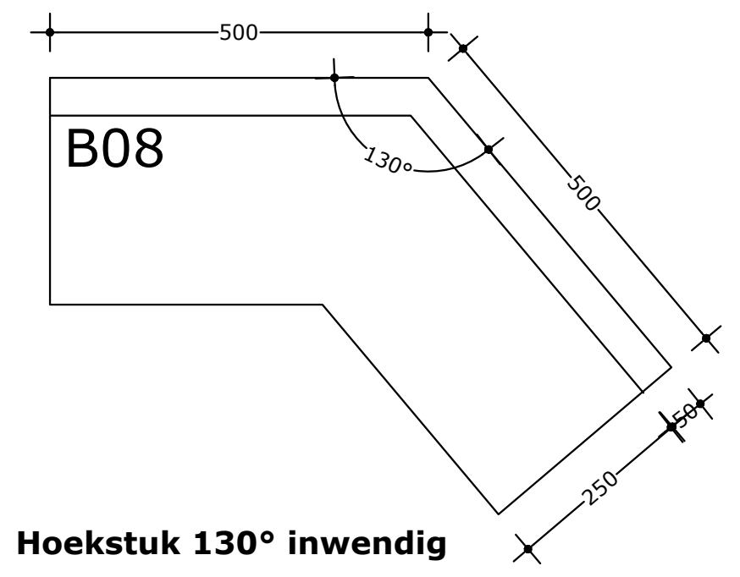
500
B08
130°
500
250
50

Hoekstuk 130° inwendig

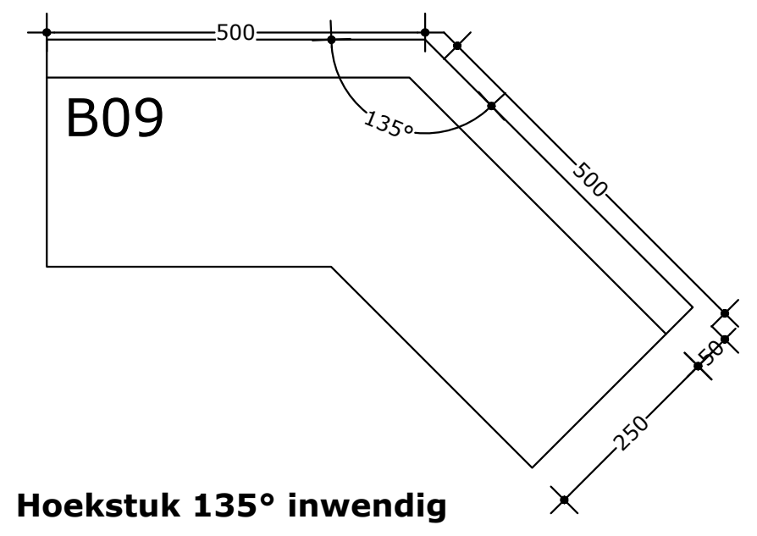
500
B09
135°
500
250
50

Hoekstuk 135° inwendig

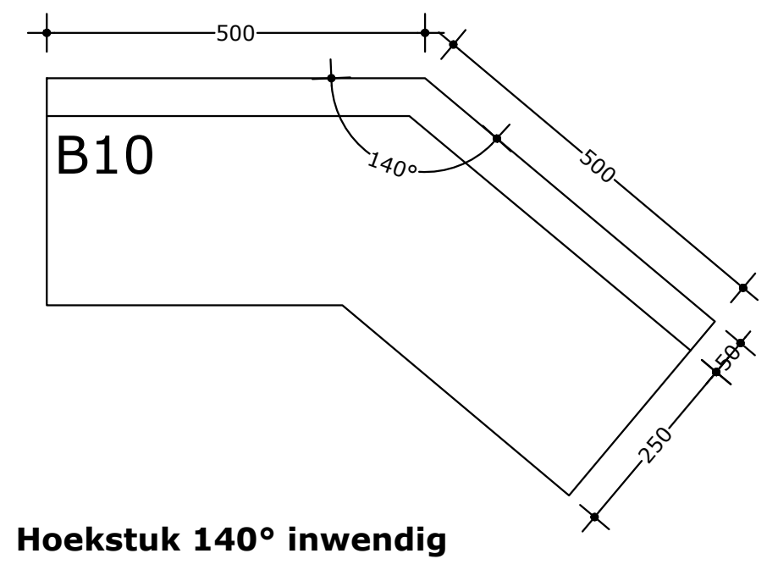
500
B10
140°
500
250
50

Hoekstuk 140° inwendig

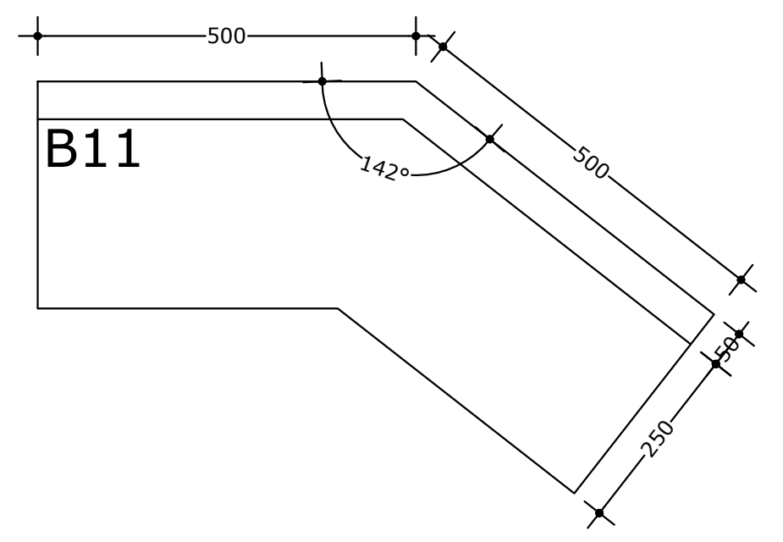
500
B11
142°
500
250
50

Hoekstuk 142° inwendig

NATUURSTEEN BAND 500x150mm

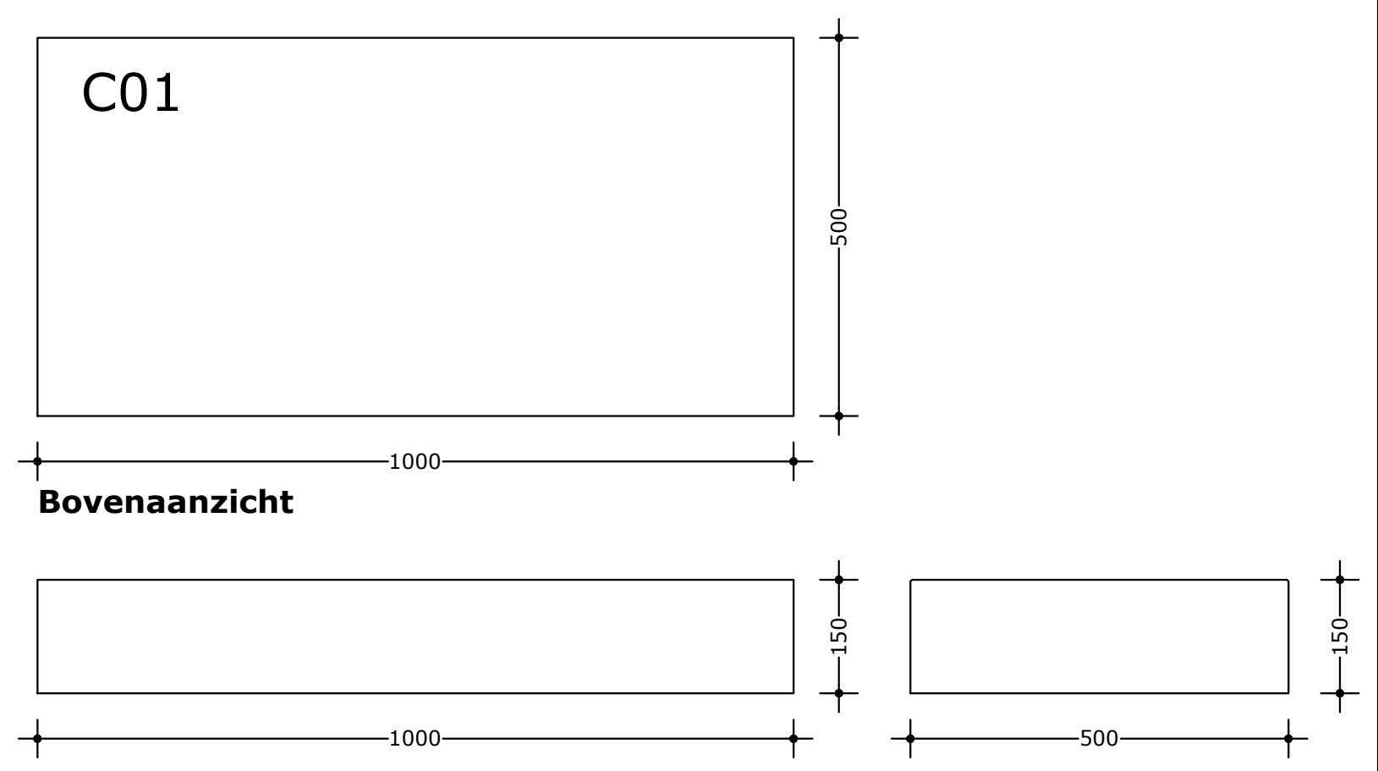
C01
500
1000
150
1000
150
500

Bovenaanzicht

Vooraanzicht

Zijaanzicht

NATUURSTEEN BAND 200x150mm

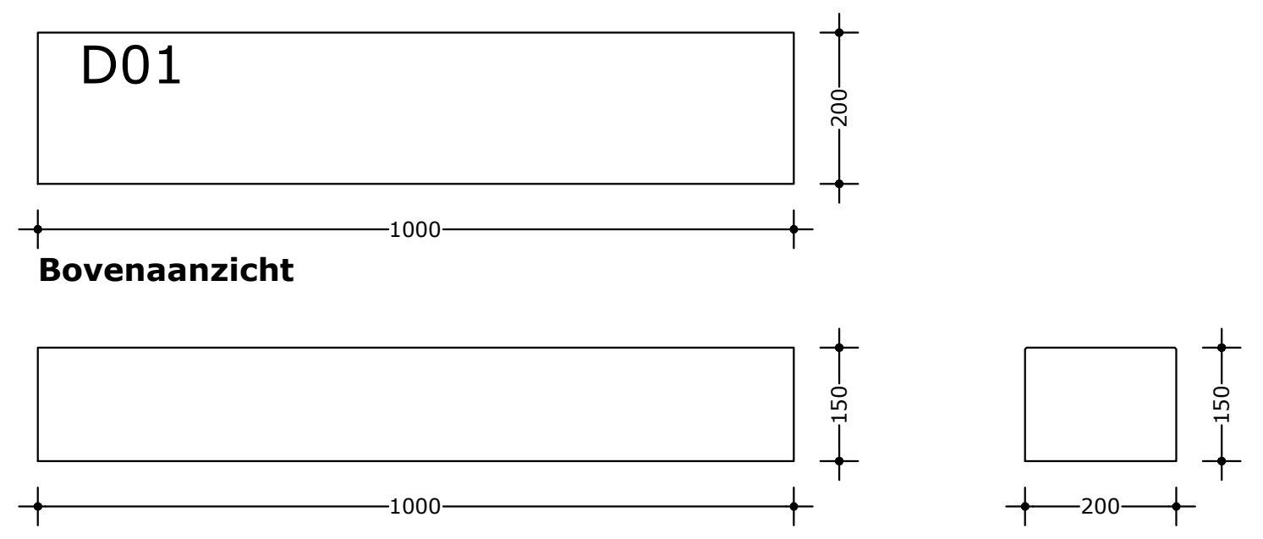
D01
200
1000
150
1000
150
200

Bovenaanzicht

Vooraanzicht

Zijaanzicht

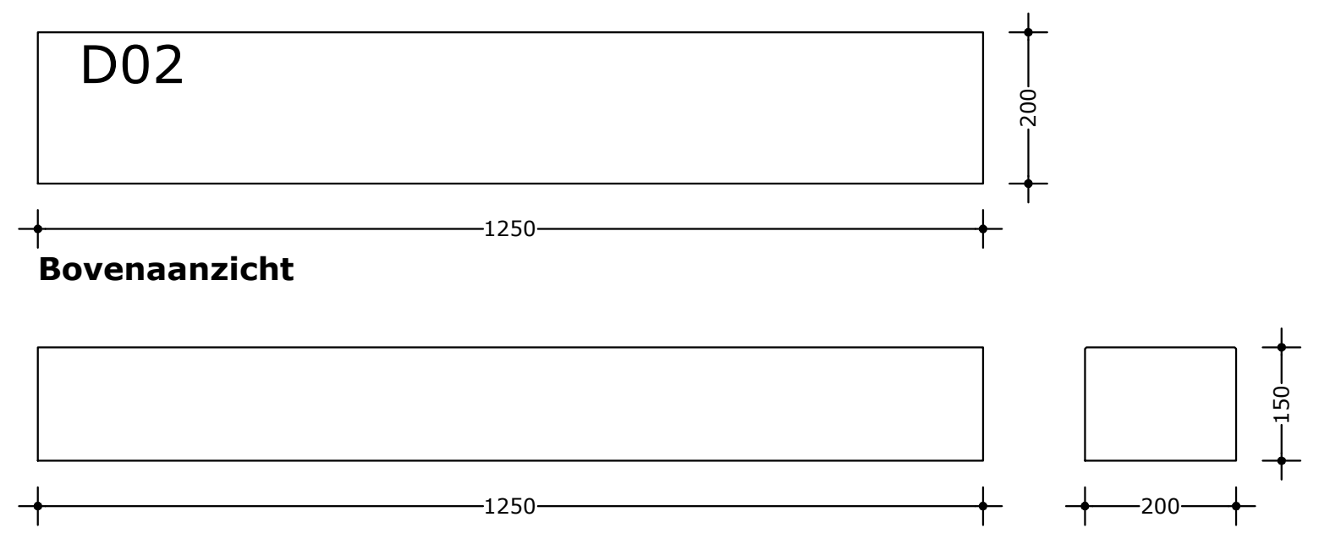
D02
200
1250
1250
150
200

Bovenaanzicht

Vooraanzicht

Zijaanzicht

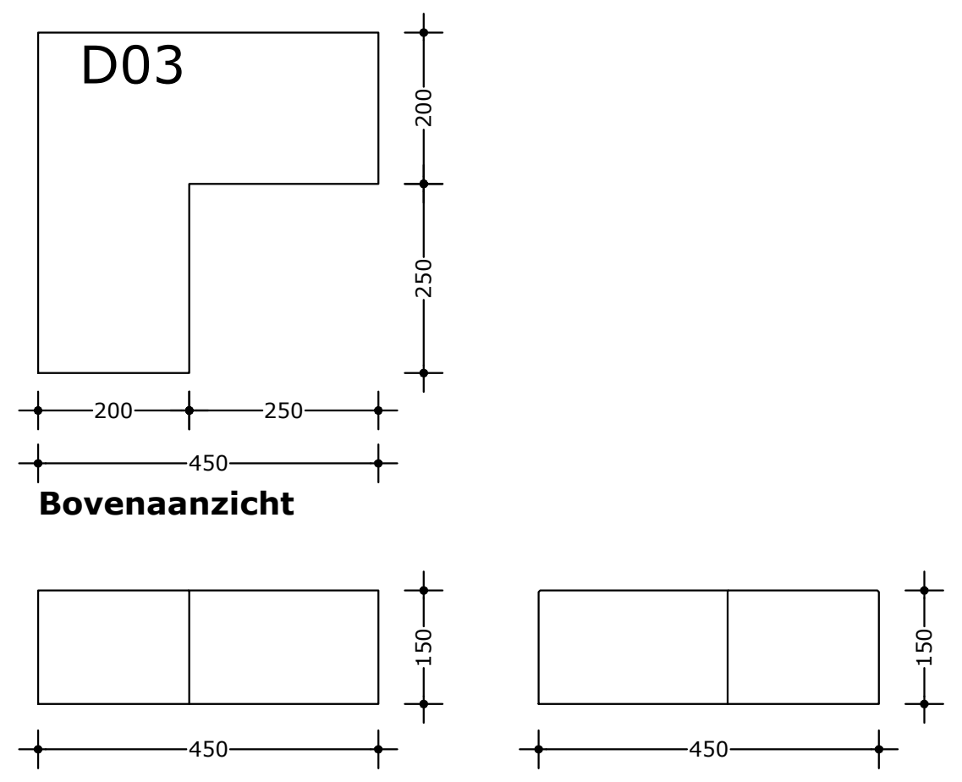
D03
200
250
200
250
450
150
450
150
450

Bovenaanzicht

Vooraanzicht

Zijaanzicht

INRITBANDEN

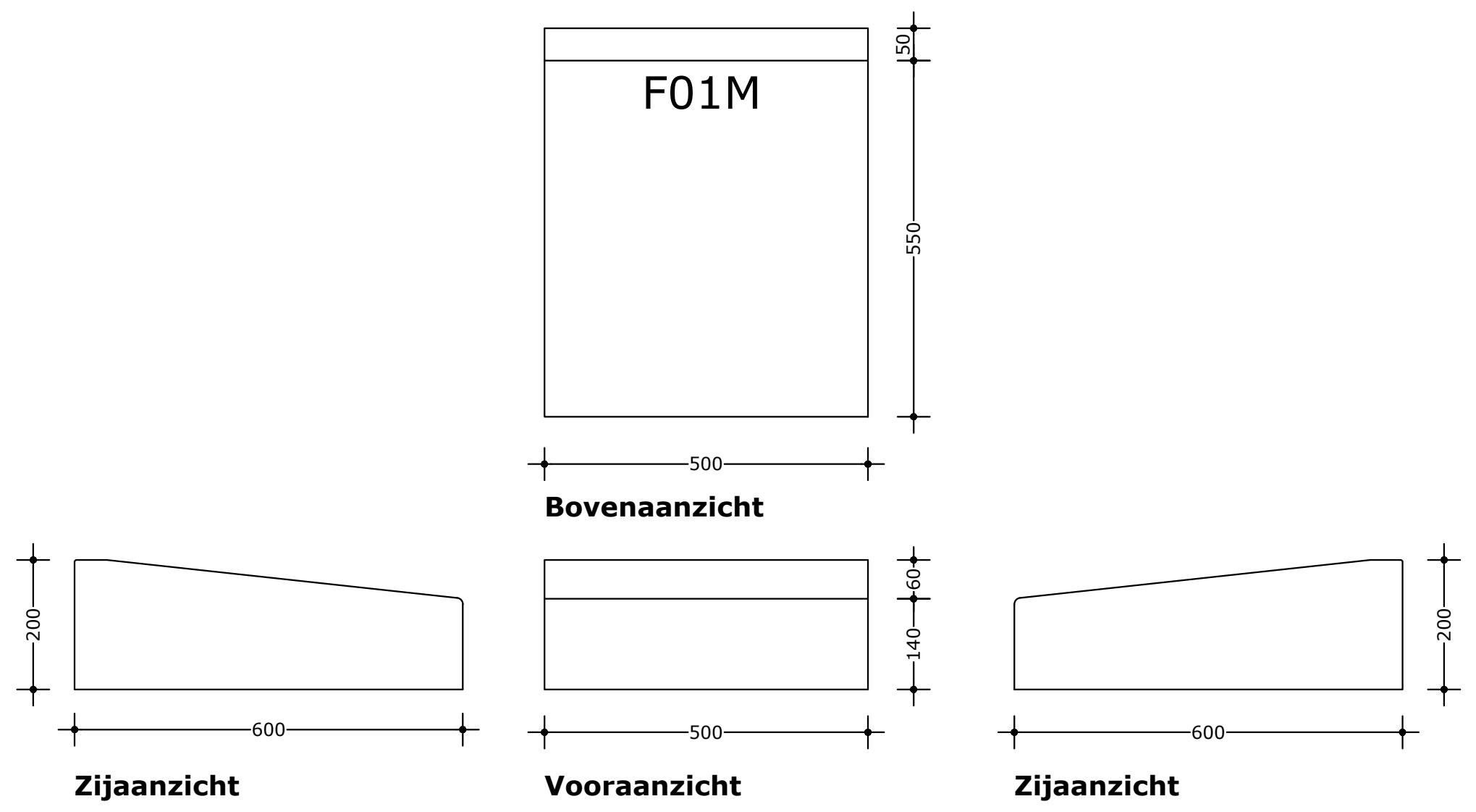
50
F01M
550
500
200
600
60
140
500
200
600

Bovenaanzicht

Zijaanzicht

Vooraanzicht

Zijaanzicht

INRITBAND MIDDEN

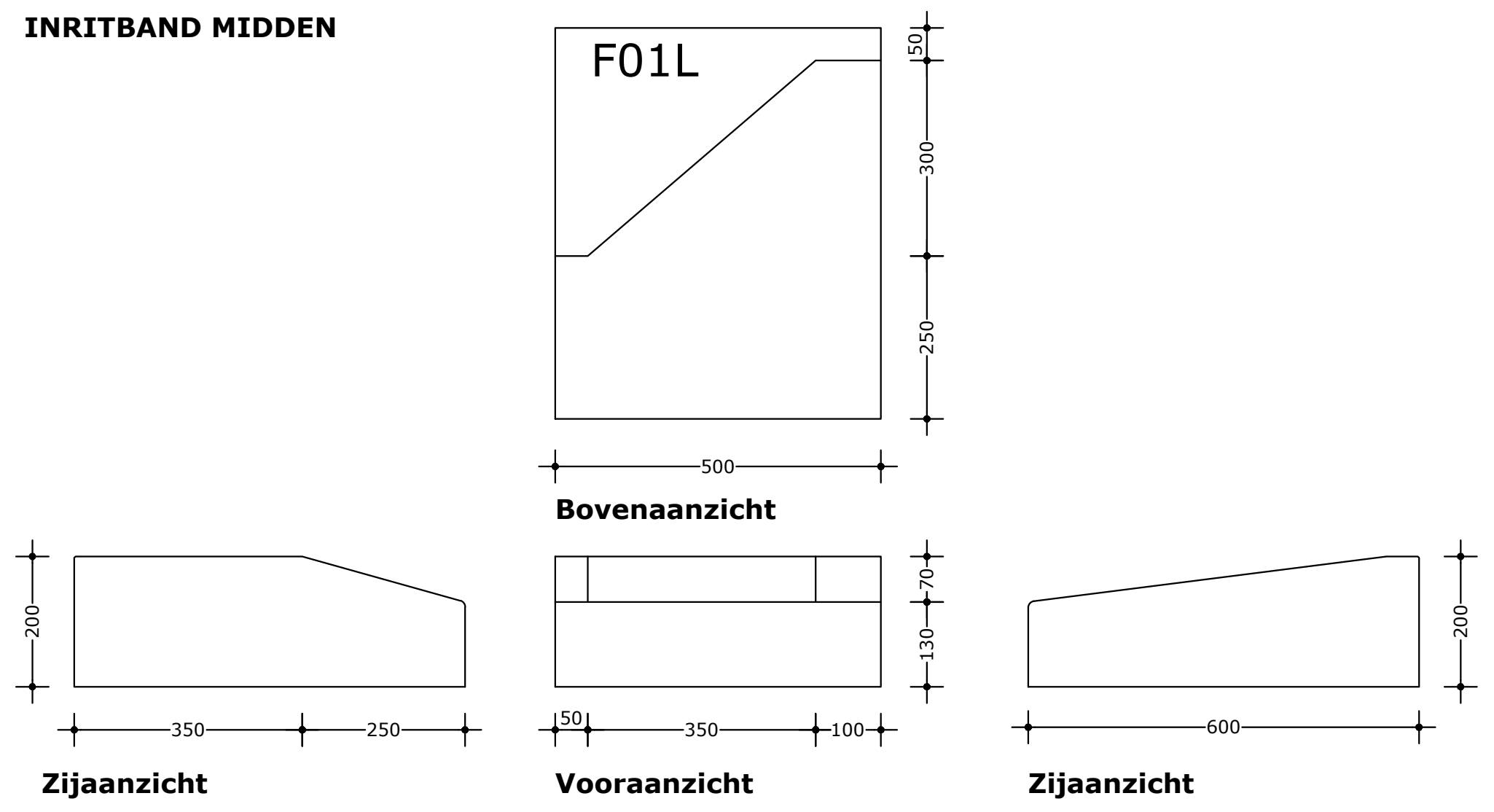
F01L
50
300
250
500
200
350
250
70
130
50
350
100
600

Bovenaanzicht

Zijaanzicht

Vooraanzicht

Zijaanzicht

INRITBAND LINKS

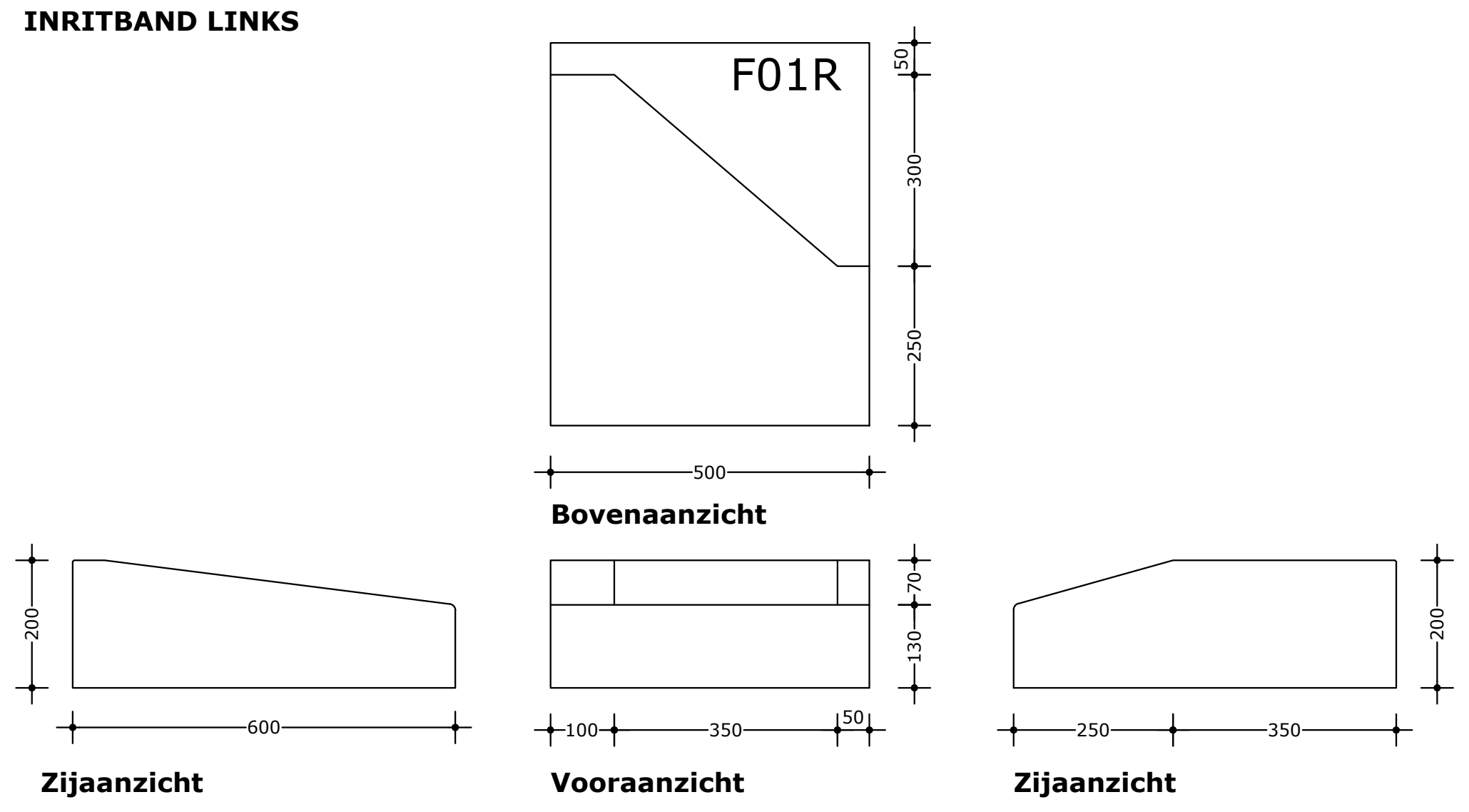
F01R
50
300
250
500
200
600
70
130
100
350
50
250
350

Bovenaanzicht

Zijaanzicht

Vooraanzicht

Zijaanzicht

INRITBAND RECHTS

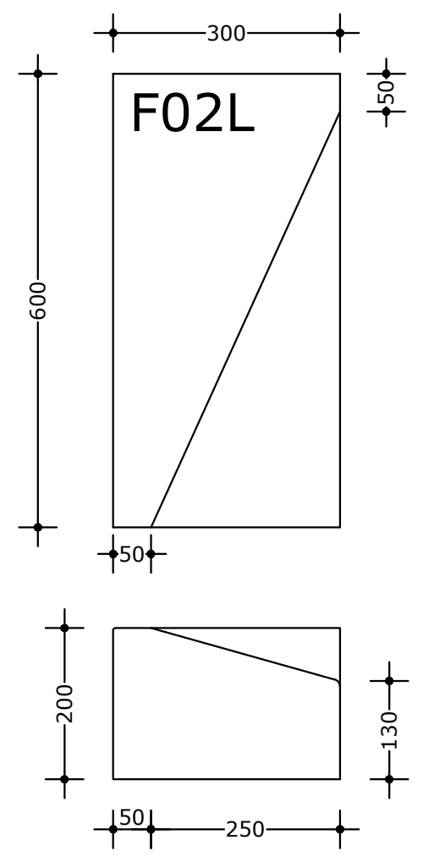
300
F02L
50
600
50
200
130
50
250

Vooraanzicht

INRITBAND LINKS

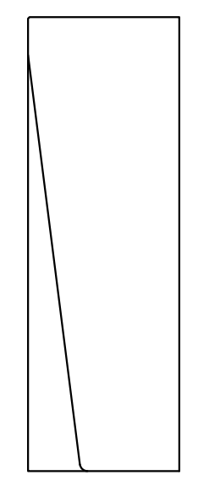

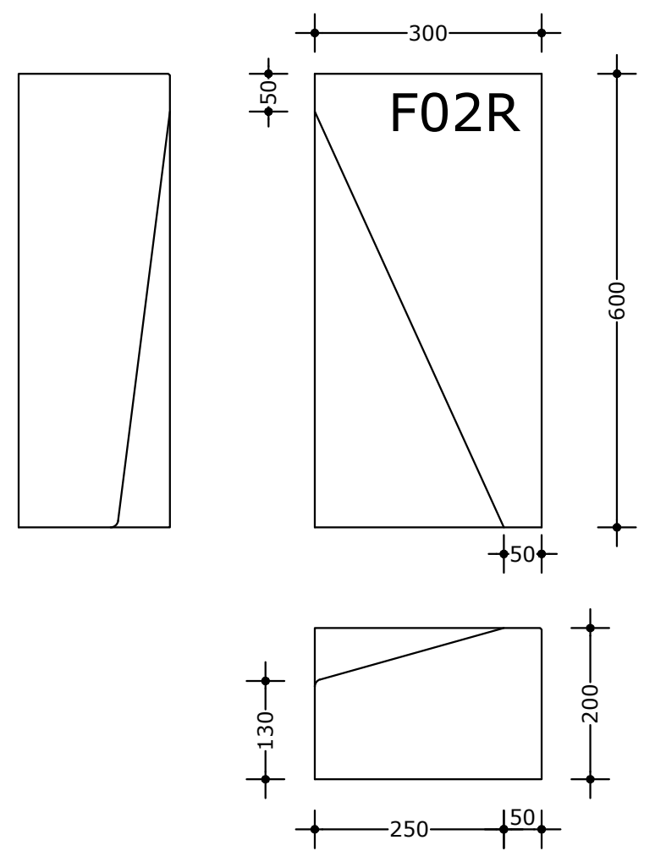
300
50
F02R
600
50
130
200
250
50

Vooraanzicht

INRITBAND RECHTS

VERLOOPBANDEN

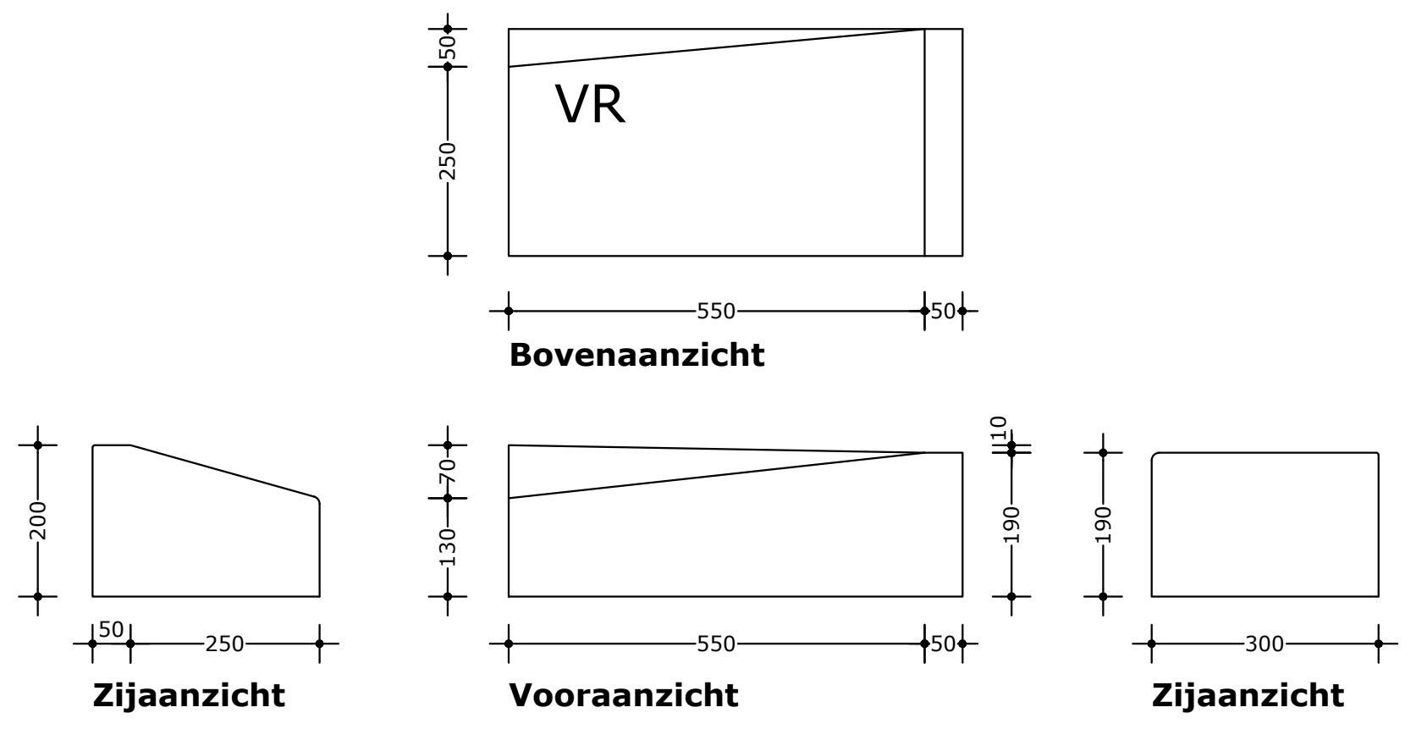
50
VR
250
550
50
200
50
250
70
130
550
50
10
190
190
300

Bovenaanzicht

Zijaanzicht

Vooraanzicht

Zijaanzicht

Verloopband 50/300x200mm > 300x200mm

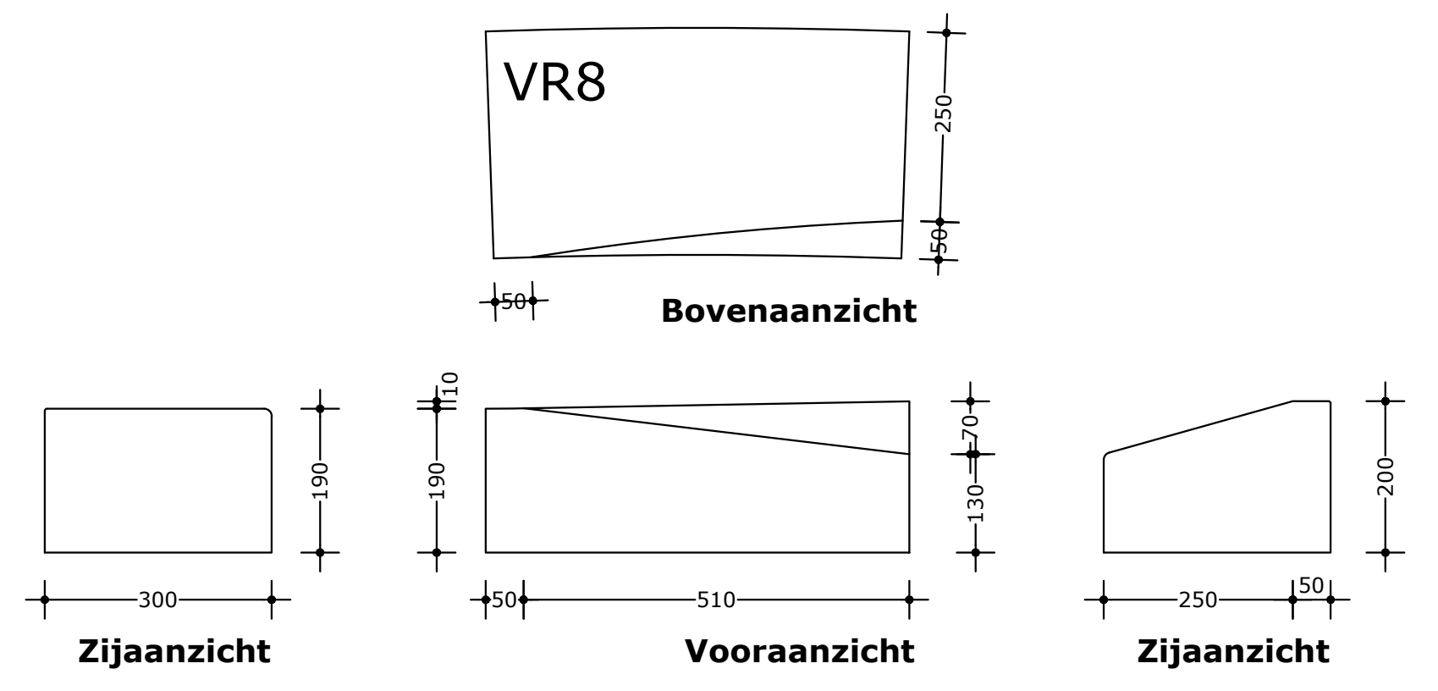
VR8
250
50
50
190
300
10
190
50
510
70
130
200
250
50

Bovenaanzicht

Zijaanzicht

Vooraanzicht

Zijaanzicht

Verloopband 300x150mm > 50/300x200mm
R=8m

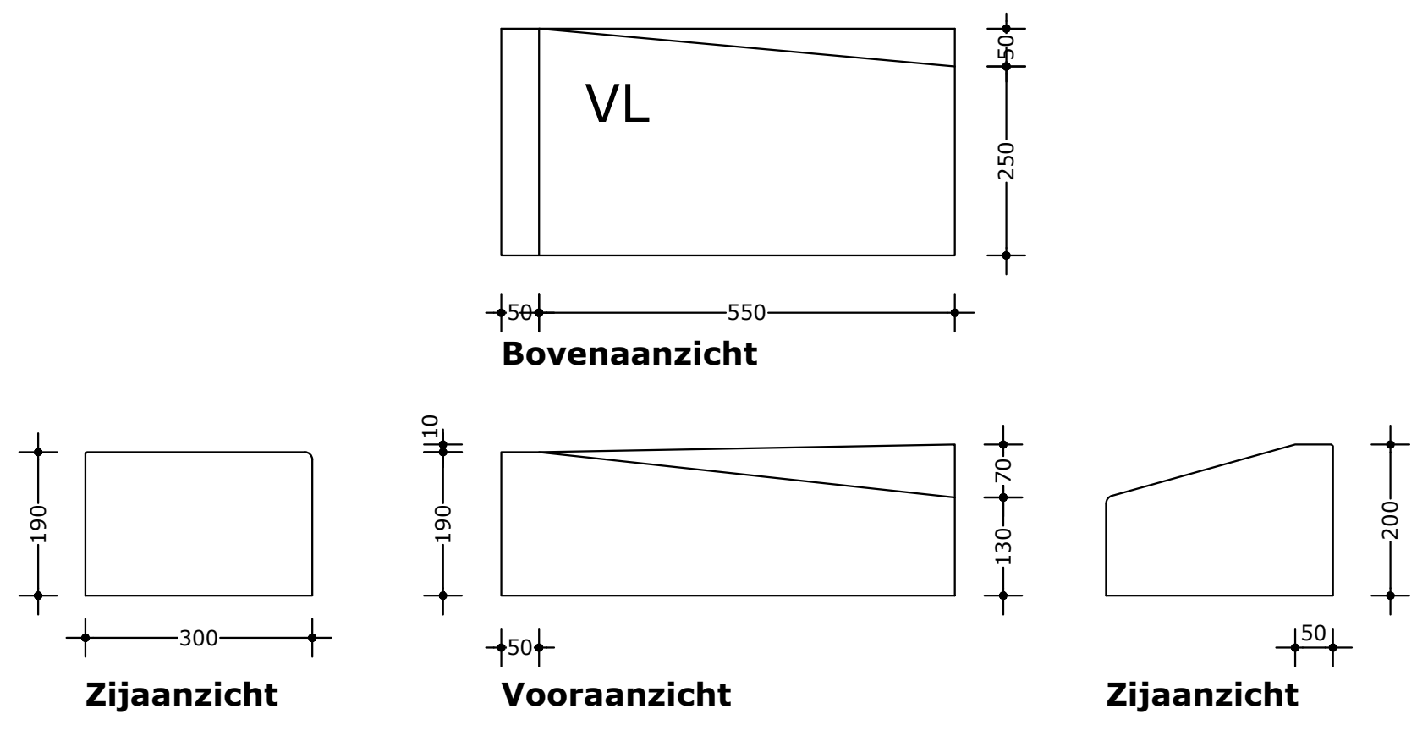
VL
50
250
50
550
190
300
10
190
50
70
130
200
50

Bovenaanzicht

Zijaanzicht

Vooraanzicht

Zijaanzicht

Verloopband 300x190mm > 50/300x200mm

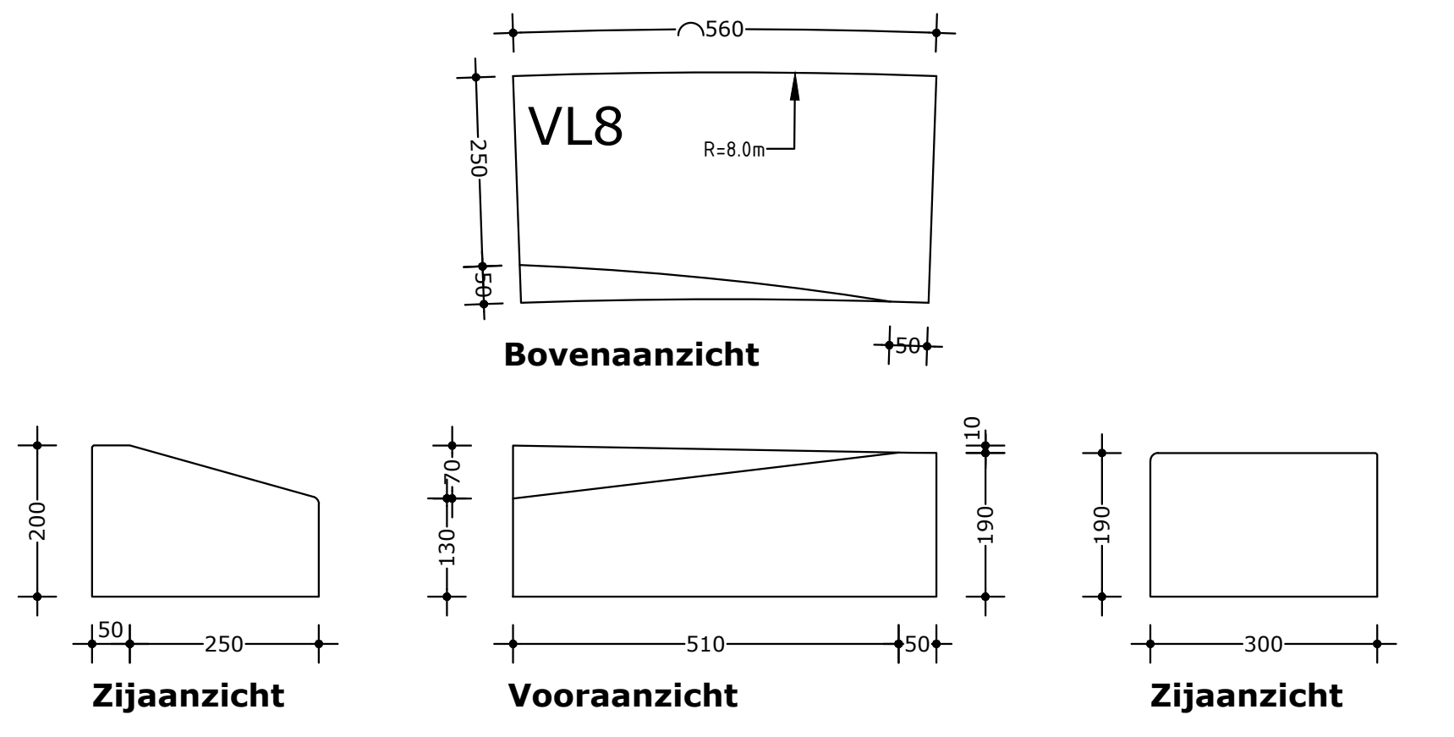
560
VL8
R=8.0m
250
50
50
200
50
250
70
130
510
50
10
190
190
300

Bovenaanzicht

Zijaanzicht

Vooraanzicht

Zijaanzicht

Verloopband 50/300x200mm > 300x200mm
R=8m

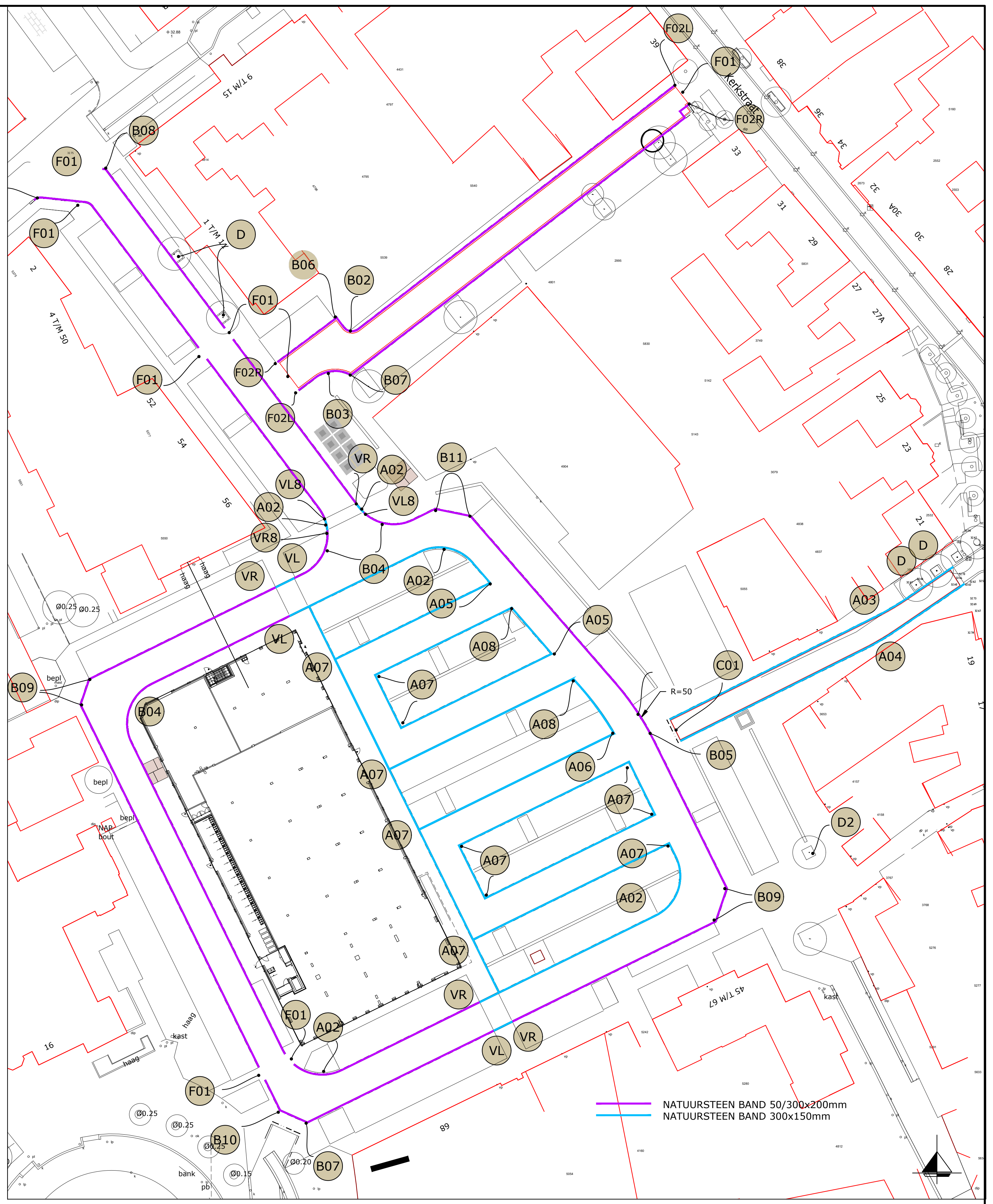
F02L
F01
Kerkstraat
F02R
B08
F01
F01
D
B06
B02
F01
F01
F02R
B07
F02L
B03
VR
A02
B11
VL8
VL8
A02
VR8
VL
VR
B04
A02
A05
A05
A08
A07
A07
A08
A08
A06
A07
A07
A07
A07
A02
A07
B09
B04
C01
R=50
B05
A03
A04
D
D
D2
B09
VR
F01
A02
VL
VR
F01
B10
B07
NATUURSTEEN BAND 50/300x200mm
NATUURSTEEN BAND 300x150mm

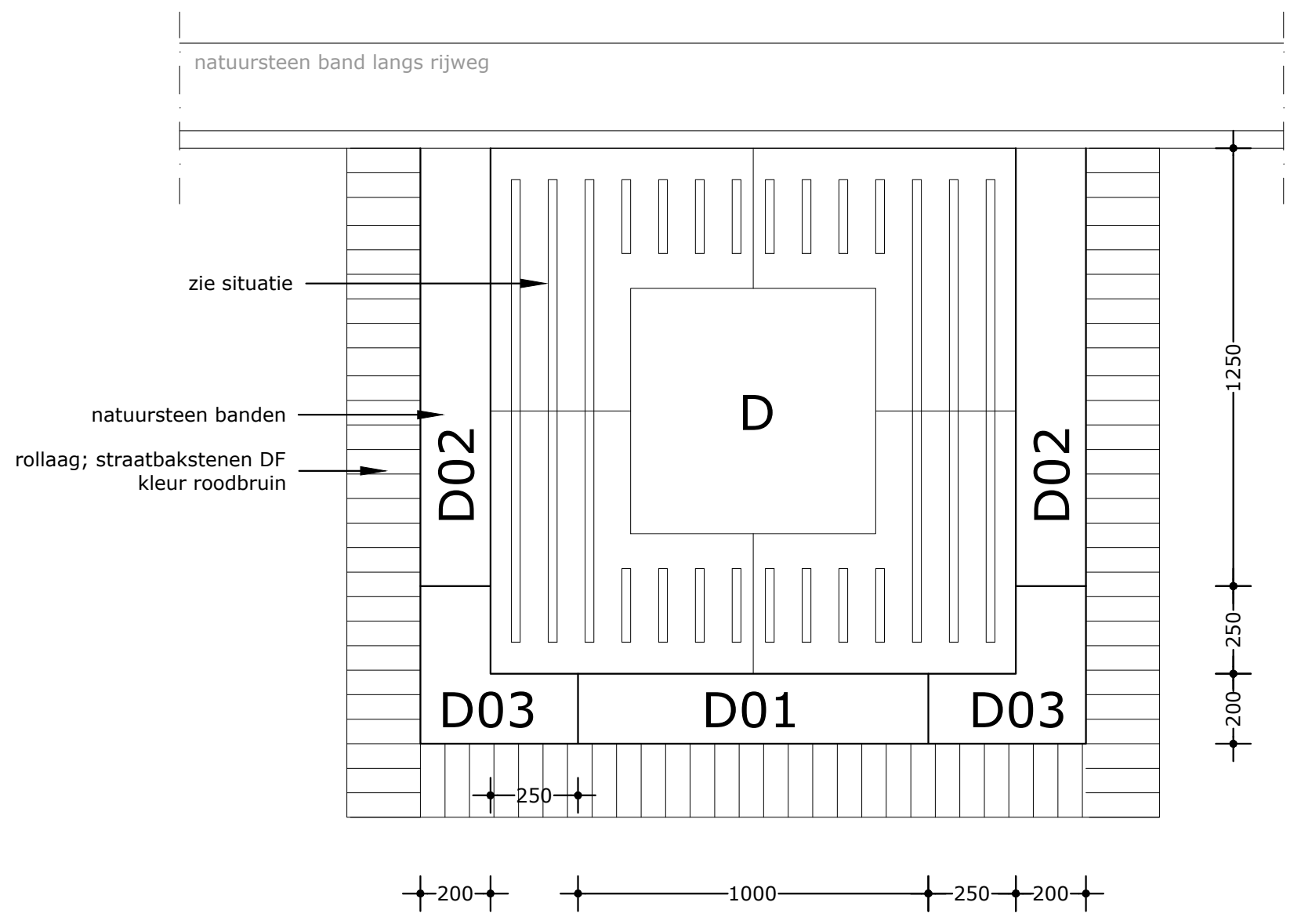
natuursteen band langs rijweg
zie situatie
natuursteen banden
rollaag; straatbakstenen DF
kleur roodbruin
D
D02
D02
D03
D01
D03
1250
250
200
250
200
1000
250
200

Detail omranding bestaand boomrooster 1500x1500mm
Schaal 1:20

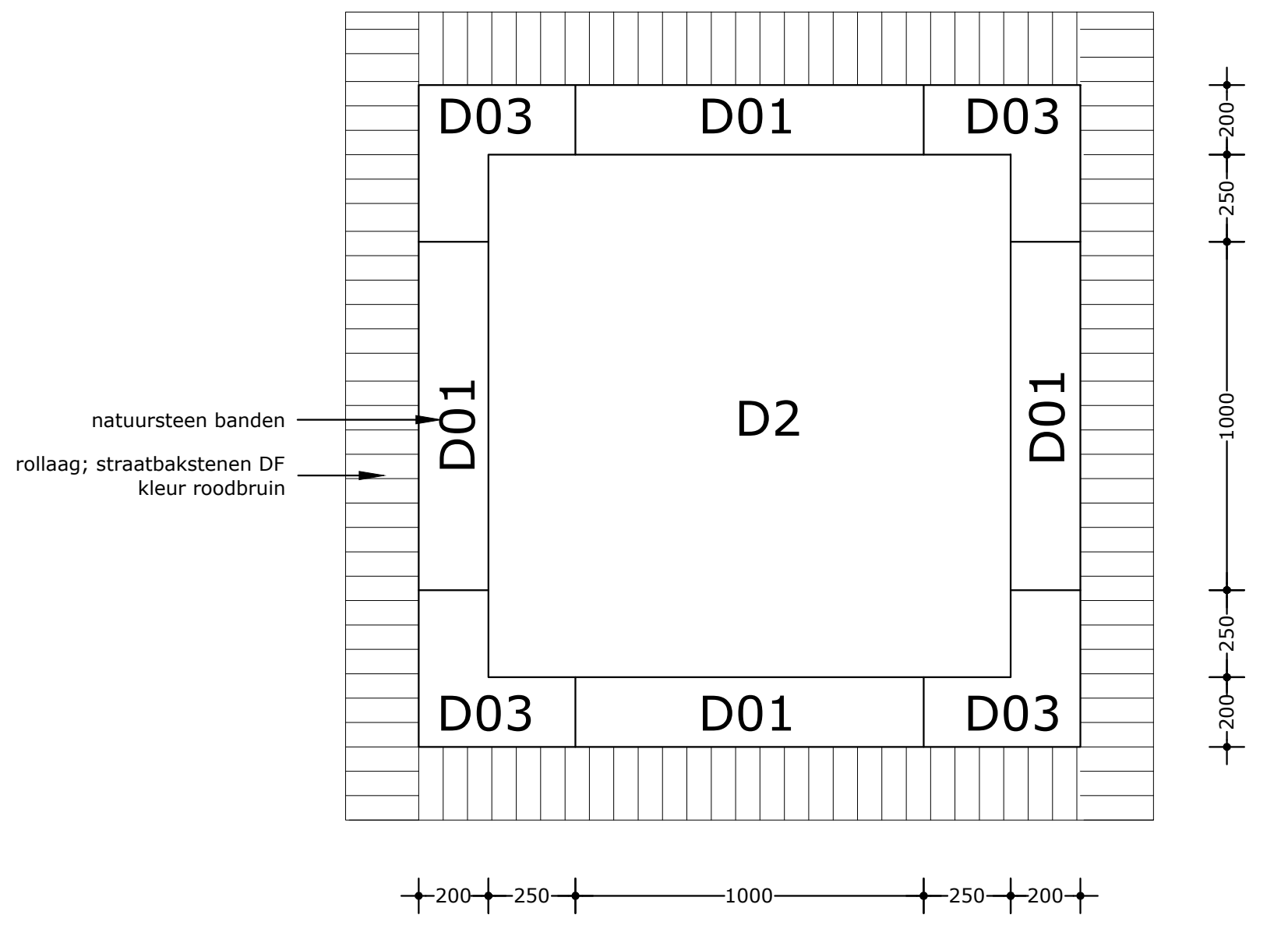
natuursteen banden
rollaag; straatbakstenen DF
kleur roodbruin
D03
D01
D03
D01
D2
D01
D03
D01
D03
200
250
1000
250
200
200
250
1000
250
200

Detail omranding bestaande boom
Schaal 1:20

WIJZIGING / N.A.V. :	STATUS	TEK.	GECONTR.	PAR.	DATUM	VERSIE
wijzigingen na opm. opdrachtgever	Definitief	NR	JS		07-05-2021	D
wijzigingen na opm. opdrachtgever	Concept	NR	JS		23-04-2021	C
wijzigingen na opm. opdrachtgever	Concept	NR	JS		09-04-2021	B
	Concept	NR	JS		19-03-2021	A

Nederweert
samen groots, samen doen!

GEMEENTE NEDERWEERT

CENTRUMPLAN BURGEMEESTER HOBUSSTRAAT TE NEDERWEERT
NATUURSTEENBANDEN

BROUWERS
adviesbureau

PROJECTNUMMER: NDW-050-01
SCHAAL: 1:10 / 1:20 / 1:500
TEKENINGNUMMER: 21-039
BESTEKNUMMER: 21-002B

Minderbroederssingel 15D
6041 KG Roermond
Postbus 245
6040 AE Roermond
T 0475 334 651
F 0475 311 400
E info@brouwers.com
I www.brouwers.com

J:\ABB\NDW05001 WIJEN CENTRUMPLAN\Ontwerp\Bestekstekening\21-039 BT Natuursteenbanden.dwg

formaat: A0